FORD **TRANSIT Ръководство за собственика**

Информацията, съдържаща се в тази публикация, беше коректна към момента на разпечатването ѝ. В интерес на непрекъснатото развитие, ние си запазваме правото да променяме спецификации, дизайн или оборудване по всяко време без предизвестие или без задължение да направим това. Никаква част от тази публикация не може да бъде размножавана, предавана, съхранявана в система за обработване на информация или превеждана на който и да е език под каквато и да е форма с каквито и да е средства без нашето писмено разрешение. Изключвайки възможни грешки и пропуски.

© Ford Motor Company 2017

Всички права запазени

Номер на частта: CG3612en 201609 20170110111608

Съдържание

Въведение
Относно това ръководство 7
Речник на символите.....7
Записване на данни.....9
Препоръка за заменяеми части.....10
Специални бележки ……...10
Оборудване за мобилни комуникации....11

Накратко
Преглед на панела с контролно-измервателни уреди – ляво кормилно управление (LHD).....12
Преглед на панела с контролно-измервателни уреди – дясно кормилно управление (RHD).....13

Безопасност на децата
Инсталиране на средства за обезопасяване на деца (детски столчета).....15
Позициониране на средство за обезопасяване на деца (детско столче).....19
Ключалки за безопасност на деца ….....23

Предпазни колани
Затягане на предпазните колани.....24
Регулиране на предпазния колан по височина.....25
Напомняне за предпазен колан.....26

Система за допълнителна безопасност
Принцип на действие.....27
Въздушна възглавница за шофьора.....27
Въздушна възглавница за пътника.....27
Деактивиране на въздушната възглавница за пътника. ……..28
Странични въздушни възглавници.....29
Странични въздушни възглавници тип „Завеса”.....30

Ключове и дистанционни управления
Обща информация за радиочестотите...31
Дистанционно управление…….....31
Замяна на загубен ключ или дистанционно управление.....31

Врати и ключалки
Заключване и отключване.....32

Сигурност
Пасивна система против кражби.....38
Аларма против кражби…….....38

Електрически степенки
Използване на електрическите степенки…….....41

Волан
Регулиране на волана.....44
Аудио управление……44
Гласово управление……46
Круиз контрол……46
Управление чрез информационния дисплей……..46

Чистачки и уредби за миене на стъкла
Чистачки за предното стъкло.....47
Автоматични чистачки.....47
Уредба за миене на предното стъкло.....48
Чистачка и уредба за миене на задното стъкло.....49

Осветление
Обща информация.....50
Управление на осветлението.....50
Автоматични светлини.....51
Регулатор на осветлението на контролно-измервателните уреди (димер).....52
Задържане на предните фарове при излизане от превозното средство.....52
Дневни светлини……52
Автоматично управление на дългите светлини.....52
Предни фарове за мъгла.....54
Задни фарове за мъгла.....54
Регулиране на нивото на светлинните лъчи на предните фарове.....54
Лампи-указатели на завиването…….55
Индикатори за посока.....56
Лампи за осветяване на стъпалата…….56
Интериорно осветление.....56

Съдържание

Прозорци и огледала
Електрически стъклоповдигачи.....58
Екстериорни огледала.....59
Интериорно огледало.....60
Плъзгащи се прозорци……..60
Задни малки странични прозорци ……...60

Клъстер Контролно-измервателни уреди
Измервателни уреди.....62
Предупредителни лампи и индикатори……..63
Звукови предупреждения и индикатори ……..66

Информационни дисплеи
Обща информация.....68
Часовник……71
Бордови компютър….....71
Персонализирани настройки.....72
Информационни съобщения.....73

Контрол на климата
Принцип на действие……..78
Вентилационни дюзи.....78
Ръчен контрол на климата.....79
Съвети за контролиране на климата в купето……..80
Управление на климата за пътниците отзад ……...81
Стъкла и огледала с подгряване.....82
Допълнителен отоплител……...82

Седалки
Сядане в правилната позиция.....86
Опори за глава.....86
Ръчни седалки…….....87
Електрически регулируеми седалки.....89
Задни седалки.....91
Седалки с подгряване.....94

Точки за допълнително електрозахранване
Точки за допълнително електрозахранване.....95
Запалка за цигари.....96

Секции за съхранение
Държачи за чаши.....98
Конзола над главата……..98
Пепелник……..99
Държач на бутилки….....99
Секция за съхранение под седалките...99
Секция за съхранение на предната врата……100

Стартиране и спиране на двигателя
Обща информация.....101
Превключвател на запалването.....101
Ключалка на волана…….....101
Стартиране на дизелов двигател……..102
Изключване на двигателя…….....102

Уникални характеристики на шофиране
Автоматичен Старт-Стоп –2.0L дизел..103
Автоматичен Старт-Стоп –2.2L дизел.104

Гориво и зареждане
Мерки за безопасност.....107
Качество на горивото ……108
Местоположение на фунията за наливане на гориво.....108
Изчерпване на горивото 108
Зареждане с гориво.....109
Разход на гориво.....111

Контрол на емисията на двигателя
Система за избирателна каталитична редукция……. 113
Филтър за твърди частици 116

Трансмисия/скоростна кутия
Ръчна скоростна кутия.....122
Автоматична скоростна кутия.....122

Съдържание

Задвижване на всички колела
Използване на задвижването на всички колела……126

Спирачки
Обща информация.....127
Съвети за шофиране с антиблокиращи спирачки.....127
Спирачка за паркиране – автоматична скоростна кутия.....128
Спирачка за паркиране – ръчна скоростна кутия.....129
Подпомагане на стартирането по наклон.....130

Контрол на тягата
Принцип на действие.....132
Използване на системата за контрол на тягата.....132

Контрол на стабилността
Принцип на действие.....133
Използване на системата за контрол на стабилността.....133

Подпомагане на паркирането
Принцип на действие 134
Подпомагане при паркирането…....134
Камера за задно виждане.....136

Круиз контрол
Принцип на действие.....139
Използване на системата за круиз контрол.....139
Използване на адаптивния круиз контрол.....140

Подпомагане на шофирането
Ограничител на скоростта.....147
Предупреждения за шофьора.....148
Система за поддържане на движението в лентата.....150
Система за разпознаване на пътни знаци.....152
Eco режим……...153
Система за подпомагане преди сблъсък……..154

Превозване на товари
Обща информация.....158
Покривала за багажа.....158
Багажници за покрива и носачи на товари…….....158
Фиксатори за задържане на товари…..159
Заден капак…….160
Достъп до товарната платформа……...161

Теглене
Теглене на ремарке.....164
Контрол на клатенето на ремаркето….165
Прикачно устройство/Теглич.....165
Теглене на превозно средство на четири колела…….....165

Съвети за шофиране
Пробна експлоатация.....166
Намалена характеристика на двигателя……..166
Икономично шофиране.....166
Предпазни мерки при студено време.....167
Шофиране през вода….....167
Стелки за пода.....167

Аварии на пътя
Аварийни мигащи светлини.....169
Комплект за първа помощ..... 169
Предупредителен триъгълник.....169
Авариен изход……169
Спиране на горивото……169
Стартиране на превозното средство от външен източник.....170
Точки за теглене 172
Спешно обаждане на Ford……...172

Предпазители
Местоположение на кутиите с предпазители.....176
Таблица със спецификация на предпазителите – 2.0L дизел..... 177
Таблица със спецификация на предпазителите – 2.2L дизел..... 191
Смяна на предпазител.....201

Съдържание

Техническа поддръжка
Обща информация.....203
Отваряне и затваряне на предния капак….204
Преглед под предния капак– 2.0L Дизел,AWD/RWD/LHD.....205
Преглед под предния капак– 2.0L Дизел,FWD/LHD…….....206
Преглед под предния капак– 2.0L Дизел,AWD/RWD/RHD.....207
Преглед под предния капак– 2.0L Дизел,FWD/RHD…….....208
Преглед под предния капак– 2.2L Дизел,AWD/RWD/LHD.....209
Преглед под предния капак– 2.2L Дизел,FWD/LHD…….....210
Преглед под предния капак– 2.2L Дизел,AWD/RWD/RHD.....211
Преглед под предния капак– 2.2L Дизел,FWD/RHD…….....212
Нивомер за моторното масло – 2.0L Дизел.....213
Нивомер за моторното масло – 2.2L Дизел.....213
Проверка на моторното масло.....213
Връщане на индикатора за смяна на моторното масло в изходно положение 2.0L Дизел …….214
Връщане на индикатора за смяна на моторното масло в изходно положение 2.2L Дизел …….214
Охлаждащ вентилатор за двигателя……...214
Проверка на охлаждащата течност за двигателя.....215
Проверка на течността за спирачката и съединителя……..…..216
Проверка на течността за кормилното управление с усилвател……216
Проверка на индикатора за работата на горивния филтър……..…..217
Проверка на течността за чистачките……..217
Източване на водата от водосборника на горивния филтър – 2.0L Дизел……217
Източване на водата от водосборника на горивния филтър – 2.2L Дизел……218
Смяна на акумулаторна батерия 12V….219
Проверка на перата на чистачките.....221
Сменя на перата на предните чистачки 221
Смяна на перата на задната чистачка..... 222
Сваляне на преден фар.....223
Смяна на крушка.....223
Таблица със спецификации на крушките…….....229

Грижи за превозното средство
Почистване на превозното средство отвън..... 231
Почистване на превозното средство отвътре..... 231
Поправки на минимални повреди на лаково-бояджийското покритие.....233
Почистване на колелата.....233
Комплект окачени аеродинамични елементи 233

Колела и гуми
Обща информация 234
Комплект за залепване и напомпване на гуми..... 234
Грижа за гумите 237
Използване на зимни гуми.....238
Използване на вериги за сняг.....238
Система за мониторинг на налягането в гумите.....239
Смяна на ходово колело.....243
Технически спецификации……..249

Капацитети и спецификации
Размери на превозното средство – Бус, Комби, Ван…….....256
Размери на превозното средство – Шаси-кабина/Шаси двойна кабина……257
Размери на превозното средство – конверсии на Кемпъри……260
Размери на прикачното устройство/ теглича - Бус, Комби, Ван……261
Размери на прикачното устройство/ теглича – Шаси-кабина/Шаси двойна кабина……..263
Идентификационна табела на превозното средство 265
Идентификационен номер на превозното средство 266
Капацитети и спецификации - 2.0L Дизел…..266
Капацитети и спецификации - 2.2L Дизел…..270
Данни за разхода на гориво 273

Аудио система
Обща информация.....275

Съдържание

Аудио уредба – превозни средства със:
SYNC/AM/FM/CD.....276
Аудио уредба – превозни средства със:
SYNC/Навигационна система.....281
Аудио уредба – превозни средства със
SYNC3…….....287
Аудио уредба – превозни средства със:
AM/FM/CD…….....288
Цифрово радио - превозни средства със:
SYNC…….…297
Цифрово радио - превозни средства със:
SYNC3……..…299
Жак за аудио вход……..……301
USB-порт……..….302
Издирване и отстраняване на неизправности
в аудио системата……..302

SYNC™
Обща информация.....……303
Използване на гласово разпознаване…...305
Използване на SYNC™ с Вашия
мобилен телефон…….…307
SYNC™ приложения и услуги……..…319
Използване на SYNC™ с Вашия
медиен плейър…….…...326
Издирване и отстраняване на грешки
на SYNC™.....334

SYNC™ 3
Обща информация.....…….…345
Начална страница 357
Използване на гласово разпознаване ….358
Развлечения.....365
Телефон.....371
Навигация.....376
Apps (Приложения) 386
Настройки 388
Издирване и отстраняване на грешки
на SYNC™ 3..... 399

Приложения
Електромагнитна съвместимост.....412
Лицензионно споразумение за
крайния потребител.....414

ОТНОСНО ТОВА РЪКОВОДСТВО

Благодарим Ви, че избрахте Ford. Препоръчваме Ви да отделите малко време, за да се запознаете с Вашето превозно средство като прочетете това Ръководство. Колкото повече знаете за превозното средство, толкова по-голяма безопасност и удоволствие ще получите при шофирането.

ПРЕДУПРЕЖДЕНИЕ

Ако шофирате без да сте концентрирани, това може да доведе до загуба на контрол над превозното средство, катастрофа и нараняване.Строго Ви препоръчваме да бъдете изключително внимателни, когато ползвате устройства, отклоняващи вниманието Ви от пътя. Ваша основна отговорност е безопасното управление на Вашето превозно средство. Препоръчваме Ви, докато шофирате, да не ползвате никакви ръчно-държими устройства и ако е възможно, ползвайте системи с гласово разпознаване. Уверете се, че познавате всички действащи местни закони, които могат да засягат използването на електронни устройства по време на шофирането.

Бележка: *Това Ръководство описва характеристиките на изделието и опциите, налични в диапазона на всички разработени модели, понякога даже още преди те да са се появили на пазара. То може да представя опции, които не са включени в закупеното от Вас превозно средство.*

Бележка: *Някои от илюстрациите в това Ръководство могат да показват характеристики, които се отнасят за други модели, така че картината може да изглежда съвсем различно за Вас на Вашето превозно средство.*

Бележка:*Винаги използвайте и управлявайте Вашето превозно средство в съответствие с всички действащи закони и регламенти.*

Бележка: *Предайте това Ръководство на купувача, когато продавате Вашето превозно средство. То е неразделна част от Вашето превозно средство.*

Това Ръководство може да показва местоположението на някой компонент, примерно: разположен от лявата страна или от дясната страна. Страната се определя, когато гледате напред, седнали на седалката.

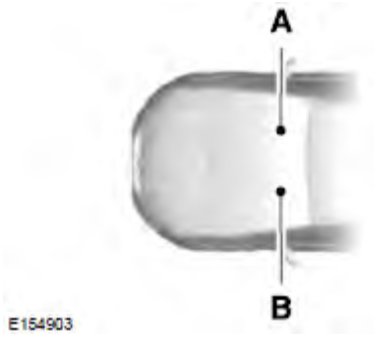

A Дясна страна
B Лява страна

РЕЧНИК НА СИМВОЛИТЕ

Това са някои от символите, които можете да видите на Вашето превозно средство.

Предупреждение за опасност.

Вижте Ръководството за собственика.

Система за кондициониране на въздуха.

Антиблокираща спирачна система.

Избягвайте пушенето, пламъци или искри.

Акумулаторна батерия.

Киселина на акумулаторната батерия.

Спирачна течност – не на основата на петрол.

Спирачна система.

Въздушен филтър за купето.

Капачка за проверка на горивото.

Заключване и отключване на вратата за безопасност на децата.

Долни точки за закрепване на детско столче.

Точка за привързване на детското столче (система Tether).

Круиз контрол (автоматично поддържане на скоростта).

Не отваряйте, когато е горещо.

Неизправност на електронното кормилно управление с усилвател.

Въздушен филтър за двигателя.

Охлаждащо средство за двигателя.

Температура на охлаждащото средство за двигателя.

Моторно масло.

Експлозивен газ.

Предупреждение за вентилатор.

Затегнете предпазния колан.

Въздушна възглавница отпред.

Предни фарове за мъгла.

Връщане на горивната помпа в изходно положение.

Секция с предпазители.

Аварийни мигащи светлини.

Задно стъкло с подгряване.

Предно стъкло с подгряване.

Разделителен панел между купето и багажника.

Крик.

Дръжте далече от досега на деца.

Управление на осветлението.

Предупреждение за ниско налягане в гумите.

Поддържайте правилното ниво на течността.

Обърнете внимание на инструкциите за начина на работа

Паник аларма.

Система за подпомагане на паркирането.

Спирачка за паркиране.

Течност за кормилното управление с усилвател.

Електрически стъклоповдигачи отпред/отзад.

Блокиране на електрическите стъклоповдигачи.

Проверете двигателя скоро.

Странична въздушна възглавница.

Защитете очите.

Контрол на стабилността.

Измийте и избършете предното стъкло.

ЗАПИСВАНЕ НА ДАННИ

Множество електронни компоненти на Вашето превозно средство имат модули за съхранение на данни, съхранявайки временно или постоянно технически данни за състоянието на превозното средство, събития и неизправности.

По принцип, тази техническа информация документира състоянието на части, модули, системи или на околната среда:

- работно състояние на компоненти на системи (примерно нива на запълване).
- съобщения за статуса на превозното средство и неговите отделни компоненти (примерно брой завъртания на колелата/скорост на въртене, забавяне, странично ускорение).
- неизправности и дефекти на важни компоненти на системата (примерно осветление и спирачна система).
- реакции на превозното средство в конкретни ситуации на шофиране (примерно разгъване на въздушната възглавница, активиране на системата за регулиране на стабилността).
- условия на околната среда (примерно температура).

Тези данни са изключително технически и помагат да се идентифицират и коригират неизправности, както и да се оптимизират функции на превозното средство. С тези данни не могат да бъдат създадени профили за движение, показващи изминати маршрути.

Ако се използват услуги (примерно ремонтни дейности, процеси на сервизно обслужване, случаи на гаранция, осигуряване на качество), служителите в мрежата за сервизно обслужване (включително производителите) имат възможност да прочетат тази техническа информация от модулите за съхранение на данни за събития и неизправности, използвайки специални уреди за диагностика. Ако се налага, Вие ще получите допълнителна информация. След като една неизправност е коригирана, тези данни се изчистват от модула за съхранение на неизправности или данните се презаписват постоянно.

Когато използвате превозното средство, могат да възникнат ситуации, при които тези технически данни, заедно с друга информация (доклад за инциденти, повреди на превозното средство, свидетелски показания и т.н.) могат да се асоциират с конкретно лице – вероятно със съдействието на експерт.

Допълнителни функции, за които е постигната договореност с клиента (примерно местоположение на превозното средство в спешни случаи), позволяват да се предават данни за конкретното превозното средство от самото превозно средство.

Бележка: *Не свързвайте безжично включвани устройства към конектора за предаване на данни. Неоторизирани трети страни могат да получат достъп до данните за превозното средство и да влошат характеристиките на системите, свързани с безопасността. Разрешавайте само на ремонтни сервизи, които следват нашите инструкции за сервизно обслужване и ремонт, да свързват своята екипировка към конектора за предаване на данни.*

ПРЕПОРЪКА ЗА ЗАМЕНЯЕМИ ЧАСТИ

Ние сме произвели Вашето превозно средство по най-високите стандарти, като са използвани качествени части. Винаги, когато Вашето превозно средство се нуждае от планова поддръжка или ремонт, препоръчваме Ви да изисквате да се използват оригинални части на Ford и Motorcraft. Можете ясно да идентифицирате оригиналните части на Ford и Motorcraft като проверите за наличието на марките Ford, FoMoCo или Motorcraft, върху частите или техните опаковки.

Планова поддръжка и механични ремонти

Един от най-добрите начини, за да сте сигурни, че Вашето превозно средство ще ви служи много години, е да го поддържате съобразно нашите препоръки, като използвате части, които съответстват на спецификациите, посочени в това Ръководство за собственика. Оригиналните части на Ford и Motorcraft отговарят на тези спецификации или ги надвишават.

Ремонти след сблъсък

Надяваме се никога лично да не участвате в ПТП, но злополуки се случват. Оригиналните части на Ford, които заменят повредените при катастрофа части, покриват строгите ни изисквания за годност, окончателна обработка, структурен интегритет, защита от корозия и съпротивление на натиск. По време на разработването на превозното средство, ние потвърдихме, че тези части осигуряват предвиденото ниво на защита като цяла система. Отличен начин да бъдете сигурни, че получавате това ниво на защита, е да използвате оригинални части на Ford, с които да замените повредените при катастрофата части.

Гаранция за заменяемите части

Оригиналните заменяеми части на Ford и Motorcraft са единствените заменяеми части, които „печелят” от гаранцията на Ford. Щети, причинени на Вашето превозно средство в резултат на неизправност на части, които не са на Ford, могат да не бъдат покрити от Гаранцията на Ford. За допълнителна информация, вижте „Условия на гаранцията на Ford”.

СПЕЦИАЛНИ БЕЛЕЖКИ

Ако конвертирате или модифицирате Вашето превозно средство от продуктовата спецификация, вижте Ръководството за монтаж на каросерията и оборудването на адрес: www.etis.ford.com/BEMM.

ОБОРУДВАНЕ ЗА МОБИЛНИ КОМУНИКАЦИИ

ПРЕДУПРЕЖДЕНИЕ

Ако шофирате, без да сте концентрирани, това може да доведе до загуба на контрол над превозното средство, катастрофа и нараняване. Строго Ви препоръчваме да бъдете изключително внимателни, когато ползвате устройства, отклоняващи вниманието Ви от пътя. Ваша основна отговорност е безопасното управление на Вашето превозно средство. Препоръчваме Ви, докато шофирате, да не ползвате никакви ръчно-държими устройства и ако е възможно, ползвайте системи с гласово разпознаване. Уверете се, че познавате всички действащи местни закони, които могат да засягат използването на електронни устройства по време на шофирането.

Използването на оборудване за мобилни комуникации е придобило изключително голямо значение за осъществяване на дейности в сферата на бизнеса и в личната сфера. Все пак не се налага да правите компромис с личната или чуждата безопасност, когато ползвате такова оборудване. Мобилните комуникации може да увеличат личната безопасност и сигурност, когато се използват правилно, особено в спешни ситуации. Безопасността трябва да е от първостепенно значение, когато използвате устройства за мобилни комуникации, за да се избегне обезсмислянето на тези преимущества. Мобилното комуникационно оборудване включва, но не е ограничено до, безжични телефони, пейджъри, преносими устройства за е-мейл, устройства за текстови съобщения и портативни устройства за двустранна радиовръзка.

ПРЕГЛЕД НА ПАНЕЛА С КОНТРОЛНО-ИЗМЕРВАТЕЛНИ УРЕДИ – ЛЯВО КОРМИЛНО УПРАВЛЕНИЕ (LHD)

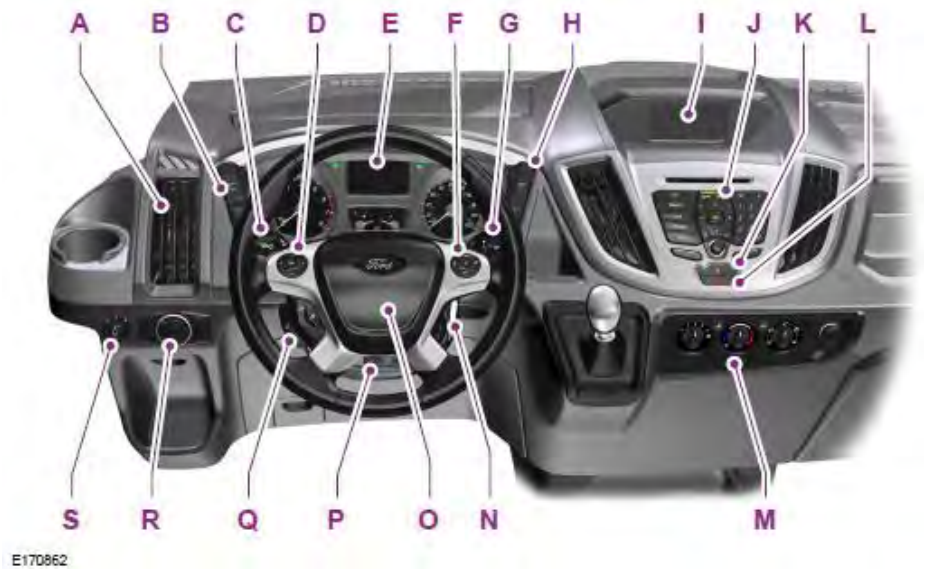

A. Вижте **Вентилационни дюзи**……(стр. 78).

B. Вижте **Автоматичен Старт-Стоп** (стр. 104). Вижте **Подпомагане на паркирането** ……(стр. 134).

C. Вижте **Индикатори за посока** (стр. 56). Вижте **Управление на осветлението** ……(стр. 50).

D. Вижте **Информационни дисплеи……**.(стр. 68).

E. Вижте **Клъстер контролно-измервателни уреди……** (стр. 62).

F. Вижте **Аудио управление** (стр. 44). Вижте **Обща информация……..**(стр. 68).

G. Вижте **Чистачки и уредби за миене на стъкла**……(стр. 47).

H. Вижте **Прозорци и огледала с подгряване**……(стр. 82).

I. Дисплей за информация и развлечения.

J. Вижте **Аудио система**……(стр. 275).

K. Вижте **Заключване и отключване**……(стр. 32).

L. Вижте **Аварийни мигащи светлини**……..(стр. 169).

M. Вижте **Контрол на климата**……(стр. 78).

N. Вижте **Превключвател на запалването**……..(стр. 101).

O. Клаксон

P. Вижте **Регулиране на волана…** (стр. 44).

Q. Вижте **Круиз контрол**……...(стр. 139).

R. Вижте **Осветление**…….(стр. 50).

S. Вижте **Екстериорни огледала**….(стр. 59).

ПРЕГЛЕД НА ПАНЕЛА С КОНТРОЛНО-ИЗМЕРВАТЕЛНИ УРЕДИ – ДЯСНО КОРМИЛНО УПРАВЛЕНИЕ (RHD)

A. Вижте **Вентилационни дюзи** (стр. 78).
B. Вижте **Автоматичен Старт-Стоп** (стр. 104). Вижте **Подпомагане на паркирането** (стр. 134).
C. Вижте **Индикатори за посока** (стр. 56). Вижте **Управление на осветлението** (стр. 50).
D. Вижте **Информационни дисплеи** (стр. 68).
E. Вижте **Клъстер контролно-измервателни уреди** (стр. 62).
F. Вижте **Аудио управление** (стр. 44). Вижте **Обща информация** (стр. 68).
G. Вижте **Чистачки и уредби за миене на стъкла** (стр. 47).

H. Вижте **Прозорци и огледала с подгряване**……(стр. 82).

I. Дисплей за информация и развлечения.

J. Вижте **Аудио система**…….(стр. 275).

K. Вижте **Заключване и отключване**……(стр. 32).

L. Вижте **Аварийни мигащи светлини**……(стр. 169).

M. Вижте **Контрол на климата**……..(стр. 78).

N. Вижте **Превключвател на запалването**…….(стр. 101).

O. Клаксон

P. Вижте **Регулиране на волана**…….(стр. 44).

Q. Вижте **Круиз контрол**……..(стр. 139).

R. Вижте **Осветление**……..(стр. 50).

S. Вижте **Екстериорни огледала**……(стр. 59).

ИНСТАЛИРАНЕ НА СРЕДСТВА ЗА ОБЕЗОПАСЯВАНЕ НА ДЕЦА (ДЕТСКИ СТОЛЧЕТА)

E161855

E133140

E68916

ПРЕУПРЕЖДЕНИЯ

Изключителна опасност! Никога не използвайте средство за обезопасяване на деца, обърнато назад, на седалка, защитена с активна въздушна възглавница пред нея. Може да се стигне до смърт или сериозно нараняване на детето.

ПРЕУПРЕЖДЕНИЯ

Трябва да изключите въздушната възглавница за пътника, когато на предната седалка използвате средство за обезопасяване на деца, обърнато назад.

Трябва да включите въздушната възглавница за пътника след като свалите средството за обезопасяване на деца.

Използвайте одобрено средство за обезопасяване на деца, за да обезопасите деца с ръст под 150 cm (60 in) на задната седалка.

Когато инсталирате средство за обезопасяване на деца, прочетете и следвайте инструкциите на производителя.

По никакъв начин не модифицирайте средствата за обезопасяване на деца.

Не дръжте дете на скута, когато Вашето превозно средство се движи.

Не оставяйте деца или домашни любимци без надзор във Вашето превозно средство, за да се избегне риска от нараняване.

Ако Вашето превозно средство е участвало в катастрофа, средствата за обезопасяване на деца трябва да бъдат проверени.

Само детски столчета (средства за обезопасяване на деца), сертифицирани по ECE-R44.03 (или по-нова версия) са били тествани и одобрени за използване във Вашето превозно средство. Богат избор от детски столчета можете да намерите при оторизиран дилър.

Бележка: *Задължението за използване на детски столчета се различава в различните страни.*

Детски столчета за различни теглови групи

Използвайте правилното детско столче както следва:

Столче за безопасност на бебета, обърнато

назад E68918

Обезопасете децата с тегло под 13 kg (29 lb) в столче за безопасност на бебета, обърнато назад (Група 0+) на предната седалка.

Столче за безопасност на деца

E68920

Обезопасете децата с тегло между 13 kg (29 lb) и 18 kg (40 lb) в столче за безопасност на деца (Група 1) на предната седалка.

Повдигащи седалки

ПРЕДУПРЕЖДЕНИЯ

Не монтирайте повдигаща седалка или повдигаща възглавница само с ремъка за скута на предпазния колан.

ПРЕДУПРЕЖДЕНИЯ

Не монтирайте повдигаща седалка или повдигаща възглавница с предпазен колан, който е отпуснат или усукан.

Не прекарвайте предпазния колан под рамото на Вашето дете или зад гърба му.

Не използвайте възглавници, книги или кърпи, за да повдигнете позицията на седене на детето (височината).

Уверете се, че Вашето дете е седнало в изправено положение.

Когато използвате детско столче на задна седалка, уверете се, че детското столче приляга плътно към седалката на превозното средство. То не трябва да се допира до опората за глава. Ако е необходимо, свалете опората за глава.

Трябва да върнете на мястото й опората за глава след като свалите детското столче.

Обезопасете децата с тегло над 15 kg (33lb), но с ръст под 150 cm (60 in) в повдигаща седалка или повдигаща възглавница.

Повдигаща седалка (Група 2)

E70710

Ние препоръчваме да използвате повдигаща седалка, комбинираща възглавница с облегалка, вместо само повдигаща възглавница. Повдигнатата позиция на седене ще Ви позволи да позиционирате раменния ремък на предпазния колан за възрастни в центъра на детското рамо, а ремъка за скута - стегнато през неговите бедра.

Повдигаща възглавница (Група 3)

ПРЕДУПРЕЖДЕНИЕ

Когато използвате повдигаща възглавница, уверете се, че сте регулирали опората за глава на превозното средство за тази позиция на сядане.

Точки за закрепване ISOFIX

ПРЕДУПРЕЖДЕНИЕ

Когато използвате системата ISOFIX, използвайте средство, предотвратяващо въртенето на столчето. Препоръчваме да използвате горно привързване на столчето (TopTether) или опорно краче.

Вашето превозно средство може да има точки на закрепване ISOFIX, които са универсално пригодени за одобрените детски столчета ISOFIX.

Системата ISOFIX има две твърди монтажни рамена върху детското столче, които се свързват към точките за закрепване на седалките от втори ред, там, където се срещат възглавницата и облегалката. За детски столчета с TopTether, точките за закрепване Tether са монтирани от долната страна или на гърба на седалките на втория ред.

Бележка: *Ако купувате детско столче ISOFIX, уверете се, че знаете правилната теглова група и размерния клас ISOFIX за предвиденото място на сядане. Вижте* ***Позициониране на средство за обезопасяване на деца (детско столче)*** *(стр. 19).*

Монтиране на детско столче с горно привързване (TopTether)

ПРЕДУПРЕЖДЕНИЕ

Не закрепвайте ремъка за горно привързване (TopTether) към нищо друго, освен към определената за целта точка за закрепване на ремъка за горно привързване.

Следвайте инструкциите на производителя на детското столче, за да инсталирате детско столче с горно привързване (TopTether).

Тип 1

Тип 2

Монтиране на детско столче с опорно краче

ПРЕДУПРЕЖДЕНИЯ

Ако използвате средство за обезопасяване на деца (детско столче), което има опорно краче, уверете се, че опорното краче се опира надеждно на пода.

Уверете се, че производителят на средства за обезопасяване на деца (детски столчета) е посочил Вашето превозно средство като подходящо за използване с този тип детско столче.

Следвайте инструкциите на производителя на детски столчета, за да инсталирате детско столче с опорно краче.

E162148

ПОЗИЦИОНИРАНЕ НА СРЕДСТВО ЗА ОБЕЗОПАСЯВАНЕ НА ДЕЦА (ДЕТСКО СТОЛЧЕ)

ПРЕДУПРЕЖДЕНИЯ

Изключително голяма опасност! Никога не използвайте обърнато назад детско столче на седалка, която е защитена с активна въздушна възглавница пред нея. Може да се стигне до сериозно нараняване или даже смърт на детето.

ПРЕДУПРЕЖДЕНИЯ

Когато използвате детско столче с опорно краче, уверете се, че опорното краче се опира надеждно на пода.

След като свалите детското столче, отново трябва да монтирате опората за глава.

Когато използвате детско столче и предпазен колан, уверете се, че предпазният колан не е хлабав или усукан.

Уверете се, че детското столче се опира плътно към седалката на превозното средство. Ако е необходимо, регулирайте облегалката на седалката до изправено положение. Може да се наложи и да повдигнете или да свалете опората за глава.

Бележка: *Когато използвате средство за обезопасяване на деца (детско столче) на предната седалка, винаги регулирайте седалката за пътника отпред, възможно най-назад. Ако се окаже трудно да се стегне секцията за скута на предпазния колан, без да е хлабава, регулирайте облегалката до напълно изправено положение и повдигнете височината на седалката.*

Свържете се с оторизиран дилър за последните подробности, отнасящи се до препоръчаните от нас средства за обезопасяване на деца.

Безопасност на децата

Позиции на седалката	Категории теглова група				
	0	0+	1	2	3
	до kg (lb) 10 (22)	до kg (lb) 13 (29)	обхват kg (lb) 9-18 (20-40)	обхват kg (lb) 15-25 (33-55)	обхват kg (lb) 22-36 (49-79)
Седалка за пътника отпред с въздушна възглавница **ON (вкл.**)	X	X	UF[1]	UF[1]	UF[1]
Седалка за пътника отпред с въздушна възглавница **OFF (изкл.**)	U[1]	U[1]	U[1]	U[1]	U[1]
Задни седалки – втори ред, централна позиция - бус	U/X[1]	U/X[1]	U/X[1]	U/X[1]	U/X[1]
Задни седалки – втори ред, външни позиции и трети до шести ред - бус	L/X[1]	L/X[1]	L/X[1]	L/X[1]	L/X[1]
Задни седалки – втори ред – двойна кабина във ван	U	U	U	U	U
Задни седалки – втори ред – автомобил-шаси с двойна кабина	L	L	L	L	L
Задни седалки – втори ред – широко комби	U	U	U	U	U
Задни седалки – втори ред – тясно комби (прозорец и средна седалка)	X	X	UF[1]	UF[1]	UF[1]

Безопасност на децата

Позиции на седалката	Категории теглова група				
	0	0+	1	2	3
	до kg (lb) 10 (22)	до kg (lb) 13 (29)	обхват kg (lb) 9-18 (20-40)	обхват kg (lb) 15-25 (33-55)	обхват kg (lb) 22-36 (49-79)
Задни седалки – втори ред - тясно комби (седалка от страната на вратата)	X	X	X	X	X
Задни седалки – трети ред - комби	L	L	L	L	L

L – Подходящо само за следните детски столчета:

- Група 0 и 0+ Britax Baby-safe plus (E1-04301146)
- Група 1 Maxi-Cosi Priori XP (E1-04301153)
- Групи 2 и 3 Britax Kid (E1-04301148)

U – Подходящо за универсална категория детски столчета, одобрени за използване в тази теглова група.

U[1] – Подходящо за универсална категория детски столчета, одобрени за използване в тази теглова група. Обаче, ние препоръчваме да обезопасите децата в одобрено от правителството детско столче, на задната седалка.

UF[1] – Подходящо за универсална категория системи за обезопасяване на деца, обърнати напред. Обаче, ние препоръчваме да обезопасите децата в одобрено от правителството детско столче, на задната седалка.

X – Не е подходящо за деца от тази теглова група.

X[1] – Не е подходящо за деца от тази теглова група, ако превозното средство е оборудвано със седалки с неподвижни опори за глава.

Детски столчета ISOFIX

Позиции на седалката		**Категории теглова група**		
		0	**0+**	**1**
		до kg (lb) **10 (22)**	**до kg (lb)** **13 (29)**	**обхват kg (lb)** **9-18** **(20-40)**
		Столче за безопасност на бебета		**Столче за безопасност на деца**
Задна седалка ISOFIX – втори ред – бус[2]	Размер-тип	IU	IU	IU
	Размерен клас	E	D, E	A, B, B1, D
Задна седалка ISOFIX – втори ред – двойна кабина във ван	Размер-тип	IU	IU	IU
	Размерен клас	E	C, D, E[1]	A, B, B1, C, D
Задна седалка ISOFIX – автомобил-шаси с двойна кабина	Размер-тип	IU	IU	IU
	Размерен клас	E	C, D, E[1]	A, B, B1, C, D
Задна седалка ISOFIX – втори ред – комби	Размер-тип	IU	IU	IU
	Размерен клас	E	C, D, E[1]	A, B, B1, C, D
Задна седалка ISOFIX – трети ред – комби	Размер-тип	X	X	IU
	Размерен клас			A, B, B1

IU - Подходящо за универсална категория детски столчета ISOFIX, одобрени за използване в тази теглова група.

[1] Ако Вашето превозно средство е оборудвано с две седалки на първия ред, подходящи са детски столчета от тип C. Ако Вашето превозно средство е оборудвано с двойна седалка за пътници на първия ред, подходящи са само столчета от тип D.

[2] Не са налични седалки ISOFIX, ако превозното средство е оборудвано със седалки с неподвижни опори за глава.

Бележка: *Когато купувате детски столчета ISOFIX, уверете се, че знаете правилната теглова група и размерния клас ISOFIX за предвидените места за сядане.*

Размерният клас ISOFIX, както за универсални, така и за полу-универсални системи за обезопасяване на деца, е обозначен с главните букви от A до E. Тези идентифициращи букви са отбелязани върху детските столчета ISOFIX.

КЛЮЧАЛКИ ЗА БЕЗОПАСНОСТ НА ДЕЦА

ПРЕДУПРЕЖДЕНИЕ

Не можете да отворите отвътре задните врати, ако сте поставили ключалката за безопасност на деца в положение **on** (вкл.).

Ключалката за безопасност на деца се намира в задния край на всяка задна врата. Вие трябва да зададете ключалката за безопасност на деца поотделно за всяка врата.

Лява страна

Завъртете по посока обратна на часовниковата стрелка, за да заключите ключалката за безопасност на деца, а по посока на часовниковата стрелка, за да я отключите.

Дясна страна

Завъртете по посока на часовниковата стрелка, за да заключите ключалката за безопасност на деца, а по посока обратна на часовниковата стрелка, за да я отключите.

ЗАТЯГАНЕ НА ПРЕДПАЗНИТЕ КОЛАНИ

ПРЕДУПРЕЖДЕНИЯ

Пъхнете езика в закопчалката докато чуете отчетливо кликване. Няма да сте затегнали правилно предпазния колан, ако не чуете този звук.

Уверете се, че Вашият предпазен колан е прибран безопасно настрани и не е останал извън превозното средство, когато затваряте вратата.

E68584

E68585

E68586

Издърпайте постепенно предпазния колан. Той може да се заключи, ако го издърпате рязко или ако Вашето превозно средство е на наклон.

Натиснете червения бутон на закопчалката, за да освободите предпазния колан. Хванете езика и го оставете да се прибере плавно и докрай в неговата прибрана позиция.

Използване на предпазни колани при бременност

ПРЕДУПРЕЖДЕНИЕ

Позиционирайте правилно предпазния колан, за да осигурите Вашата безопасност и тази на нероденото Ви дете. Не използвайте само ремъка за скута или раменния ремък.

E170730

Бременната жена винаги трябва да е с поставен предпазен колан. Ремъкът за скута на комбинирания колан (с ремък за скута и раменен ремък), трябва да бъде позициониран ниско през бедрата, под корема, и да бъде само толкова стегнат, че да й бъде комфортно. Раменният ремък на комбинирания колан трябва да бъде позициониран така, че да минава през средата на рамото и центъра на гърдите.

РЕГУЛИРАНЕ НА ПРЕДПАЗНИЯ КОЛАН ПО ВИСОЧИНА

ПРЕДУПРЕЖДЕНИЕ

Позиционирайте височинния регулатор на предпазния колан (регулатор на положението на предпазния колан по височина) така, че предпазният колан да минава през средата на Вашето рамо. Ако не регулирате правилно предпазния колан по височина, това ще намали ефективността на предпазния колан и ще увеличи риска от нараняване при катастрофа.

Предпазен колан на предната седалка

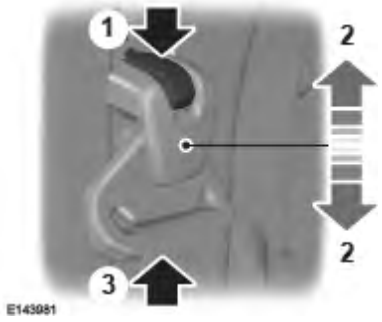

1. Придържайте предпазния колан, когато натискате бутона на регулатора.
2. Плъзнете регулатора до желаната позиция, след което освободете бутона.
3. Издърпайте надолу предпазния колан, за да се уверите, че е фиксиран на място.

Предпазен колан на задните седалки (ако е наличен)

ПРЕДУПРЕЖДЕНИЕ

Пътникът трябва да е сигурен, че плъзгачът е над линията.

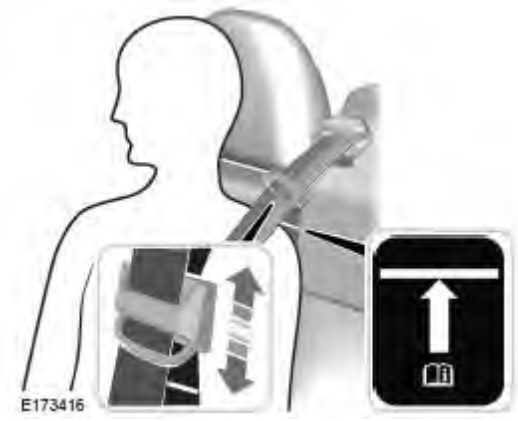

Нагласете долният ръб на плъзгача, така че той да е над бялата линия.

Ако, когато седите изправен, Вашето рамо е под бялата линия, можете да регулирате плъзгача до позиция под линията, така че коланът да преминава през средата на Вашето рамо.

M2 бус, предпазен колан на задната седалка с неподвижни опори за глава

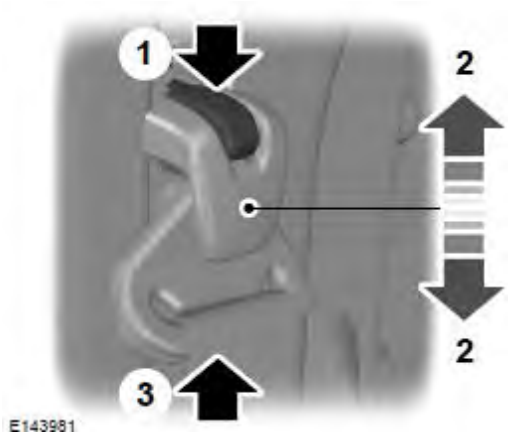

1. Придържайте предпазния колан, докато натискате бутона на регулатора.
2. Плъзнете регулатора до желаната позиция, след което освободете бутона.
3. Издърпайте надолу предпазния колан, за да се уверите, че е фиксиран на място.

НАПОМНЯНЕ ЗА ПРЕДПАЗЕН КОЛАН

ПРЕДУПРЕЖДЕНИЕ

Системата осигурява защита само ако използвате правилно предпазния колан.

Ще свети предупредителна лампичка и ще прозвучи звуков предупредителен сигнал, когато са налице следните условия:

- Предпазният колан на шофьора не е затегнат.
- Вашето превозно средство превишава сравнително ниска скорост.

Предупредителната лампичка ще свети и когато предпазният колан на шофьора не е затегнат при движещо се превозно средство.

Ако не сте затегнали предпазния колан за шофьора, звуковият и визуалният предупредителен сигнал ще се изключат автоматично след около пет минути.

Изключване на напомнянето за предпазен колан

Свържете се с оторизиран дилър.

ПРИНЦИП НА ДЕЙСТВИЕ

ПРЕДУПРЕЖДЕНИЯ

Изключително голяма опасност! Никога не използвайте обърнато назад детско столче на седалка, защитена с активна въздушна възглавница пред нея!

По никакъв начин не модифицирайте предната част на Вашия автомобил. Това ще се отрази неблагоприятно на разгръщането на въздушните възглавници.

Винаги поставяйте предпазен колан и поддържайте достатъчно разстояние между себе си и волана. Само когато използвате предпазния колан правилно, той ще Ви държи в позиция, която ще позволи на въздушната възглавница да постигне оптималния си ефект. Вижте **Сядане в правилната позиция** (стр. 86).

Ремонтите на волана, кормилната колона, седалките, въздушните възглавници и предпазните колани трябва да се извършват от оторизиран дилър.

Поддържайте зоните пред въздушните възглавници свободни от препятствия. Не прикрепвайте нищо към или върху покривалата на въздушните възглавници.

Не пробивайте седалката с остри предмети. Това би повредило и би се отразило неблагоприятно на разгръщането на въздушните възглавници.

Използвайте аксесоари за седалки (калъфи), разработени за седалки със странични въздушни възглавници. Те трябва да бъдат монтирани от оторизиран дилър.

Бележка: *Когато една въздушна възглавница се разгърне, ще се чуе силен звук и ще видите безвреден прахообразен облак. Това е нормално.*
Бележка: *Въздушната възглавница на първия ред предпазва и двете позиции на двойна седалка.*
Бележка: *Почиствайте покривалата на въздушните възглавници само с навлажнена кърпа.*

ВЪЗДУШНА ВЪЗГЛАВНИЦА ЗА ШОФЬОРА

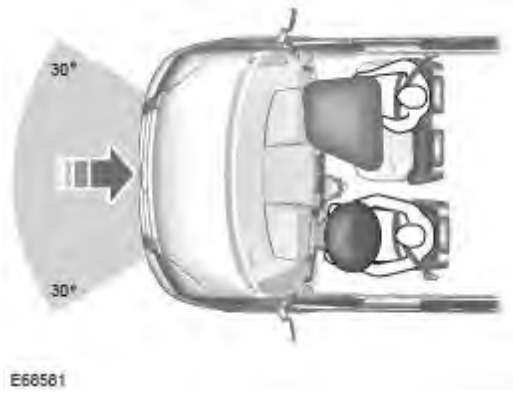

Въздушната възглавница е разработена да се разгърне при значителни челни сблъсъци или сблъсъци, които са до 30 градуса отляво или отдясно. Въздушната възглавница ще се надуе в рамките на няколко хилядни от секундата, смекчавайки преместването на тялото напред, и ще се спуши при контакт с пътника. Въздушната възглавница не е разработена да се разгърне при слаби челни сблъсъци, преобръщане, сблъсъци отзад или странични сблъсъци на превозното средство.

ВЪЗДУШНА ВЪЗГЛАВНИЦА ЗА ПЪТНИКА

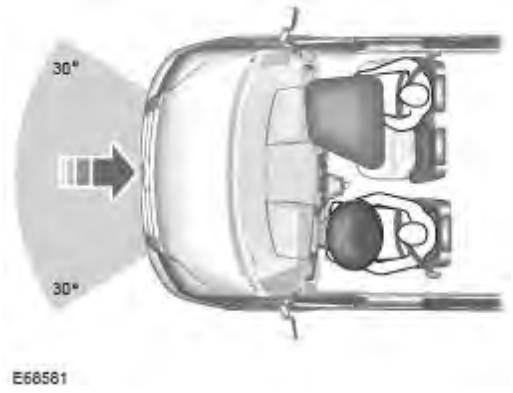

Въздушната възглавница е разработена да се разгърне при значителни челни сблъсъци или сблъсъци, които са до 30 градуса отляво и отдясно. Въздушната възглавница ще се надуе в рамките на няколко хилядни от секундата и ще се спуши при контакт с пътника, като по този начин омекотява движението на тялото напред. Въздушната възглавница не е разработена да се разгърне при слаби челни сблъсъци, преобръщане, сблъсъци отзад или странични сблъсъци на превозното средство.

ДЕАКТИВИРАНЕ НА ВЪЗДУШНАТА ВЪЗГЛАВНИЦА ЗА ПЪТНИКА

Изключване на въздушната възглавница за пътника (ако е налично)

ПРЕДУПРЕЖДЕНИЕ

Вие трябва да изключите въздушната възглавница за пътника, когато използвате детско столче обърнато назад, на предната седалка.

E71313

Превключвателят с ключ и предупредителната лампа за деактивирана въздушна възглавница се намират на панела с контролно-измервателни уреди.

E144003

E144007

A. Превключвател в позиция **off** (изкл.)
B. Превключвател в позиция **on** (вкл.)

Когато включите запалването, проверете дали предупредителната лампа за деактивирана въздушна възглавница свети.

Включване на въздушната възглавница за пътника (ако е налична)

ПРЕДУПРЕЖДЕНИЕ

Трябва да включите въздушната възглавница за пътника след като сте свалили детското столче.

Завъртете превключвателя в позиция B.

СТРАНИЧНИ ВЪЗДУШНИ ВЪЗГЛАВНИЦИ

ПРЕДУПРЕЖДЕНИЯ

Не поставяйте предмети или не монтирайте екипировка на или близо до тавана на купето до надлъжната релса, които могат да направят контакт с разгръщащата се въздушна възглавница тип завеса. Неспазването на тези инструкции може да увеличи риска от нараняване на хора в случай на сблъсък.

Не облягайте главата си на вратата. Страничната въздушна възглавница може да Ви нарани, когато тя се разгръща от страничната част на облегалката.

Не използвайте аксесоари за седалки (калъфи). Използването на аксесоари за седалки (калъфи) може да попречи на разгръщането на страничните въздушни възглавници и да увеличи риска от нараняване при инцидент.

Не се опитвайте да извършвате сервизно обслужване, да ремонтирате или да модифицирате системите за допълнителна безопасност с въздушна възглавница на седалката, нейните предпазители или калъфите на седалките при превозно средство със странични въздушни възглавници, тъй като можете да бъдете сериозно наранени или убити. Възможно най-бързо се свържете с оторизиран дилър.

Ако страничната въздушна възглавница се е разгърнала, тя няма да функционира повече. Системата на страничната въздушна възглавница (включително седалката) трябва да бъде инспектирана възможно най-скоро. Ако въздушната възглавница не бъде сменена, това ще увеличи риска от нараняване при катастрофа.

E72658

Страничните въздушни възглавници се намират на възможно най-външната страна на облегалката на всяка предна седалка. Към съответната страна на седалката е прикрепен етикет, който индицира мястото.

E152533

Страничните въздушни възглавници са разработени да се разгърнат между панела на вратата и пътника, за да увеличат защитата при определени сблъсъци.

Въздушната възглавница ще се разгърне при значителни странични сблъсъци. Тя може да се разгърне също така при значителни фронтални сблъсъци. Въздушната възглавница няма да се разгърне при малки странични и челни сблъсъци, сблъсъци отзад или при преобръщане.

СТРАНИЧНИ ВЪЗДУШНИ ВЪЗГЛАВНИЦИ ТИП „ЗАВЕСА”

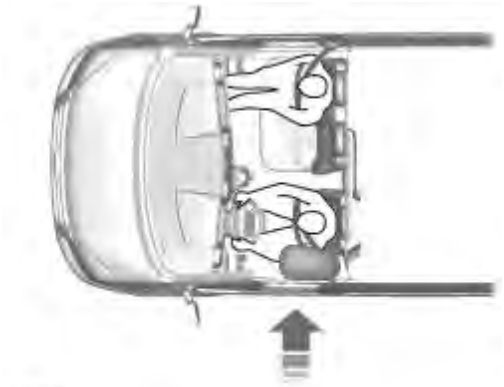

E68905

Страничните въздушни възглавници тип „завеса” се намират над двата странични прозореца, там където са седалките за шофьора и пътника отпред. В обшивката на тавана на салона, над страничните прозорци, има монтирани етикети, за да се обозначи местоположението на въздушните възглавници.

Въздушните възглавници ще се разгърнат при значителни странични сблъсъци. Те ще се разгърнат и при значителни челни сблъсъци под ъгъл. Въздушните възглавници няма да се разгърнат при слаби странични и челни сблъсъци, сблъсъци отзад или при преобръщане.

Ключове и дистанционни управления

ОБЩА ИНФОРМАЦИЯ ЗА РАДИО ЧЕСТОТИТЕ

Бележка: *Промени или модификации, които не са изрично одобрени от институцията, отговаряща за съответствието, могат да доведат до отнемане на правото на потребителя да работи с оборудването.*

Типичният работен диапазон за Вашия предавател/трансмитер е приблизително 10 m (33 ft).

Работният диапазон може да бъде намален поради:

- атмосферни условия,
- намиращи се в близост радио кули,
- конструкции около Вашето превозно средство,
- други превозни средства, паркирани в съседство с Вашето.

Радиочестотата, използвана от Вашето дистанционно управление, може да бъде използвана и от други радиопредаватели, например аматьорско радио, медицинско оборудване, безжични слушалки, безжични дистанционни управления, мобилни телефони, зарядни устройства за батерии и алармени системи. Ако честотите са претоварени, Вие няма да можете да ползвате Вашето дистанционно управление. Можете да заключвате и отключвате вратите с ключа.

Бележка: *Уверете се, че Вашето превозно средство е заключено, преди да го оставите без надзор.*

Бележка: *Когато сте в обхвата, дистанционното управление ще работи, ако случайно натиснете произволен бутон.*

Бележка: *Дистанционното управление съдържа чувствителни електрически компоненти. Излагането на влага или удар може да причини трайна повреда.*

ДИСТАНЦИОННО УПРАВЛЕНИЕ
Вашето превозно средство се доставя с презареждащо се дистанционно управление. Батерията на дистанционното управление автоматично се зарежда, когато ключът е поставен в запалването и двигателят работи. Вие трябва да използвате всичките си дистанционни управления, за да карате Вашето превозно средство поне веднъж годишно, за да предпазите батерията на дистанционното управление от загуба на заряд.

Бележка: *Батерията на дистанционното управление не може да бъде сменяна. Не се опитвайте да извадите или да смените батерията, тъй като това може да причини повреда на корпуса на ключа, която не се покрива от Гаранцията на превозното средство.*

Можете да купите дубликати на ключовете или дистанционните управления от оторизиран дилър.

Препрограмиране на функцията за отключване

Бележка: *Когато натиснете отключващия бутон, отключват се или всички врати, или само вратите за шофьора и пътника. Ако натиснете отново отключващия бутон, отключват се всички врати.*

Натиснете и задръжте едновременно отключващия и заключващия бутон на дистанционното управление за най-малко четири секунди с изключено запалване. Индикаторите за посока мигват два пъти, за да потвърдят промяната. За да се върнете към оригиналната функция за отключване, повторете процеса.

ЗАМЯНА НА ЗАГУБЕН КЛЮЧ ИЛИ ДИСТАНЦИОННО УПРАВЛЕНИЕ
Дубликати на ключовете или дистанционните управления могат да бъдат закупени от оторизиран дилър. Оторизираните дилъри могат да програмират дистанционни управления за Вашето превозно средство. Вижте Дистанционно управление (стр. 31).

Свържете се с оторизиран дилър, за да препрограмирате пасивната система против кражби.

ЗАКЛЮЧВАНЕ И ОТКЛЮЧВАНЕ

Бележка: *Уверете се, че сте заключили Вашето превозно средство, преди да го оставите без надзор.*

Бележка: *Не оставяйте Вашите ключове във Вашето превозно средство.*

Заключване на вратите

Натиснете бутона, за да заключите всички врати. Индикаторите за посока ще мигнат.

Бележка: *Можете да заключите вратата на шофьора с ключа. Завъртете върха на ключа към предната част на Вашето превозно средство. Използвайте ключа, когато дистанционното управление не функционира.*

Двойно заключване на вратите

ПРЕДУПРЕЖДЕНИЕ

Не използвайте двойно заключване, когато вътре в превозното средство има пътници или домашни животни. Вратите няма да могат да бъдат отключени или отворени от вътрешната страна, когато са заключени двойно.

Двойното заключване е характеристика против кражби, която предотвратява отварянето на вратите от някой, който се намира в превозното средство.

Бележка: *Ако заключите двойно превозното средство докато сте вътре, включете запалването, за да върнете ключалките на вратите до положението за единично заключване.*

Натиснете бутона двукратно в рамките на три секунди. Индикаторът за посока ще мигне.

Бележка: *Можете да заключите двойно Вашето превозно средство с ключа. Завъртете ключа в позиция за заключване два пъти в рамките на три секунди. Използвайте ключа, когато дистанционното управление не функционира.*

Отключване на вратите

Натиснете бутона, за да отключите всички врати. Индикаторите за посока ще мигнат.

Бележка: *Вие можете да отключите вратата за шофьора с ключа. Завъртете върха на ключа в посока на задната част на Вашето превозно средство. Използвайте ключа, когато дистанционното управление не функционира.*

Бележка: *Когато заключите Вашето превозно средство за няколко седмици, дистанционното управление се изключва. Вашето превозно средство трябва да бъде отключено и двигателят да бъде стартиран като се използва ключа. Щом като отключите и стартирате Вашето превозно средство, дистанционното управление се активира.*

Препрограмиране на функцията за отключване

Бележка: *Когато натиснете отключващия бутон, отключват се или всички врати, или само вратата за шофьора и пътника.*

Можете да препрограмирате функцията за отключване, така че всички врати да се отключват.

Натиснете и задръжте едновременно отключващия и заключващия бутон на дистанционното управление за най-малко четири секунди при изключено запалване. Индикаторите за посока мигват два пъти, за да се потвърди промяната.

За да се върнете към оригиналната функция за отключване, повторете процеса.

Освен това, Вие можете да сменяте между режимите за отключване като използвате информационния дисплей. Вижте **Обща информация** (стр. 68).

Заключване и отключване на вратите от вътрешната страна

A. Заключено
B. Отключено

Можете да видите статуса на заключване на вратите на панела с контролно-измервателни уреди. Лампата ще свети, когато заключите Вашето превозно средство.

Отваряне и затваряне на плъзгащата се врата.

Отваряне на плъзгащата се врата

Дръпнете вътрешната дръжка на вратата, за да отворите вратата.

Затваряне на плъзгащата се врата

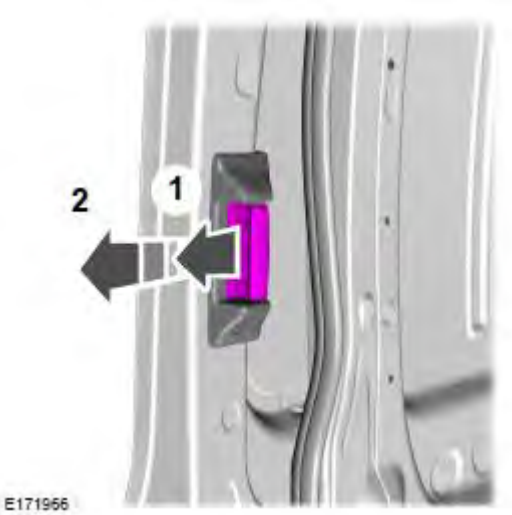

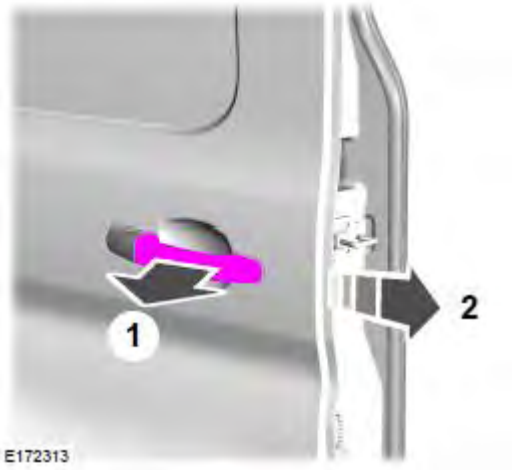

1. Дръпнете дръжката на вратата, за да освободите характеристиката за проверка на вратата.
2. Плъзнете вратата, за да се затвори.

Отваряне на двойните задни врати.

Отваряне докрай на двойните задни врати

Плъзнете ръчката, за да освободите фиксиращия механизъм и отворете докрай двойните задни врати.

Заключване с удар

Когато няма захранване към Вашето превозно средство, заключването с удар Ви позволява автоматично да заключите вратата, когато я затворите. Можете ръчно да заключите вратата за пътника отпред, плъзгащите се врати и задната врата за багажа като използвате ключа.
Бележка: *Не оставяйте ключовете във Вашето превозно средство*.
Бележка: *Може да прозвучи звуков сигнал, ако опитате да заключите вратите при отворена врата.*
Автоматично заключване (ако е налично)
Автоматичното заключване заключва всички врати, ако са изпълнени следните условия:

- Всички врати са затворени.
- Запалването е включено.
- Вие превключвате на предавка, привеждаща Вашето превозно средство в движение.
- Скоростта на Вашето превозно средство превишава предварително определена граница.

Вие можете да включите тази функция, като използвате информационния дисплей. Вижте **Информационни дисплеи** (стр. 68). Ако сте включили тази функция, използвайте или отключващия бутон от вътрешната страна на вратата, или изключете запалването и използвайте ключа или дистанционното управление, за да отключите задната или плъзгащата се врата.

Повторно автоматично заключване

Вратите отново ще се заключат автоматично, ако не отворите врата в рамките на 45 секунди след като сте отключили вратите с дистанционното управление. Ключалките на вратите и алармата ще се върнат в предишното си положение.

Автоматично отключване

Автоматичното отключване отключва всички врати, ако са изпълнени следните условия:

- Запалването е включено, всички врати са затворени и скоростта на Вашето превозно средство превишава предварително определена граница.
- Вашето превозно средство спре и Вие поставите ключа за запалването в позиция **off** (изкл.) или в позиция за аксесоари.
- Вие отворите вратата на шофьора в рамките на 10 минути от изключването на запалването или в позиция аксесоари.

Можете да включите тази функция, като използвате информационния дисплей. Вижте **Информационни дисплеи** (стр. 68).

Отключване на вратите (Отключване на една стъпка)

Можете да включите тази функция като използвате информационния дисплей. Вижте **Информационни дисплеи** (стр. 68).

Когато използвате тази характеристика, Вие ще отключите всички врати, включително задните врати и плъзгащата се врата.

Бележка: *Индикаторите за посока ще мигнат, когато отключите вратите използвайки дистанционното управление.*

Вие ще отключите всички врати, когато:

- Завъртите ключа в ключалката на вратата.
- Натиснете веднъж отключващия бутон на дистанционното управление.

Бележка: *Когато сте заключили двойно Вашето превозно средство, отключващият бутон от вътрешната страна ще работи само за период от 20 секунди.*

Отключване на вратите (Отключване на две стъпки)

Бележка: *Индикаторите за посока ще мигнат, когато отключите вратите използвайки дистанционното управление.*

Вие ще отключите вратите за шофьора и пътника, когато:

- Дръпнете всяка ръчка от вътрешната страна на вратата (освен когато сте заключили двойно вратите).
- Завъртите ключа в ключалката на вратата.
- Натиснете веднъж отключващия бутон на дистанционното управление.
- Натиснете веднъж отключващия бутон от вътрешната страна на вратата.

Бележка: *Когато сте заключили двойно Вашето превозно средство, отключващият бутон от вътрешната страна ще работи само за период от 20 секунди.*

Вие ще отключите всички врати, когато:

- В рамките на три секунди завъртите два пъти ключа в ключалката на вратата в отключена позиция.
- В рамките на три секунди натиснете два пъти отключващия бутон на дистанционното управление.
- В рамките на три секунди натиснете два пъти отключващия бутон от вътрешната страна.

Бележка: *Когато сте заключили двойно Вашето превозно средство, отключващият бутон от вътрешната страна ще работи само за период от 20 секунди.*

Конфигурируемо отключване

Конфигурируемото отключване се настройва при покупката на превозното средство. То Ви позволява да изберете кои врати да се отварят, когато натиснете един или два пъти отключващия бутон или отключващия бутон за товарната зона на дистанционното управление. Вие няма да можете отново да включите тази характеристика, ако сте я изключили. Свържете се с оторизиран дилър за допълнителна информация.

Авариен изход, отзад

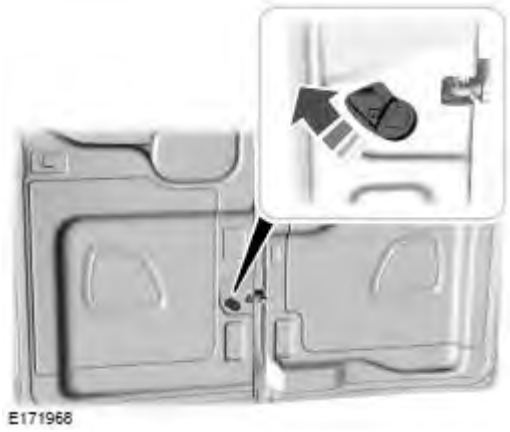

Дръпнете нагоре ръчката от вътрешната страна, за да отворите вратата при аварийна ситуация.

ПАСИВНА СИСТЕМА ПРОТИВ КРАЖБИ

Принцип на действие

Системата предотвратява стартирането на двигателя от лице с некоректно кодиран ключ.

Бележка: *Не оставяйте коректно кодирани ключове в превозното средство. Винаги вземайте Вашите ключове и заключвайте всички врати, когато напускате превозното средство.*

Кодирани ключове

Ако сте загубили ключ, можете да получите ключ-дубликат от оторизиран дилър. Ако е възможно, дайте му номера на ключа от етикета, осигурен с оригиналните ключове. Можете да получите и допълнителни ключове от оторизиран дилър.

Бележка: *Трябва да изтриете и прекодирате всички Ваши останали ключове, в случай че сте загубили ключ. Трябва да замените кодираните ключове заедно с прекодирането на останалите ключове. Свържете се с оторизиран дилър за повече информация.*

Бележка*: Не прикривайте Вашите ключове с метални обекти. Това може да попречи на приемника да разпознае кодиран ключ.*

Активиране на имобилайзера на двигателя

Когато изключите запалването, имобилайзерът на двигателя ще се активира автоматично след кратко време.

Деактивиране на имобилайзера на двигателя

Когато включите запалването, имобилайзерът на двигателя ще се деактивира автоматично, ако се използва правилно кодиран ключ.

Ако не можете да стартирате Вашето превозно средство с правилно кодиран ключ, превозното средство трябва да бъде проверено от оторизиран дилър.

АЛАРМА ПРОТИВ КРАЖБИ

Алармена система

Вашето превозно средство може да има една от следните алармени системи:

- Категория едно на алармата с интериорни сензори и сирена с автономно захранване.
- Аларма за охраняем периметър.

Аларма за охраняем параметър

Алармата за охраняем периметър възпрепятства неоторизиран достъп до Вашето превозно средство през вратите и предния капак. Тя също така защитава аудио уредбата.

Интериорни сензори (ако са налични)

E131656

Бележка: *Не покривайте интериорните сканиращи сензори.*

Сензорите действат като възпиращо средство срещу неоторизирано проникване като засичат всяко движение в рамките на Вашето превозно средство.

Сирена с автономно захранване

Сирената с автономно захранване е допълнителна алармена система, която задейства звуков сигнализатор, когато алармата е задействана. Когато заключите Вашето превозно средство, системата се активира. Звуковият сигнализатор има своя собствена батерия и ще издаде сигнал за тревога даже ако някой разкачи акумулаторната батерия на Вашето превозно средство или самата сирена с автономно захранване.

Задействане на алармата

Когато е активирана, алармата се задейства по някой от следните начини:

- Ако някой отвори врата или предния капак за двигателя без валиден ключ или дистанционно управление.
- Ако някой свали аудио уредбата или навигационната система.
- Ако включите Вашето превозно средство без валиден ключ.
- Ако интериорните сензори детектират движение вътре във Вашето превозно средство.
- На превозни средства със сирената с автономно захранване, ако някой разкачи батерията на Вашето превозно средство или самата система с автономно захранване.

Ако алармата е задействана, звуковият сигнализатор на алармата ще звучи в продължение на 30 секунди и аварийните мигащи светлини ще мигат в продължение на пет минути.

Всеки следващ опит да се предприеме някое от изброените по-горе действия, ще задейства отново алармата.

Настройки за ниво на охраната

ПРЕДУПРЕЖДЕНИЕ

Не активирайте алармата с пълна охрана, ако вътре във Вашето превозно средство има пътници, животни или други движещи се обекти.

Съобщение	Описание
Full guard (Пълна охрана)	Интериорните сензори са включени, когато активирате алармата.
Reduced (Намалена)	Интериорните сензори са изключени, когато активирате алармата. Можете да настроите алармата на намалена охрана само за актуалния цикъл на запалване. Алармата ще се върне в изходно положение до пълна охрана следващия път, когато включите запалването.
Ask on exit (Попитай при излизане)	Можете да настроите информационния дисплей да Ви пита всеки път кое ниво на охрана искате да настроите. На информационния дисплей се появява съобщение всеки път, когато изключите запалването. Ако искате да активирате алармата с намалена охрана, натиснете бутона **ОК**, когато това съобщение се появи. Ако искате да активирате алармата с пълна охрана, напуснете Вашето превозно средство, без да натиснете бутона **ОК**.

Селектиране на пълна или намалена охрана

Бележка: *Селектирането на намалена охрана не настройва алармата за постоянно на намалена охрана. То я настройва за намалена охрана само за настоящия цикъл на запалване. Ако редовно настройвате алармата на намалена охрана, изберете опцията да бъдете питани при излизане от превозното средство.*

Можете да изберете пълна или намалена охрана като използвате информационния дисплей. Вижте **Обща информация** (стр. 68).

Активиране на алармата

За да активирате алармата, заключете Вашето превозно средство. Вижте **Врати и ключалки** (стр. 32).

Деактивиране на алармата

Аларма за охраняем периметър

Деактивирайте и заглушете алармата чрез отключване на вратите с ключа и включване на запалването с правилно кодиран ключ или чрез отключване на вратите с дистанционното управление.

Аларма от категория едно

Деактивирайте и заглушете алармата чрез отключване на вратите с ключа и включване на запалването с правилно кодиран ключ в рамките на 12 секунди, или чрез отключване на вратите с дистанционното управление.

Електрически степенки (ако са налични)

ИЗПОЛЗВАНЕ НА ЕЛЕКТРИЧЕСКИТЕ СТЕПЕНКИ

ПРЕДУПРЕЖДЕНИЯ

При екстремни климатични условия, върху електрическите степенки може да се натрупа много лед, който пречи на тяхното разгъване. Уверете се, че степенките са разгънати и са спрели да се движат преди да се опитате да стъпите на тях. Електрическите степенки ще възстановят нормалното си функциониране, когато блокировката бъде отстранена.

Изключете електрическите степенки преди да използвате крик или да поставите някакъв обект под Вашето превозно средство. Никога не поставяйте ръката си между изтеглената степенка и Вашето превозно средство. Движещата се степенка може да причини нараняване.

Бележка: *Не използвайте електрическите степенки, предните и задни окачени възли, моторите на електрически степенки или точките на окачване на степенките под шасито, като точки за повдигане на Вашето превозно средство с крик. Винаги използвайте правилните точки за повдигане с крик.*

Бележка: *Електрическите степенки могат да работят по-бавно при ниски температури.*

Бележка: *По механизма на подвижните степенки могат да се задържат отлагания, като кал, мръсотия, сняг, лед и сол. Това може да причини нежелан шум. Ако това се случи, ръчно настройте електрическите степенки на позицията за разгъване. След това измийте системата и по-специално предните и задни рамене за окачване със струя под високо налягане.*

Бележка: *Ако потеглите, когато електрическите степенки са разгънати, двигателят може да спре.*

Бележка: *В случай на неизправност, можете ръчно да приберете електрическите степенки.*

Автоматично електрическо разгъване

Електрическите степенки се разгъват автоматично надолу и навън, когато отворите вратата. Това може да Ви помогне при влизане в превозното средство и при излизане от него.

Автоматично електрическо прибиране

Когато затваряте вратите, електрическите степенки се връщат в прибрана позиция след забавяне от две секунди.

Ръчно разгъване на електрическите степенки

Можете ръчно да задействате електрическите степенки от информационния дисплей. Вижте **Обща информация** (стр. 68).

Електрически степенки (ако са налични)

За да настроите електрическите степенки в позиция за разгъване, превъртете до:

Съобщение	Действие
DriverAssist (Подпомагане на шофьора)	Натиснете бутона **ОК**.
Power step (Електрическа степенка)	Натиснете бутона **ОК**.
Deploy (Разгъване)	Натиснете бутона **ОК**.

Активиране и деактивиране

Можете да активирате и деактивирате характеристиката от информационния дисплей. Вижте **Обща информация** (стр. 68).

За да активирате или деактивирате характеристиката за електрически степенки, превъртете до:

Съобщение	Действие и описание
Driver assist (Подпомагане на шофьора)	Натиснете бутона **ОК**.
Power step (Електрическа степенка)	Натиснете бутона **ОК**.
Изберете една от следните опции:	
Off (Изключено)	Натиснете бутона **ОК**. Когато са деактивирани, електрическите степенки се придвижват до прибрана позиция, независимо от позицията на вратата.
Auto (Автоматично)	Натиснете бутона **ОК**. Когато са активирани, електрическите степенки се придвижват в правилната позиция в съответствие с позицията на вратата.

Когато включите запалването, системата се включва автоматично.

Защитна характеристика Bounce-back

Подвижната степенка ще обърне посоката на движението си и ще се премести до края на хода си, ако установи наличието на препятствие докато се премества.

Електрически степенки (ако са налични)

Ръчен режим на работа

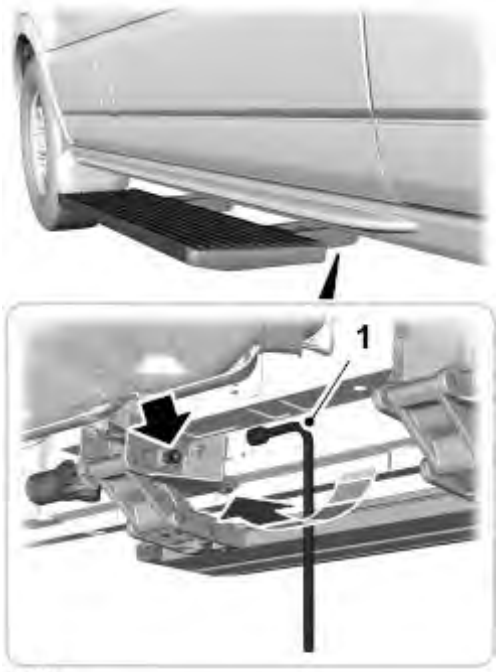

E171471

1. Вкарайте балонния гаечен ключ в направляващия отвор и завъртете ръчката в посока на часовниковата стрелка, докато стъпалото заеме прибрано положение.

Връщане на системата в изходно положение

Можете да върнете системата в изходно положение като отворите и затворите плъзгащата се врата.

Волан

РЕГУЛИРАНЕ НА ВОЛАНА

ПРЕДУПРЕЖДЕНИЕ

⚠ Не регулирайте волана, докато Вашето превозно средство се движи.

Бележка: *Уверете се, че сте седнали в правилната позиция. Вижте* ***Сядане в правилната позиция*** *(стр. 86).*

E95178

1. Деблокирайте (отключете) кормилната колона.
2. Регулирайте волана на желаната позиция.

E95179

3. Блокирайте (заключете) кормилната колона.

АУДИО УПРАВЛЕНИЕ

Изберете желания източник на аудио уредбата.

Можете да ползвате следните функции с органа за управление:

Тип 1

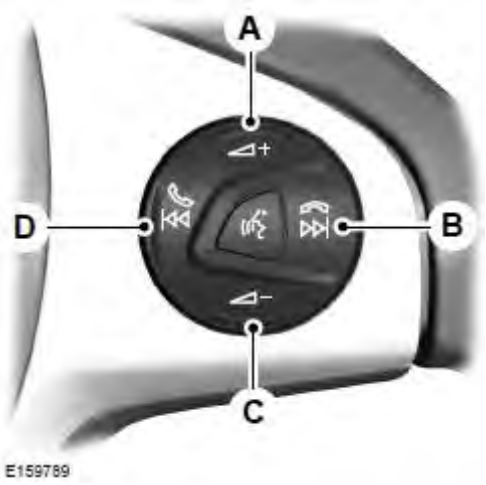

A. Сила на звука нагоре
B. Търсене нагоре, Следващ или Край на обаждане
C. Сила на звука надолу
D. Търсене надолу, Предишен или Приемане на обаждане

Тип 2

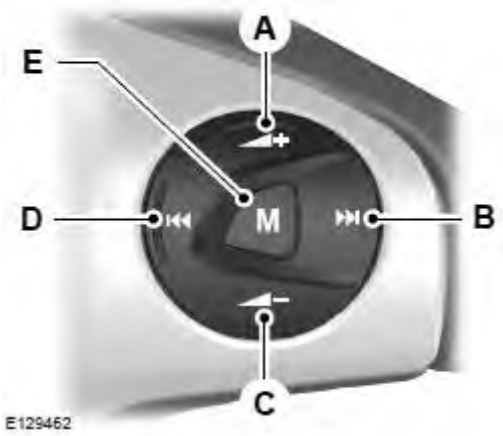

A. Сила на звука нагоре
B. Търсене нагоре или Следващ
C. Сила на звука надолу
D. Търсене надолу или Предишен
E. Режим

Натиснете **M**, за да изберете аудио източника.

Търсене, Следващ или Предишен

Натиснете бутона за търсене, за да:

- Настройте радиото на следващата или предишната предварително запаметена настройка.
- Възпроизведете следващия или предишния запис.

Натиснете и задръжте бутона за търсене, за да:

- Настроите радиото на следващата станция нагоре или надолу по честотната лента.
- Търсите през запис.

ГЛАСОВО УПРАВЛЕНИЕ

Натиснете бутона, за да изберете или отмените гласовото управление. Вижте **SYNC™** (стр. 303).

КРУИЗ КОНТРОЛ

Вижте **Използване на системата за круиз контрол** (стр. 139). Вижте **Използване на адаптивния круиз контрол** (стр. 140).

УПРАВЛЕНИЕ ЧРЕЗ ИНФОРМАЦИОННИЯ ДИСПЛЕЙ

Вижте **Информационни дисплеи** (стр. 68).

ЧИСТАЧКИ ЗА ПРЕДНОТО СТЪКЛО

Бележка: *Напълно размразете предното стъкло, преди да включите чистачките на предното стъкло.*
Бележка: *Уверете се, че сте изключили чистачките на предното стъкло и захранването на превозното средство преди да влезете в автоматична автомивка.*
Бележка: *Ако по предното стъкло се появят ивици или зацапвания, почистете предното стъкло и перата на чистачките. Вижте* ***Проверка на перата на чистачките*** *(стр. 221). Ако това не решава проблема, сменете перата на чистачките с нови. Вижте* ***Смяна на перата на предните чистачки*** *(стр. 221).*
Бележка: *Не използвайте чистачките върху сухо предно стъкло. Това може да надраска стъклото, да повреди перата на чистачките или да причини изгаряне на мотора на чистачките. Винаги използвайте уредбата за миене на предното стъкло преди да започнете да забърсвате сухото стъкло.*
Бележка: *Когато бършете сухо стъкло, чистачките могат да превключват на следващия по-нисък работен режим (ниска скорост или периодично забърсване). Предишният работен режим може да се възстанови след като предното стъкло отново се намокри.*

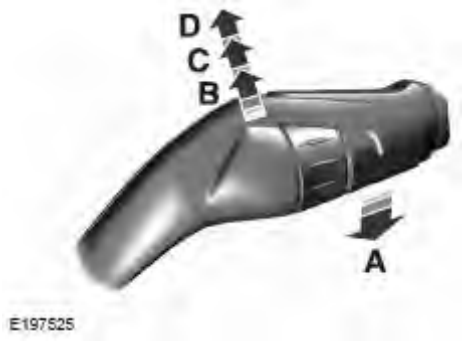

A Единично забърсване
B Периодично забърсване
C Нормално забърсване
D Високоскоростно забърсване

Бележка: *Преместете в позиция* ***O,*** *маркирана на лоста на чистачките, за да изключите.*

Периодично забърсване

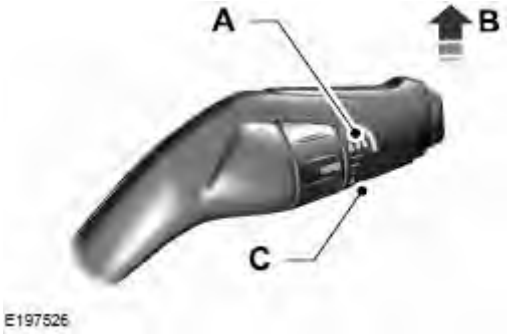

A Интервал за кратко забърсване
B Периодично забърсване
C Интервал за дълго забърсване

Натиснете лоста на чистачките нагоре, за да включите чистачките и след това използвайте въртящия се орган за управление, за да настроите интервала на периодично забърсване.

Чистачки, зависещи от скоростта (ако са налични)

Когато скоростта на Вашето превозно средство нараства, интервалът между забърсванията намалява.

АВТОМАТИЧНИ ЧИСТАЧКИ

Бележка: *Напълно размразете предното стъкло, преди да включите чистачките на предното стъкло.*
Бележка: *Уверете се, че сте изключили чистачките на предното стъкло преди да влезете в автомивка.*
Бележка: *Ако по предното стъкло се появят ивици или зацапвания, почистете предното стъкло и перата на чистачките. Вижте* ***Проверка на перата на чистачките*** *(стр. 221). Ако това не решава проблема, сменете перата на чистачките с нови. Вижте* ***Смяна на перата на предните чистачки*** *(стр. 221).*

Автоматичните чистачки използват сензор за дъжд, намиращ се в зоната около интериорното огледало. Сензорът за дъжд продължава да контролира количеството на водата върху предното стъкло и автоматично регулира скоростта на чистачките.

A Висока чувствителност
B Включено
C Ниска чувствителност

Използвайте въртящия се орган за управление, за да регулирате чувствителността на автоматичните чистачки. Ако изберете ниска чувствителност, чистачките ще работят, когато сензорът установи наличието на голямо количество вода по предното стъкло. Когато изберете висока чувствителност, чистачките ще работят, когато сензорът установи наличието на малко количество вода по предното стъкло.

Поддържайте външната страна на предното стъкло чиста. Сензорът за дъжд е много чувствителен и чистачките могат да започнат да работят, когато по предното стъкло попаднат мръсотия, птичи екскременти или насекоми.

Влажни или зимни атмосферни условия с лед, сняг или мъгла от осолените пътища могат да причинят непоследователно и неочаквано забърсване или зацапване.

При тези условия, можете да предприемете следното:

- Намалете чувствителността на автоматичните чистачки, за да намалите размера на зацапването по предното стъкло.
- Превключете на нормално или високоскоростно забърсване.
- Изключете автоматичните чистачки.

Бележка: *Ако сте включили автоматичните лампи и автоматичните чистачки, предните фарове автоматично ще се включат, когато чистачките за предното стъкло работят продължително.*

Настройки за автоматични чистачки (ако са налични)

Характеристиката за автоматични чистачки по подразбиране е включена и остава включена, докато я изключите на информационния дисплей. С изключени автоматични чистачки, чистачките работят в режим на периодично забърсване. Вижте **Обща информация** (стр. 68).

УРЕДБА ЗА МИЕНЕ НА ПРЕДНОТО СТЪКЛО

Бележка: *Не използвайте чистачките, когато резервоарът на уредбата за миене е празен. Това може да причини прегряване на помпата на уредбата за миене.*

Бележка: *Не използвайте уредбите за миене за повече от 10 секунди наведнъж.*

За да използвате уредбата за миене, дръпнете лоста към Вас.
Когато освободите лоста, забърсването ще продължи за кратко.

ЧИСТАЧКА И УРЕДБА ЗА МИЕНЕ НА ЗАДНОТО СТЪКЛО

Чистачка на задното стъкло

Бележка: *Уверете се, че сте изключили чистачката за задното стъкло и запалването преди да използвате автоматична автомивка.*

A. Периодично забърсване.
B. Нискоскоростно забърсване.
C. Изключено.

Натиснете горната част на бутона, за да включите периодичното забърсване. Натиснете горната част на бутона още веднъж, за да включите нискоскоростното забърсване. Натиснете долната част на бутона, за да изключите чистачката на задното стъкло.

Когато включите чистачките на предното стъкло и преместите лоста за предавките в позиция за задна предавка (R), периодичното почистване на задното стъкло се включва автоматично.

Уредба за миене на задното стъкло

Натиснете лоста напред, за да задействате уредбата за миене на задното стъкло. Когато освободите лоста, чистачките продължават да забърсват за кратко.

Осветление

ОБЩА ИНФОРМАЦИЯ

Кондензат в екстериорните предни и задни фарове

Екстериорните предни и задни фарове имат вентилационни канали, за да изгладят нормалните промени във въздушното налягане.

Кондензатът може да бъде естествен вторичен продукт от тази конструкция. Когато във възела на фара навлезе влажен въздух през вентилационните канали, възможно е да се появи кондензат, когато температурите са ниски. При възникване на нормална кондензация, по вътрешната страна на лещите може да се образува фина мъглявина. При нормалната работа фината мъглявина вероятно ще се изчисти и влагата ще се разнесе през вентилационните канали.

При сухи атмосферни условия почистването може да продължи 48 часа.

Примери за допустим кондензат са:

- наличие на фина мъглявина (никакви ивици, следи от ситни или големи капки),
- фина мъглявина покрива по-малко от 50 % от лещите.

Примери за недопустим кондензат са:

- локвичка вода вътре във фара,
- ивици, наличие на ситни или големи капки вода по вътрешната страна на лещите.

Ако забележите какъвто и да е недопустим кондензат, Вашето превозно средство трябва да бъде проверено от оторизиран дилър.

УПРАВЛЕНИЕ НА ОСВЕТЛЕНИЕТО

Позиции на органа за управление на осветлението

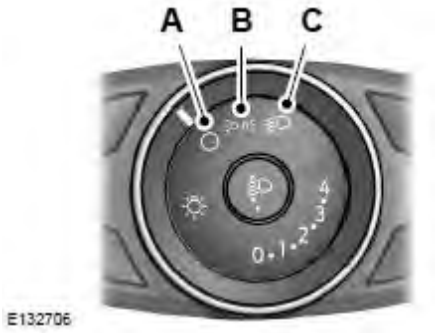

A. Изключено.
B. Светлини за паркиране, светлини за панела с контролно-измервателни уреди, светлини за регистрационната табела и задни светлини.
C. Предни фарове.

Светлини за паркиране (ако са налични)

Изключете запалването.

От двете страни

Изберете позиция **B** на органа за управление на осветлението, за да включите светлините за паркиране.

От едната страна (ако е налично)

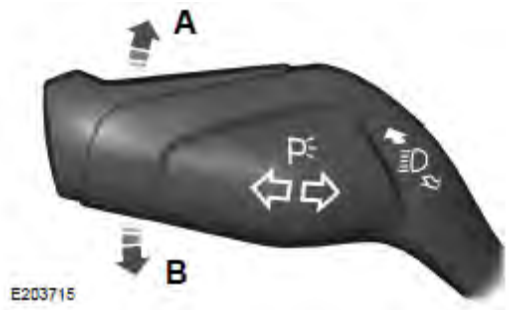

A. Дясна страна
B. Лява страна

Бележка: *Продължителното използване на светлините за паркиране ще причини изтощаване на акумулаторната батерия.*

Бележка: *Светлините за паркиране могат да се изключат автоматично. Това предотвратява изтощаването на акумулаторната батерия на превозното средство.*

Дълги светлини

Натиснете лоста напред, за да включите дългите светлини.

Още веднъж натиснете лоста напред или издърпайте лоста към Вас, за да изключите дългите светлини.

Предни фарове с мигачи

Леко издърпайте лоста към Вас.

АВТОМАТИЧНИ СВЕТЛИНИ

Предните фарове ще се включат и изключат автоматично в ситуации със слабо осветление или при лоши атмосферни условия.

Предните фарове ще останат включени за известно време след като сте изключили запалването. Използвайте органите за управление през информационния дисплей, за да регулирате периода от време, през който предните фарове ще останат включени. Вижте **Информационни дисплеи** (стр. 68).

Когато превключвателят на предните фарове е в позиция за автоматични светлини, екстериорното осветление, активиращо се от чистачките на предното стъкло, ще се включи в рамките на 10 секунди, когато включите чистачките на предното стъкло. Екстериорното осветление ще се изключи малко след като изключите чистачките на предното стъкло.

Тази характеристика няма да включи екстериорното осветление при следните условия:

- при единично забърсване,
- докато чистачките са включени, за да отстранят течността за чистачки в процеса на миене,
- ако чистачките са в автоматичен или периодичен режим на работа.

Бележка: *Ако имате включени автоматични светлини и автоматични чистачки, фаровете за къси светлини ще се включат автоматично, когато чистачките за предното стъкло работят непрекъснато.*

Бележка: *Може би ще трябва ръчно да включите предните фарове при лоши атмосферни условия.*

Бележка: *Ако имате включени автоматични светлини, можете да включите предните фарове за дълги светлини само след като системата е включила предните фарове.*

РЕГУЛАТОР НА ОСВЕТЛЕНИЕТО НА КОНТРОЛНО-ИЗМЕРВАТЕЛНИТЕ УРЕДИ (ДИМЕР)

Натиснете го няколкократно или го натиснете и го задръжте натиснат, докато бъде достигнато желаното ниво.

Бележка: *Ако разкачите акумулаторната батерия или ако тя се изтощи, осветлението на контролно-измервателните уреди ще се върне на предишната настройка за яркост на осветлението*.

ЗАДЪРЖАНЕ НА ПРЕДНИТЕ ФАРОВЕ ПРИ ИЗЛИЗАНЕ ОТ ПРЕВОЗНОТО СРЕДСТВО

След като сте изключили запалването, можете да включите предните фарове като издърпате към Вас лоста на индикатора за посока. Ще чуете кратък звук. Предните фарове ще се изключат автоматично след три минути, ако не сте отворили никоя врата, или след 30 секунди след като е била затворена и последната врата. Можете да отмените тази характеристика като отново издърпате към Вас лоста на индикатора за посока или като включите запалването.

ДНЕВНИ СВЕТЛИНИ

ПРЕДУПРЕЖДЕНИЕ

Системата за дневните светлини не активира задните светлини и може да не осигури адекватно осветление при шофиране в условия на слаба видимост. Също така, позицията на превключвателя за автоматични светлини може да не активира предните фарове в условия на слаба видимост, примерно при мъгла през деня. Уверете се, че предните фарове са включени или са в позиция за автоматични светлини, както е подходящо, при всички условия на слаба видимост. Ако не направите това, може да се стигне до катастрофа.

Когато включите запалването, системата се включва автоматично.

Бележка: *Системата не работи, ако предните фарове са в режим на къси светлини.*

АВТОМАТИЧНО УПРАВЛЕНИЕ НА ДЪЛГИТЕ СВЕТЛИНИ

ПРЕДУПРЕЖДЕНИЯ

Системата е разработена като средство за подпомагане на шофьора. Тя не е предназначена да замени Вашето внимание и преценка. Вие все още сте отговорни да карате с необходимото внимание и грижи.

Може да се наложи ръчно да преодолеете системата, когато доближите до други участници в пътното движение.

Не използвайте системата при лоша видимост, примерно мъгла, силен дъжд, пръски или сняг.

При студени и лоши атмосферни условия системата може да не функционира. Дъжд, сняг и пръски могат да ограничат работата на сензора.

Системата може да не изключва дългите светлини, ако светлините на насрещните превозни средства бъдат закрити от препятствия (примерно предпазни прегради).

Редовно инспектирайте и сменяйте перата на чистачките на предното стъкло, за да сте сигурни, че сензорът на камерата има ясна видимост. Перата на чистачките на предното стъкло трябва да бъдат с правилната дължина.

Бележка: *Поддържайте предното стъкло свободно от препятствия, като птичи екскременти, насекоми и сняг или лед.*
Бележка: *Рефлектиращите пътни знаци могат да бъдат възприети като насрещен трафик и предните фарове ще превключат на къси светлини.*
Бележка: *Винаги монтирайте оригинални части на Ford, когато сменяте крушки на предните фарове. Други крушки могат да намалят характеристиките на системата.*
Системата автоматично ще превключи на дълги светлини, ако е достатъчно тъмно и няма друг трафик. Ако системата детектира предни фарове на приближаващо се превозно средство или детектира задни светлини или улично осветление пред превозното средство, тя ще изключи дългите светлини преди да е отклонила вниманието на другите участници в движението. Късите светлини ще останат включени.

Централно, зад предното стъкло на Вашето превозно средство, е монтиран сензор. По този начин постоянно се следят условията, за да се прецени кога да се включат или изключат дългите светлини.

След като системата е активна, дългите светлини ще се включат, ако:

- е достатъчно тъмно, за да е необходимо да се използват дълги светлини и
- няма трафик или улично осветление отпред и
- скоростта на превозното средство е над 40 km/h (25 mph).

Дългите светлини се изключват, ако:

- естествената външна светлина е достатъчно добра, за да не са необходими дълги светлини,
- детектирани са предни фарове на насрещно превозно средство или задни светлини на превозно средство отпред,
- детектирано е улично осветление,
- скоростта на превозното средство е паднала под 30 km/h (19 mph),
- сензорът на камерата е твърде горещ или е блокиран.

Активиране на системата

Включете системата като използвате информационния дисплей. Вижте **Информационни дисплеи** (стр. 68). Завъртете превключвателя в позицията за автоматични светлини. Вижте **Автоматични светлини** (стр. 51).

Индикаторната лампа светва, за да потвърди, когато системата е готова за подпомагане.

Бележка: *Системата може да се нуждае от известно време за инициализиране след първото включване на запалването, по-специално когато е много тъмно. Дългите светлини няма да се включат автоматично през това време.*

Ръчно преодоляване на системата

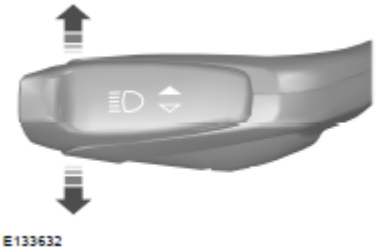

Натиснете или дръпнете лоста, за да превключите между дълги и къси светлини.

Бележка: *Това е временно преодоляване на системата и тя ще се върне на автоматична работа след кратко време*.

За да деактивирате системата за постоянно, използвайте менюто на информационния дисплей или завъртете превключвателя за управление на осветлението от позиция за автоматични светлини на предни фарове.

ПРЕДНИ ФАРОВЕ ЗА МЪГЛА

Натиснете органа за управление, за да включите или изключите фаровете за мъгла.

Можете да включите фаровете за мъгла, когато органът за управление на осветлението е във всяка друга позиция без позиция off (изкл.)

Бележка: *Използвайте фаровете за мъгла само при намалена видимост, например при мъгла, сняг или силен дъжд.*

Бележка: *Ако включите автоматичните светлини, можете да включите фаровете за мъгла само след като автоматичните светлини са включили предните фарове.*

ЗАДНИ ФАРОВЕ ЗА МЪГЛА

Натиснете органа за управление, за да включите или изключите фаровете за мъгла.

Можете да включите задните фарове за мъгла само когато са включени или предните фарове за мъгла, или фаровете за къси светлини.

Бележка: *Използвайте задните фарове за мъгла само когато видимостта е по-малка от 164 фута (50 метра).*

Бележка: *Не използвайте задните фарове за мъгла, когато вали дъжд или сняг.*

Бележка: *Ако включите автоматичните светлини, можете да включите фаровете за мъгла само след като автоматичните светлини са включили предните фарове.*

РЕГУЛИРАНЕ НА НИВОТО НА СВЕТЛИННИТЕ ЛЪЧИ НА ПРЕДНИТЕ ФАРОВЕ

Регулирайте нивото на светлинните лъчи на предните фарове в съответствие с натоварването на Вашето превозно средство.

Поставете органа за регулиране на нивото на предните фарове в позиция „нула”, когато Вашето превозно средство не е натоварено. Настройте лъчите на предните фарове да осветяват между 35 – 100 m (115 - 328 ft) от повърхността на пътя, когато Вашето превозно средство е частично или напълно натоварено.

За да регулирате нивото на светлинните лъчи на предните фарове:

E132711

1. Натиснете, за да освободите органа за управление.
2. Завъртете органа за управление на желаната настройка.
3. Натиснете, за да затворите органа за управление.

ЛАМПИ–УКАЗАТЕЛИ НА ЗАВИВАНЕТО

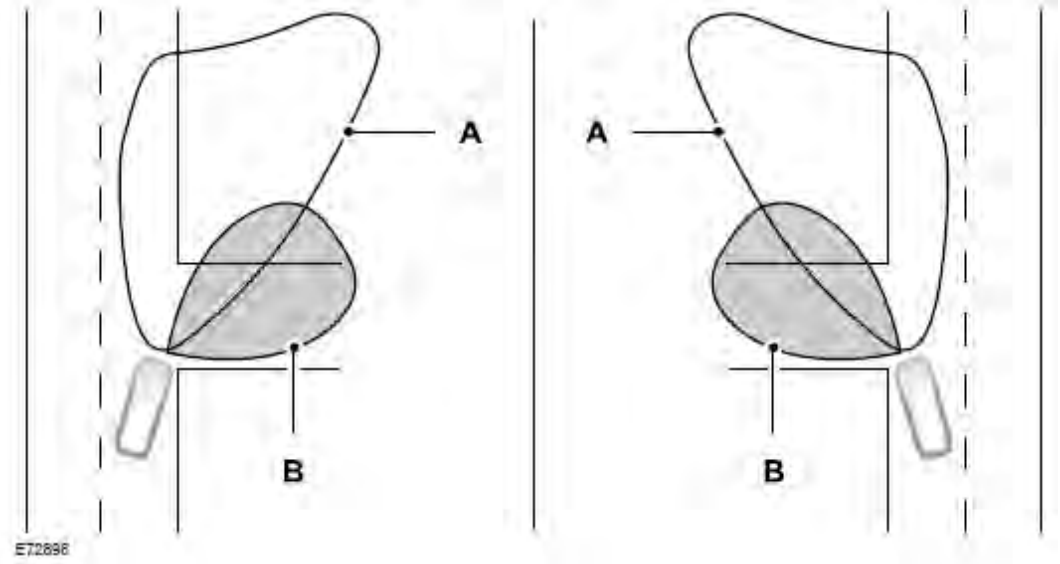

E72898

A. Светлинен лъч на предния фар
B. Светлинен лъч на лампата-указател на завиването

Лампите-указатели на завиването осветяват откъм вътрешната страна на завоя, когато завивате.

ИНДИКАТОРИ ЗА ПОСОКА

Натиснете лоста нагоре или надолу, за да използвате индикаторите за посока.

Бележка: *Потупайте леко лоста нагоре или надолу, за да могат индикаторите за посока да мигнат три пъти, с което се индицира смяна на лентата за движение.*

ЛАМПИ ЗА ОСВЕТЯВАНЕ НА СТЪПАЛАТА

Лампите за осветяване на стъпалата се включват и изключват автоматично, когато отваряте и затваряте вратите. Ако отключите вратите с дистанционното управление, те светват. Те ще изгаснат автоматично след кратко време.

ИНТЕРИОРНО ОСВЕТЛЕНИЕ

Лампа за осветяване на купето

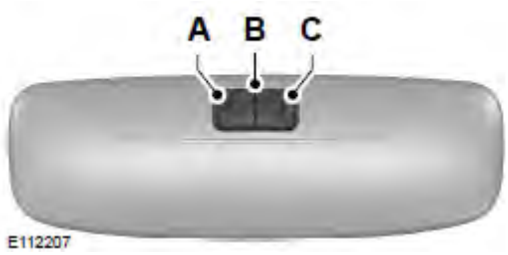

A. Изключено
B. Контакт с врата
C. Включено

Ако поставите превключвателя в позиция **B**, лампата за осветяване на купето ще светне, когато отключите Вашето превозно средство или отворите врата. Ако оставите някоя врата отворена при изключено запалване, тази лампа ще изгасне автоматично след кратко време, за да не се изтощи батерията на превозното средство. За да я включите отново, включете запалването за кратко.

Лампата за осветяване на купето ще се включи и когато изключите запалването. Тя ще се изключи автоматично след известно време или когато стартирате двигателя.

Ако поставите превключвателя в позиция **C** при изключено запалване, лампата за осветяване на купето ще светне. Тя ще изгасне автоматично след кратко време, за да не се изтощи батерията на превозното средство. За да я включите отново, включете запалването за известно време.

Лампи за четене

Ако изключите запалването, лампите за четене ще изгаснат автоматично след кратко време, за да не се изтощи батерията на превозното средство. За да ги включите отново, включете запалването за кратко.

Лампи на входа

Лампите се намират над задните врати и плъзгащата се врата. Те се включват и изключват автоматично, когато отваряте и затваряте вратите. Ако отключите вратите с дистанционното управление, те ще се включат. Те ще се изключат автоматично след кратко време.

ЕЛЕКТРИЧЕСКИ СТЪКЛОПОВДИГАЧИ

ПРЕДУПРЕЖДЕНИЯ

Не оставяйте децата без надзор във Вашето превозно средство и не им разрешавайте да си играят с електрическите стъклоповдигачи. Те могат да се наранят сериозно с тях.

Когато затваряте прозорците с електрически стъклоповдигачи, трябва да проверите дали са свободни от препятствия и да се уверите, че в близост до отворите на прозорците не се намират деца и домашни любимци.

Натиснете превключвателя, за да отворите прозореца.
Повдигнете превключвателя, за да затворите прозореца.
Бележка: *Можете да чуете гъргорещ шум, когато е отворен само единият прозорец. Спуснете леко срещуположния прозорец, за да намалите този шум.*

Бележка: *Електрическите стъклоповдигачи работят само с включено запалване.*

Отваряне с едно докосване от страната на шофьора
Натиснете превключвателя докрай и го освободете. Натиснете го отново или го повдигнете, за да спрете прозореца.
Затваряне с едно докосване от страната на шофьора
Повдигнете превключвателя докрай и го освободете. Натиснете го или го повдигнете отново, за да спрете прозореца.

Защита Bounce-Back

Прозорецът от страната на шофьора ще спре автоматично при затваряне. Той ще се върне малко, ако по пътя му има препятствие.

Преодоляване на характеристиката Bounce-Back

За да преодолеете тази защитна характеристика, когато има съпротивление, например през зимата:

1. Затворете прозореца два пъти докато достигне точката на съпротивление и го оставете да се върне назад.
2. Затворете прозореца за трети път до точката на съпротивление. Сега характеристиката Bounce-Back е деактивирана и можете да затворите прозореца ръчно. Прозорецът ще премине през точката на съпротивление и можете да го затворите напълно.

Посетете възможно най-скоро някой оторизиран дилър, ако прозорецът не се затваря и след третия опит.
Възстановяване на характеристиката Bounce-Back

ПРЕДУПРЕЖДЕНИЕ

Характеристиката Bounce-Back остава изключена докато не бъде възстановена.

1. Повдигнете и задръжте превключвателя докато прозорецът се затвори напълно.
2. Освободете превключвателя.
3. Отново повдигнете превключвателя за още една секунда.
4. Освободете превключвателя.

5. Отново повдигнете превключвателя за още една секунда.
6. Отворете прозореца и след това се опитайте да го затворите като използвате характеристиката с едно докосване (one touch feature).
7. Повторете процедурата, ако прозорецът не се затваря като използвате характеристиката с едно докосване (one touch feature).

Бележка: *Ако сте разкачили акумулаторната батерия, трябва да възстановите паметта на защитата Bounce-back*.

ЕКСТЕРИОРНИ ОГЛЕДАЛА

Електрически екстериорни огледала

ПРЕДУПРЕЖДЕНИЕ

Не регулирайте огледалата, когато Вашето превозно средство се движи. Това може да доведе до загуба на контрол над Вашето превозно средство, сериозно нараняване на хора или смърт.

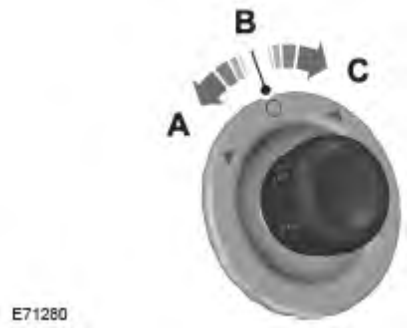

A. Огледало от лявата страна
B. Изключено
C. Огледало от дясната страна

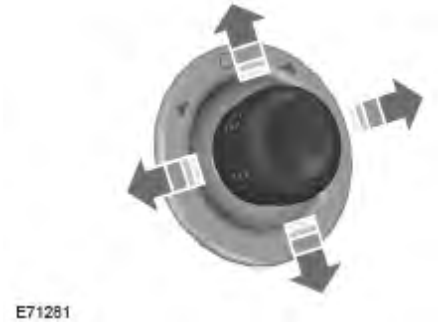

Преместете регулатора в посоката на стрелките, за да регулирате огледалото.

Електрически сгъващи се огледала (ако са налични)

Сгъване и разгъване

Електрически сгъващите се огледала работят при включено запалване и за няколко минути след като сте изключили запалването.

Преместете регулатора надолу, за да сгънете или разгънете огледалата.

Бележка: *Можете да сгъвате огледалата само когато регулаторът е поставен в позиция **B***.

Бележка: *Ако сгънете и разгънете огледалата няколко пъти в рамките на една минута, функцията за електрическо сгъване може да се изключи, за да се предпазят двигателите от прегряване*.

Бележка: *Не сгъвайте или разгъвайте ръчно електрически сгъващите се огледала.*

Разгъващи се навън екстериорни огледала

Натиснете огледалото към прозореца на вратата. Уверете се, че то е напълно ангажирано в опората си, когато го разгънете.

ИНТЕРИОРНО ОГЛЕДАЛО

ПРЕДУПРЕЖДЕНИЕ

Не регулирайте огледалата, когато Вашето превозно средство се движи. Това може да доведе до загуба на контрол над Вашето превозно средство, сериозно нараняване на хора или смърт.

Бележка: *Не почиствайте корпуса на огледалото или самото огледало с груби абразивни материали, горива или други почистващи продукти на петролна основа.*

Можете да регулирате интериорното огледало в зависимост от Вашите предпочитания. Някои огледала имат и втора точка на завъртане. Това Ви позволява да местите главата на огледалото нагоре или надолу и от едната на другата страна.

Издърпайте бутона под огледалото към Вас, за да намалите заслепяването през нощта.

Автоматично затъмняващо се огледало (ако е налично)

Бележка: *Не блокирайте сензорите пред и зад огледалото. Пътник на централната задна седалка или повдигната опора за глава на централната задна седалка също могат да блокират достигането на светлината до сензора.*

Огледалото се затъмнява, за да се намали заслепяването, когато бъдат детектирани ярки светлини зад Вашето превозно средство. То се връща към нормално отразяване, когато изберете задна предавка, за да е сигурно, че ще имате ясна видимост, когато давате на заден ход.

ПЛЪЗГАЩИ СЕ ПРОЗОРЦИ

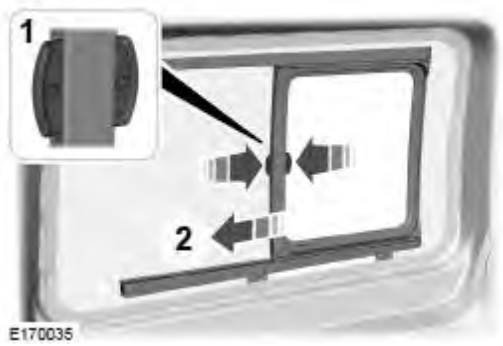

1. Натиснете и задръжте отключващия бутон.
2. Плъзнете прозореца.

ЗАДНИ МАЛКИ СТРАНИЧНИ ПРОЗОРЦИ

Отваряне на задните малки странични прозорци

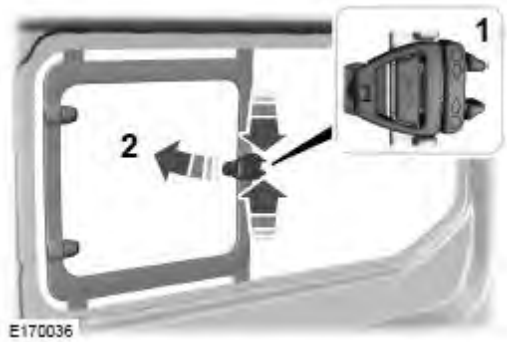

1. Натиснете отключващия бутон, за да освободите фиксиращия механизъм.

Бележка: *В зависимост от типа на монтираната ключалка, ще трябва да натиснете отключващите бутони заедно или надолу, за да освободите фиксиращия механизъм.*

2. Хванете фиксиращия механизъм и натиснете прозореца да се отвори. Уверете се, че фиксиращият механизъм е ангажиран.

Бележка: *Чува се кликване, когато фиксиращият механизъм се ангажира.*

Затваряне на задните малки странични прозорци

1. Хванете и издърпайте фиксиращия механизъм, за да затворите прозореца.
2. Натиснете този механизъм, за да ангажирате ключалката.

Бележка: *Чува се кликване, когато ключалката се ангажира.*

Клъстер контролно-измервателни уреди

ИЗМЕРВАТЕЛНИ УРЕДИ

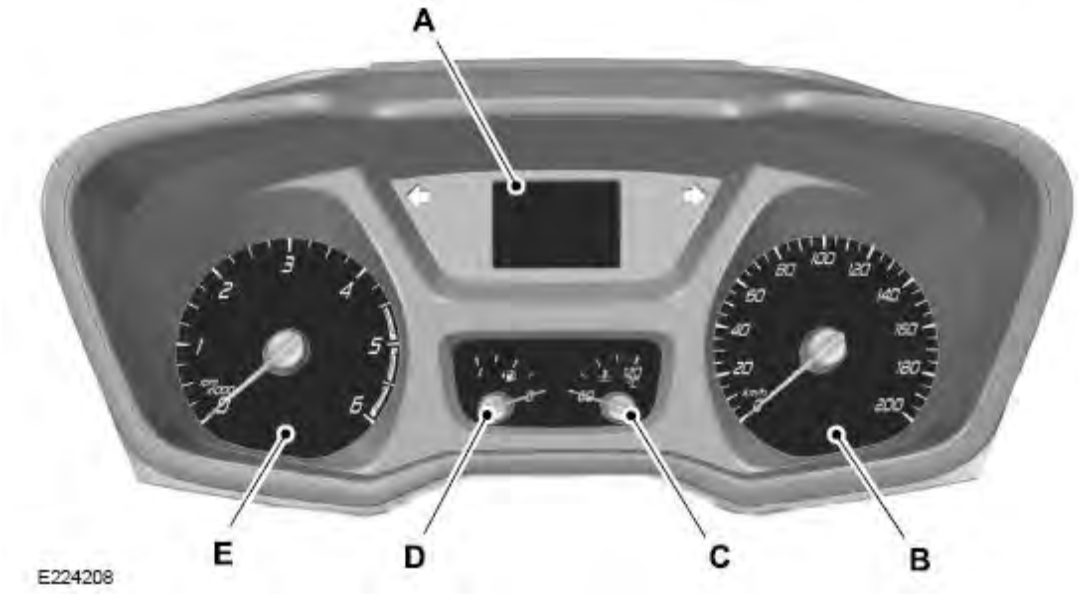

A. Одометър (километражен брояч), трипметър, разстояние до празен резервоар и информационен дисплей. Вижте **Информационни дисплеи** (стр. 68).

B. Спидометър (скоростомер).

C. Датчик за температурата на охлаждащата течност за двигателя.

D. Датчик за гориво

E. Тахометър (оборотомер)

Информационен дисплей

Одометър (километражен брояч)

Регистрира разстоянието, което Вашето превозно средство е изминало.

Бордови компютър

Вижте **Бордови компютър** (стр. 71).

Температура на външния въздух

Показва температурата на външния въздух.

Позиция на лоста за превключване на предавките – превозни средства с автоматична скоростна кутия

Клъстерът контролно-измервателни уреди показва избраната предавка.
P – Паркиране
R – Заден ход
N – Неутрална позиция
D - Шофиране
M – Ръчна предавка

Вижте **Автоматична скоростна кутия** (стр. 122).

Датчик за температурата на охлаждащата течност за двигателя

ПРЕДУПРЕЖДЕНИЕ

Никога не сваляйте капачката на резервоара за охлаждащата течност, когато двигателят работи или когато е горещ.

При нормална работна температура стрелката на указателя остава в централния сектор.
Ако стрелката на указателя навлезе в червения сектор, двигателят е прегрял. Спрете Вашето превозно средство възможно най-скоро и когато е безопасно да направите това; изключете двигателя. Установете причината след като двигателят се охлади. Вижте **Проверка на охлаждащата течност за двигателя** (стр. 215).
Бележка: *Не рестартирайте двигателя преди причината за прегряването да е установена и отстранена.*
Датчик за гориво
Включете запалването. Датчикът за гориво индицира приблизително колко гориво има в резервоара за гориво. Стрелката в съседство със символа за горивна помпа индицира страната на превозното средство, от която се намира вратичката за гърловината за пълнене на гориво.

ПРЕДУПРЕДИТЕЛНИ ЛАМПИ И ИНДИКАТОРИ

Следните предупредителни лампи и индикатори Ви предупреждават за състояние на превозното средство, което може да стане сериозно. Някои лампи светят, когато стартирате Вашето превозно средство, за да се уверите, че те работят. Ако някои лампи останат включени след като стартирате Вашето предпазно средство, вижте предупредителната лампа за съответната система за повече информация.

Бележка: *Някои предупредителни индикатори се появяват на информационния дисплей и работят по същия начин като предупредителна лампа, но не светят, когато стартирате Вашето превозно средство.*

В зависимост от опциите на Вашето превозно средство и от типа на монтирания клъстер контролно-измервателни уреди, не всички от изброените по-долу предупредителни лампи и индикатори се показват или са налични.

Предупредителна лампа за въздушна възглавница

Ако тя не свети, когато включите запалването, продължава да мига или остава включена, когато двигателят работи, това индицира неизправност. Вашето превозно средство трябва да бъде проверено възможно най-скоро.

Индикатор за блокирано задвижване на всички колела

Свети, когато е задействана блокировката на диференциала при задвижване на всички колела.

Предупредителна лампа за антиблокираща спирачна система

Ако тя свети когато шофирате, това индицира неизправност. Вашето превозно средство продължава да спира нормално без функцията на антиблокиращата спирачна система. Вашето превозно средство трябва да бъде проверено възможно най-скоро.

Индикатор за автоматичен Старт-Стоп

Той свети, когато двигателят е спрял автоматично. Той мига, за да Ви информира, когато двигателят трябва да бъде рестартиран.

Индикаторът се показва зачертан, когато системата не е налична.

Предупредителна лампа за спирачната система

ПРЕДУПРЕЖДЕНИЕ

Опасно е да карате Вашето превозно средство с включена предупредителна лампа. Може да възникне значително намаляване на спирачната характеристика. Може да Ви отнеме повече време да спрете Вашето превозно средство. Вашето превозно средство трябва да бъде проверено възможно най-скоро.
Шофиране на дълги разстояния със задействана спирачка за паркиране може да причини неизправност на спирачката и риск от нараняване на хора.

Свети, когато задействате спирачката за паркиране при включено запалване.
Ако свети, когато превозното средство се движи, уверете се дали спирачката за паркиране не е задействана. Ако спирачката за паркиране не е задействана, това означава ниско ниво на спирачната течност или неизправност на спирачната система. Вашето превозно средство трябва да бъде проверено незабавно.

Индикатор на системата за предупреждаване за сблъсък

Свети в червен цвят, ако дистанцията до превозното средство отпред е малка.
Свети в кехлибарен цвят, когато изключите системата.
Свети, когато системата не е налична или може да индицира, че системата изисква сервизно обслужване. Вашето превозно средство трябва да бъде проверено възможно най-скоро.

Предупредителна лампа за течността за избирателна каталитична редукция на отработилите газове при дизеловите двигатели (AdBlue)

Свети, когато е ниско нивото на течността за избирателна каталитична редукция на отработилите газове при дизеловите двигатели (AdBlue).
Ако нивото на AdBlue® е достатъчно, това индицира неизправност на системата. Вашето превозно средство трябва да бъде проверено възможно най-скоро.

Вижте **Система за избирателна каталитична редукция** (стр. 113)

Индикатор за посока

Свети, когато включите индикатора за посока наляво или надясно, или аварийните мигащи светлини. Мига по време на работа. Увеличаването на честотата на мигане предупреждава за дефектна индикаторна крушка.

Предупредителна лампа за температурата на охлаждащата течност за двигателя

Ако свети, когато Вашето превозно средство се движи, това индицира, че двигателят е прегрял. Спрете Вашето превозно средство възможно най-скоро, когато е безопасно да направите това, и изключете двигателя. Вашето превозно средство трябва да бъде проверено възможно най-скоро.

Предупредителни лампи за двигателя

Индикаторна лампа за неизправност.
Ако свети, когато двигателят работи, това индицира неизправност. Вашето превозно средство трябва да бъде проверено възможно най-скоро.

Предупредителна лампа за силовия агрегат (трансмисията).
Ако свети, когато двигателят работи, това индицира неизправност. Ако мига, когато шофирате, веднага намалете скоростта на Вашето превозно средство. Шофирайте умерено (избягвайте резки ускорявания и забавяния на скоростта) и незабавно трябва да откарате Вашето превозно средство на сервиз.
Ако светят и двете лампи, когато двигателят работи, възможно най-скоро и когато това е безопасно спрете Вашето превозно средство. Ако продължите да карате, може да се стигне до намаляване на мощността или до спиране на двигателя. Изключете запалването и опитайте да рестартирате двигателя. Вашето превозно средство трябва да бъде проверено незабавно.

Предупредителна лампа за затягане на предпазен колан

Тя свети и се чува звуков сигнал докато не затегнете предпазните колани.

Индикатор за предни фарове за мъгла

Свети, когато включите предните фарове за мъгла.

Предупредителна лампа за замръзване

ПРЕДУПРЕЖДЕНИЕ

Даже ако температурата се повиши до около 4 °C (39 °F), няма гаранция, че по пътя няма да има опасности, причинени от лошото време.

Свети, когато температурата на външния въздух е 4 °C (39 °F) или по-ниска.

Индикатор за запалителна свещ

Ако свети, изчакайте преди да стартирате докато индикаторът не се изключи.

Индикатор за фарове за дълги светлини

Свети, когато включите предните фарове за дълги светлини.

Предупредителна лампа за запалването

Свети, когато включите запалването.

Ако свети, когато двигателят работи, това индицира неизправност. Вашето превозно средство трябва да бъде проверено възможно най-скоро.

Лампички на индикатора

Лампичката свети, когато включите предните фарове на къси светлини или страничните и задните светлини.

Предупредителен индикатор за напускане на лентата за движение

Свети, когато изключите системата.

Свети, когато системата не е налична и може да индицира, че системата изисква сервизно обслужване. Вашето превозно средство трябва да бъде проверено възможно най-скоро.

Предупредителна лампа за ниско ниво на горивото

Свети, когато шофирате, заредете възможно най-скоро.

Предупредителна лампа за ниско налягане в гумите

Свети, ако налягането в една или повече гуми е по-ниско от правилното налягане в гумите.

Предупредителна лампа за ниско ниво на течността за чистачките

Свети, когато нивото на течността в уредбата за миене на чистачките е ниско.

Индикатор за Центъра за съобщения

Свети, когато на информационния дисплей е запаметено ново съобщение.

Индикаторът е червен или кехлибарен, в зависимост от сериозността на състоянието и остава включен докато проблемът не бъде отстранен.

Вижте **Информационни съобщения** (стр. 73).

Предупредителна лампа за налягането на маслото

ПРЕДУПРЕЖДЕНИЕ

Ако свети, когато шофирате, не продължавайте пътуването си дори ако нивото на маслото е нормално. Вашето превозно средство трябва да бъде проверено.

Ако свети, когато двигателят работи, това индицира неизправност. Спрете Вашето превозно средство възможно най-скоро, когато е безопасно да направите това, и изключете двигателя.

Проверете нивото на моторното масло. Ако нивото на маслото е достатъчно, това индицира неизправност на системата. Вашето превозно средство трябва да бъде проверено незабавно.

Предупредителен индикатор за превишена скорост

Свети, когато скоростта на превозното средство превиши зададената скорост.

Индикатор за задни фарове за мъгла

Свети, когато включите задните фарове за мъгла.

Индикатор за превключване

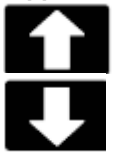 Свети, за да Ви информира, че превключването на по-висока или по-ниска предавка може да даде по-добра ефективност, икономия на гориво или по-ниска емисия.

Индикатор за контрол на стабилността и контрол на тягата

Мига по време на работа.

Ако не свети, когато включите запалването или остава включен когато двигателят работи, това индицира неизправност. Вашето превозно средство трябва да бъде проверено възможно най-скоро.

Бележка: *Системата се изключва автоматично, ако има неизправност.* Вижте **Контрол на стабилността** (стр. 133). Вижте **Контрол на тягата** (стр. 132).

Предупредителна лампа за изключен контрол на стабилността и контрол на тягата

Свети, когато изключите системата.

ЗВУКОВИ ПРЕДУПРЕЖДЕНИЯ И ИНДИКАТОРИ

Второ предупреждение за въздушна възглавница

Звучи, когато има неизправност в системата на въздушната възглавница и предупредителната лампа за въздушна възглавница.

Недобре затворена врата

Звучи, когато има недобре затворена врата, а превозното средство се движи.

Отворена аварийна врата

Звучи непрекъснато, когато е отворена аварийната врата.

Включен двигател

Звучи, когато вратата за шофьора е отворена и двигателят работи. Звучи и при отворена врата за шофьора, когато системата за Автоматичен Старт-Стоп спре двигателя.

Включено екстериорно осветление

Звучи, когато вратата за шофьора е отворена и е включено екстериорното осветление.

Предупреждение за превишена скорост

Звучи, когато Вашето превозно средство е превишило зададената скорост.

Включена спирачка за паркиране

Звучи, когато спирачката за паркиране е включена и Вашето превозно средство се движи. Ако предупредителният звуков сигнал остане включен след като сте освободили спирачката за паркиране, системата трябва да бъде незабавно проверена от оторизиран дилър.

Напомняне за предпазен колан

Звучи, когато предпазният колан за шофьора не е затегнат и Вашето превозно средство се движи.

Информационни дисплеи

ОБЩА ИНФОРМАЦИЯ

ПРЕДУПРЕЖДЕНИЕ

Ако шофирате, без да сте концентрирани, това може да доведе до загуба на контрол над превозното средство, катастрофа и нараняване. Строго Ви препоръчваме да бъдете изключително внимателни, когато ползвате устройства, отклоняващи вниманието Ви от пътя. Ваша основна отговорност е безопасното управление на Вашето превозно средство. Препоръчваме Ви, докато шофирате, да не ползвате никакви ръчно-държими устройства и ако е възможно, ползвайте системи с гласово разпознаване. Уверете се, че познавате всички действащи местни закони, които могат да засягат използването на електронни устройства по време на шофирането.

Можете да регулирате различни системи на Вашето превозно средство като използвате органите за управление на информационния дисплей на волана. Информационният дисплей показва съответната информация.

Органи за управление на информационния дисплей

Използвайте органите за управление на информационния дисплей на волана, за да коригирате настройките на различни системи на Вашето превозно средство. Информационният дисплей показва настройките на съответната система.

- Натиснете бутоните със стрелка нагоре и надолу, за да превъртите през списъка.
- Натиснете бутона със стрелка надясно, за да отидете на подменю.
- Натиснете бутона със стрелка наляво, за да напуснете подменюто.
- Натиснете бутона **ОК**, за да изберете и да потвърдите настройки или съобщения.

Проверка на системата

Най-напред се появяват активните предупреждения. Натиснете бутоните със стрелка нагоре или надолу, за да превъртите през списъка.

Структура на менюто

Бележка: *Някои менюта могат да показват характеристики, използвани в различни модели, така че могат да изглеждат различно за Вас на Вашето превозно средство.*

Информационни дисплеи

Информационен дисплей

Бордови компютър 1	Бордови компютър 2
Dist to empty (Дистанция до празен резервоар)	
Trip odometer (Трип-метър)	
Trip timer (Трип-таймер)	
Instant fuel (Разход на гориво в момента)	
Average fuel (Среден разход на гориво)	Ford EcoMode (Екологичен режим на Ford)
Average speed (Средна скорост)	
Outside temp (Външна температура)	
Speed (Скорост)	
All values (Всички стойности)	

[1] Вижте **Бордови компютър** (стр. 71).

Информация

Съобщение
Driver alert (Предупреждения за шофьора)
Traffic Signs (Пътни знаци)
AdBlue® level (Ниво на AdBlue)
Exhaust Filter (Филтър за сажди/твърди частици)
System check (Проверка на системата)

Превозно средство и настройки на системите

Съобщение		
Driver assist (Подпомагане на шофьора)	Traction control (Контрол на тягата)	ON/OFF (ВКЛ./ИЗКЛ.)
	Air suspension (Пневматично окачване)	ON/OFF (ВКЛ./ИЗКЛ.)
	Pre-Collision (Предупреждаване за сблъсък)	Dist. Indication (Индикация за разстояние)
		Alert Sensitivity (Степен на чувствителност на съобщението)
	Cruise Control (Круиз контрол)	Adaptive (Адаптивен)

Информационни дисплеи

Съобщение		
		Normal (Нормален)
	Driver alert (Предупреждения за шофьора)	ON/OFF (ВКЛ./ИЗКЛ.)
	Hill Start Assist (Подпомагането на стартирането по наклон)	ON/OFF (ВКЛ./ИЗКЛ.)
	Tire monitor (Мониторинг на гумите)	Вижте **Система за мониторинг на налягането в гумите** (стр. 239)
	Power Step (Електрическа степенка)	Auto (Автоматично)
		Deploy (Разгъване)
		Off (Изкл.)
	Traffic signs (Пътни знаци)	Perm Shown (Показани разрешения)
		Speed Warning (Предупреждение за скорост)
	Lane Keeping (Поддържане на движението в лентата)	Sensitivity (Чувствителност)
		Intensity (Интензитет)
Lighting (Осветление)	Auto Highbeam (Автоматични дълги светлини)	ON/OFF (ВКЛ./ИЗКЛ.)
	Hdlamp Delay (Задържане на предните фарове)	Manual (Ръчно)
		Choose your applicable setting (Изберете приложимата от Вас настройка)
Display (Дисплей)	Navigation info (Информация за навигация)	ON/OFF (ВКЛ./ИЗКЛ.)
	Language (Език)	Изберете приложимата от Вас настройка.
	Distance (Дистанция)	Изберете приложимата от Вас настройка.
	Temperature (Температура)	Изберете приложимата от Вас настройка.
	Measure unit (Мерна единица)	Изберете приложимата от Вас настройка.
Chimes (Звукови сигнали)	Information (Информация)	ON/OFF (ВКЛ./ИЗКЛ.)
	Warning (Предупреждение)	Изберете приложимата от Вас настройка.
Convenience (Удобство)	Aux heater (Допълнителен отоплител)	ON/OFF (ВКЛ./ИЗКЛ.)
	Continue Heat (Продължително отопление)	ON/OFF (ВКЛ./ИЗКЛ.)

Информационни дисплеи

Съобщение		
	Park Heater (Отоплител при паркиране)	Heater Clock (Часовник за отоплителя)
		Time 1 (Време 1)
		Time 2 (Време 2)
		Once (Веднъж)
	Alarm (Аларма)	Full Guard (Пълна охрана)
		Reduced (Намалена охрана)
		Ask on Exit (Попитайте на изхода)
	Locks (Ключалки)	Autolock (Автоматично заключване)
		Autounlock (Автоматично отключване)
		Global Unlock (Глобално отключване)
		Custom Lock (Заключване от потребителя)
	Oil Life Reset (Срок на използване на маслото – връщане в изходно положение)	Вижте **Връщане на индикатора за смяна на моторното масло в изходно положение** (стр.214)

ЧАСОВНИК

Тип 1

За да настроите часовника, включете запалването и натиснете бутоните **H** или **M** на екрана за информация и развлечения, когато е необходимо.

Тип 2

Бележка: *Използвайте информационния дисплей, за да настроите часовника. Вижте **Обща информация** (стр. 68).*

БОРДОВИ КОМПЮТЪР

Връщане на бордовия компютър в изходно положение

Натиснете и задръжте **ОК** на текущия екран, за да върнете в изходно положение информацията за съответното пътуване, дистанция, време и среден разход на гориво.

Трип-метър (Одометър за отделни пътувания)

Регистрира дистанцията, измината по време на отделни пътувания.

Дистанция до празен резервоар

Индицира приблизителната дистанция, която ще измине Вашето превозно средство с горивото, останало в резервоара. Промени в стила на шофиране могат да са причина за вариране на стойността.

Разход на гориво в момента

Индицира текущия разход на гориво.

Среден разход на гориво

Индицира средния разход на гориво от последното връщате на функцията в изходно положение.

Средна скорост

Индицира средната скорост, пресметната от последното връщане на функцията в изходно положение.

Външна температура

Показва температурата на външния въздух.

Всички стойности

Индицира цялата информация за съответното пътуване, дистанция, време и среден разход на гориво.

ПЕРСОНАЛИЗИРАНИ НАСТРОЙКИ

Можете да персонализирате настройките, като използвате менюто за настройки на превозното средство на информационния дисплей.

Мерни единици

Можете да смените мерната единица, така че на дисплея да се показват британски или метрични единици. От главното меню превъртете до:

Съобщение	Действие
Settings (Настройки)	Натиснете бутона със стрелка надясно, след което в това меню превъртете до следващата точка от менюто.
Display (Дисплей)	Натиснете бутона със стрелка надясно, след което в това меню превъртете до следващата точка от менюто.
Measure unit (Мерна единица)	Изберете приложимата от Вас настройка.

Смяната между метрични и британски мерни единици се отнася за:

- Разстояние до празен резервоар.
- Среден разход на гориво.
- Разход на гориво в момента.
- Средна скорост.
- Цифров спидометър.
- Одометър.
- Трип-метър.

Звукови сигнали

Можете да изключите някои от звуковите сигнали. От главното меню превъртете до:

Съобщение	Действие
Settings (Настройки)	Натиснете бутона със стрелка надясно, след което в това меню превъртете до следващата точка от менюто.
Chimes (Звукови сигнали)	Information (Информация)
	Warning (Предупреждение)
	Choose your applicable setting (Изберете приложимата от Вас настройка)

Бележка: *Можете да не сте в състояние да изключите звуковите сигнали за предупредително съобщение.*

ИНФОРМАЦИОННИ СЪОБЩЕНИЯ

E130248

Натиснете бутона **ОК**, за да потвърдите и извадите някои информационни съобщения от информационния дисплей. Информационният дисплей автоматично ще извади други съобщения след известно време.

Ще трябва да потвърдите някои съобщения преди да имате достъп до менютата.

Индикаторът за съобщения свети в допълнение към някои съобщения. Индикаторът е червен или кехлибарен, в зависимост от сериозността на състоянието и остава включен докато проблемът не бъде отстранен. Специфичен за системата символ с индикатор за съобщения може да допълни някои съобщения.
Бележка: *В зависимост от опциите на Вашето превозно средство и от типа на клъстера контролно-измервателни уреди, не всички съобщения ще се показват на дисплея или ще са налични. Информационният дисплей може да представи съобщенията в абревиатура или да съкрати някои от тях.*

Въздушна възглавница

Съобщение	Действие
Airbag fault Service now (Проблем с въздушната възглавница. Сервиз сега)	Вашето превозно средство трябва да бъде проверено възможно най-скоро.

Батерия и система за зареждане

Съобщение	Действие
Electrical system overvoltage Stop safely (Пренапрежение на електрическата система Спрете безопасно)	Спрете Вашето превозно средство възможно най-скоро, когато е безопасно да направите това, и изключете двигателя. Вашето превозно средство трябва да бъде проверено възможно най-скоро.
Battery low See manual (Изтощена батерия Вижте Ръководството)	Показва се, ако батерията е изтощена или няма заряд. Изключете всички електрически системи, които не се ползват, например кондициониране на въздуха. Вашето превозно средство трябва да бъде проверено възможно най-скоро.

Ниво на течността за избирателна каталитична редукция на отработилите газове при дизелови двигатели (AdBlue)

Съобщение	Действие
AdBlue® low Range XXXX mls (Ниско ниво на AdBlue Диапазон XXXX мили)	Индицира приблизителната дистанция, останала преди резервоарът за AdBlue да се изпразни.
AdBlue® low Range XXXX km Refill soon (Ниско ниво на AdBlue Диапазон XXXX километра Заредете скоро)	Индицира приблизителната дистанция, останала преди резервоарът за AdBlue да се изпразни. Възможно най-скоро заредете резервоара с AdBlue. Вижте **Система за избирателна каталитична редукция на отработилите газове при дизелови двигатели** (стр. 113)
AdBlue® low No engine start in XXXX km (Ниско ниво на AdBlue Двигателят не стартира в диапазона от XXXX километра)	Индицира приблизителната дистанция, останала преди резервоарът за AdBlue да се изпразни и когато ще бъде възпрепятствано стартирането на двигателя. Възможно най-скоро заредете резервоара с AdBlue. Вижте **Система за избирателна каталитична редукция на отработилите газове при дизелови двигатели** (стр. 113).
AdBlue® level empty Refill to start the engine (Ниво на AdBlue нула Заредете, за да стартира двигателя)	Резервоарът за AdBlue е празен и стартирането на двигателя е възпрепятствано. Заредете резервоара с AdBlue. Минималното количество за зареждане с AdBlue, необходимо, за да рестартирате двигателя, е 5.7 L (1.3 gal). Вижте **Система за избирателна каталитична редукция на отработилите газове при дизелови двигатели** (стр. 113).

Бележка: *Когато пълните резервоара с разтвор за избирателната каталитична редукция на отработилите газове при дизелови двигатели (AdBlue) от състояние на празен резервоар, може да има кратък период от време преди да се регистрира повишеното ниво на разтвора в резервоара.*

Бележка: *Ако Вашето превозно средство е по наклон, минималното количество разтвор за избирателната каталитична редукция на отработилите газове при дизелови двигатели (AdBlue), необходимо за рестартиране на двигателя, може да е по-голямо от 5.7 L (1.3 gal).*

Проблеми с функционирането на системата за подаване на разтвор за избирателната каталитична редукция на отработилите газове при дизелови двигатели (AdBlue)

Съобщение	Действие
AdBlue® sys malfunction Service required (Неправилно функциониране на системата за AdBlue® Необходимо е сервизно обслужване)	Системата е детектирала проблем, който изисква сервизно обслужване. Вашето превозно средство трябва да бъде проверено възможно най-скоро.
AdBlue® sys No engine start in XXXX km (Система за AdBlue® Двигателят не стартира в диапазона от XXXX km)	Системата е детектирала проблем, който изисква сервизно обслужване. Вашето превозно средство трябва да бъде проверено възможно най-скоро.
AdBlue® sys Service required to start engine (Система за AdBlue® Необходимо е сервизно обслужване, за да стартира двигателя)	Системата е детектирала проблем, който изисква сервизно обслужване. Вашето превозно средство трябва да бъде проверено възможно най-скоро.

Информационни дисплеи

Двигател

Съобщение	Действие
Service Required (Необходимо е сервизно обслужване)	Вашето превозно средство трябва да бъде проверено възможно най-скоро.
High engine temperature Stop safely (Висока температура на двигателя Спрете безопасно)	Показва се, когато температурата на двигателя е доста висока. Спрете Вашето превозно средство възможно най-скоро, когато е безопасно да направите това, изключете двигателя и го оставете да се охлади. Ако проблемът остава, вашето превозно средство трябва да бъде проверено възможно най-скоро. Вижте **Проверка на охлаждащата течност за двигателя** (стр. 215).

Филтър за сажди/твърди частици

Съобщение	Действие
Exhaust filter at Limit Drive to Clean Now (Филтър за сажди/твърди частици на границата. Карайте, за да го почистите)	Когато условията за шофиране и ограниченията за скоростта на пътя разрешават, карайте Вашето превозно средство непрекъснато в продължение на 30 km (20 ml) със средна скорост от минимум 60 km/h (40 mph), за да почистите филтъра за дизелови частици. Ако не реагирате на предупредителната лампа или на информационното съобщение, може да се стигне до повреда на компонент, която не се покрива от Гаранцията на превозното средство.
Exhaust filter Over Limit Service Now (Филтър за сажди/твърди частици Превишена граница Сервизно обслужване Сега)	Показва се, когато филтърът за сажди/твърди частици е препълнен. Вашето превозно средство трябва да бъде проверено възможно най-скоро. Ако не реагирате на предупредителната лампа или на информационното съобщение, може да се стигне до повреда на компонент, която не се покрива от Гаранцията на превозното средство.

Подпомагането на стартирането по наклон

Съобщение	Действие
Hill start assist not available (Подпомагане на стартирането по наклон не е налично)	Показва се, когато системата за подпомагане на стартирането по наклон не е налична. Вашето превозно средство трябва да бъде проверено възможно най-скоро. Вижте **Подпомагане на стартирането по наклон** (стр. 130)

Техническа поддръжка

Съобщение	Действие
Oil change required (Необходима е смяна на маслото)	Показва се, когато срокът на използване на моторното масло е на изчерпване и Вашето превозно средство се нуждае от смяна на маслото.
Brake fluid level low Service Now (Ниско ниво на спирачната течност Сервиз сега)	Показва се, ако нивото на спирачната течност е ниско или ако има проблем със спирачната система. Вижте **Проверка на течността за спирачка и съединител** (стр. 216). Вашето превозно средство трябва да бъде проверено незабавно.
Washer fluid level low (Ниско ниво на течността за чистачките)	Показва се на дисплея, когато нивото на течността за чистачките е ниско и резервоарът трябва да бъде презареден. Вижте **Проверка на течността за чистачките** (стр. 217).

Подпомагане на паркирането

Съобщение	Действие
Parking aid fault Service required (Неизправност при подпомагане на паркирането Необходим е сервиз)	Системата е детектирала грешка, която изисква сервизно обслужване. Вашето превозно средство трябва да бъде проверено възможно най-скоро.

Спирачка за паркиране

Съобщение	Действие
Park brake applied (Приложена спирачка за паркиране)	Показва се на дисплея, когато е приложена спирачката за паркиране, двигателят работи и скоростта на Вашето превозно средство е над 10 km/h (6 mph). Ако предупредителното съобщение остава и след като сте освободили спирачката за паркиране, системата е детектирала грешка, която изисква сервизно обслужване. Вашето превозно средство трябва да бъде проверено възможно най-скоро.

Система за стартиране на превозното средство

Съобщение	Действие
Press clutch to start (Натиснете съединителя, за да стартирате)	Показва се на дисплея, когато стартирате Вашето превозно средство като напомняне, за да натиснете докрай педала за съединителя. Вижте **Стартиране и спиране на двигателя** (стр. 101).
Cranking time exceeded (Времето за стартиране на двигателя е превишено)	Показва се на дисплея, когато Вашето превозно средство не е успяло да стартира. Вижте **Стартиране и спиране на двигателя** (стр. 101).

Система за стабилизиране при страничен вятър

Съобщение	Действие
Side-wind Stabilization Active (Страничен вятър. Стабилизиране Активно)	Показва се на дисплея, когато системата за стабилизиране при страничен вятър се включва, реагирайки на условията на силен вятър. Вижте **Контрол на стабилността** (стр. 133).

Система за мониторинг на налягането в гумите

Съобщение	Действие
Low Tyre pressure (Ниско налягане в гумите)	Показва се на дисплея, ако налягането в една или повече гуми е по-ниско от правилното налягане. Вижте **Система за мониторинг на налягането в гумите** (стр. 239).
Tyre Pressure Monitor Fault (Налягане в гумите Мониторинг Неизправност)	Системата е детектирала грешка, която изисква сервизно обслужване. Вашето превозно средство трябва да бъде проверено възможно най-скоро. Вижте **Система за мониторинг на налягането в гумите** (стр. 239).
Tyre Pressure Sensor Fault (Налягане в гумите Сензор Неизправност)	Показва се на дисплея, ако системата е детектирала грешка със сензора за налягането в гумите или се използва резервна гума. Вижте **Система за мониторинг на налягането в гумите** (стр. 239). Ако предупредителното съобщение остава и след като сте проверили налягането в гумите, системата е детектирала грешка, която изисква сервизно обслужване. Вашето превозно средство трябва да бъде проверено възможно най-скоро.

Система за контрол на тягата

Съобщение	Действие
Traction control off (Контрол на тягата изключен)	Показва се на дисплея, когато Вие сте изключили системата. Вижте **Използване на системата за контрол на тягата** (стр. 132).

ПРИНЦИП НА ДЕЙСТВИЕ

Външен въздух

Поддържайте вентилационните отвори пред предното стъкло свободни от препятствия (примерно сняг или листа), за да може системата за контрол на климата да функционира ефективно.

Рециркулиран въздух

ПРЕДУПРЕЖДЕНИЕ

Продължителното използване на рециркулиран въздух може да причини запотяване на прозорците. Ако прозорците се запотят, следвайте настройките за премахване на запотяването на предното стъкло.

Въздухът, който понастоящем е в купето за пътници, рециркулира. Външен въздух не влиза във Вашето превозно средство.

Отопление

Ефективността на отоплението зависи от температурата на охлаждащото средство.

Обща информация за контролиране на климата в купето

Затворете прозорците.

Затопляне на купето

Насочете въздушния поток към краката си. При студени или влажни климатични условия, насочете част от въздуха към предното стъкло и прозорците на вратите.

Охлаждане на купето

Насочете въздушния поток към лицето си.

Кондициониране на въздуха

Системата насочва образувалия се кондензат извън Вашето превозно средство, което може да доведе до образуване на малка локвичка вода под превозното средство. Това е нормално.

Бележка: *Системата за кондициониране на въздуха работи само когато температурата е над 4 °C(39 °F).*

Бележка: *Когато използвате системата за кондициониране на въздуха, Вашето превозно средство разходва повече гориво.*

ВЕНТИЛАЦИОННИ ДЮЗИ

За да затворите вентилационна дюза, плъзнете надолу регулатора за посоката на въздушния поток.

Централни вентилационни дюзи

Странични вентилационни дюзи

РЪЧЕН КОНТРОЛ НА КЛИМАТА

A. **Управление на скоростта на вентилатора:** Регулира обема на въздуха, който циркулира във Вашето превозно средство. Регулирайте, за да изберете желаната скорост на вентилатора или да го изключите. Ако изключите вентилатора, предното стъкло може да се запоти.

B. **Рециркулиран въздух:** Натиснете бутона, за да превключите между външен въздух и рециркулиран въздух. Когато изберете рециркулиран въздух, въздухът, който в момента се намира в купето за пътници, рециркулира. По този начин може да се намали времето, което е необходимо за охлаждане на купето, когато се използва с **A/C** и да се намали навлизането на нежелани миризми във Вашето превозно средство.

   Бележка: Рециркулираният въздух може да се изключи автоматично или да се предотврати включването му във всички режими на въздушния поток с изключение на **MAX A/C**, за да се намали опасността от запотяване. Рециркулираният въздух може да се включва и изключва автоматично и от панела с контролно-измервателни уреди или в режимите на въздушния поток към панела с контролно-измервателни уреди и към краката, когато времето е горещо, за да се подобри ефективността на охлаждането.

C. **Контрол на температурата:** Контролира температурата на въздуха, който циркулира във Вашето превозно средство. Регулирайте, за да изберете желаната температура. Ако изберете **MAX A/C,** системата разпределя рециркулиран въздух през въздушните дюзи на панела с контролно-измервателни уреди. Този режим е по-икономичен и ефективен от нормалното кондициониране на въздуха. Завъртете органа за управление на температурата на максимална степен, за да включите допълнителния отоплител. Вижте **Допълнителен отоплител** (стр. 82).

D. **Кондициониране на въздуха:** Натиснете бутона, за да включвате или изключвате кондиционирането на въздуха. За да подобрите кондиционирането на въздуха при стартиране на Вашето превозно средство, шофирайте със свалени стъкла на прозорците в продължение на две до три минути.

E. Управление на разпределянето на въздуха: Регулирайте, за да изберете желаното разпределяне на въздуха.

Изберете, за да разпределите въздух през вентилационните дюзи на панела с контолно-измервателни уреди.

Изберете, за да разпределите въздух през вентилационните дюзи на панела с контролно-измервателни уреди и през вентилационните дюзи в зоната на краката.

Изберете, за да насочвате въздух през вентилационните дюзи в зоната на краката.

Изберете, за да насочвате въздух през вентилационните дюзи на предното стъкло и през зоната на краката.

Изберете, за да насочвате въздух през вентилационните дюзи на предното стъкло. Можете да използвате тази настройка, за да премахнете запотяването или да почистите предното стъкло от фино покритие с лед. Можете и да увеличите температурата и скоростта на вентилатора, за да подобрите видимостта.

СЪВЕТИ ЗА КОНТРОЛИРАНЕ НА КЛИМАТА В КУПЕТО

Общи съвети

Бележка: *Продължителното използване на рециркулиран въздух може да причини запотяване на прозорците.*

Бележка: *Можете да усетите малко количество въздух от вентилационните дюзи в зоната на краката, независимо от настройката за разпределяне на въздуха.*

Бележка: *За да намалите влагата, която се натрупва вътре във Вашето превозно средство, не карайте с изключена система или с постоянно включен рециркулиран въздух.*

Бележка: *Не поставяйте предмети под предните седалки, тъй като те могат да попречат на въздушния поток към задните седалки.*

Бележка: *Поддържайте вентилационните отвори пред предното стъкло свободни от препятствия (примерно сняг или листа), за да може системата за контрол на климата да функционира ефективно.*

Бележка: *За да намалите запотяването на предното стъкло при влажно време, регулирайте органа за управление на разпределянето на въздуха в позиция на вентилационните дюзи към предното стъкло. Увеличете температурата и скоростта на вентилатора и натиснете бутона A/C, за да се подобри видимостта, ако е необходимо.*

Бързо затопляне на купето

- Регулирайте скоростта на вентилатора на настройката за най-голяма скорост.
- Регулирайте органа за управление на температурата на настройката за най-висока температура.
- Регулирайте органа за управление на разпределянето на въздуха за позиция на вентилационните дюзи за насочване на въздушния поток към зоната на краката.

Препоръчителни настройки за отоплението

- Регулирайте скоростта на вентилатора на втората настройка за скоростта.
- Регулирайте органа за управление на температурата на средната точка от настройките за топлина.
- Регулирайте органа за управление на разпределянето за въздуха за позиция на вентилационните дюзи за насочване на въздушния поток към зоната на краката и предното стъкло.

Бързо охлаждане на купето

- Регулирайте скоростта на вентилатора на настройката за най-висока скорост.
- Регулирайте органа за управление на температурата в позиция **MAX A/C**.
- Регулирайте органа за управление на разпределянето на въздуха за позиция на вентилационните дюзи за насочване на въздушния поток към панела с контролно-измервателни уреди.

Препоръчителни настройки за охлаждането

- Регулирайте скоростта на вентилатора на втората настройка за скоростта.
- Регулирайте органа за управление за температурата на средната точка от настройките за студено.
- Регулирайте органа за управление на разпределянето на въздуха за позиция на вентилационните дюзи за насочване на въздушния поток към панела с контролно-измервателни уреди.

Превозното средство е стационарно за продължително време при екстремно високи околни температури

- Приложете спирачката за паркиране.
- Преместете лоста за избор на предавки в позиция **P** или неутрална.

- Регулирайте органа за управление на температурата в позиция **MAX A/C**.
- Регулирайте скоростта на вентилатора на настройката за най-ниска скорост.

Премахване на запотяването на страничните прозорци при студено време

- Регулирайте органа за управление на разпределянето на въздуха в позиция на вентилационните дюзи за насочване на въздушния поток към панела с контролно-измервателни уреди и към предното стъкло.
- Натиснете бутона **A/C**.
- Регулирайте органа за управление на температурата на желаната настройка.
- Регулирайте скоростта на вентилатора на най-високата настройка.
- Насочете страничните вентилационни дюзи на панела с контролно-измервателни уреди към страничните прозорци.
- Затворете дюзите за панела с контролно-измервателни уреди.

Максимална охлаждаща способност в позиция за панел с контролно-измервателни уреди или позиции за панел с контролно-инструментални уреди и зона на краката

- Регулирайте органа за управление на температурата на на-ниската настройка.
- Натиснете бутоните **A/C** и рециркулиран въздух.
- В началото регулирайте скоростта на вентилатора на най-високата настройка, а след това регулирайте до желаното ниво на комфорт.

УПРАВЛЕНИЕ НА КЛИМАТА ЗА ПЪТНИЦИТЕ ОТЗАД

A. **Орган за управление на скоростта на вентилатора:** Регулирайте обема на въздуха, който циркулира в превозното средство.

B. **Орган за управление на температурата и разпределението на въздуха:** Управлява температурата на въздуха, циркулиращ във Вашето превозно средство. Регулирайте, за да изберете желаната температура и разпределение. Студеният въздух се разпределя през горните вентилационни дюзи, а топлият въздух се разпределя през вентилационните дюзи на пода отзад.

Бележка: *Включете кондиционирането на въздуха, за да охладите въздуха през вентилационните дюзи отзад.*

СТЪКЛА И ОГЛЕДАЛА С ПОДГРЯВАНЕ

Бележка: *Уверете се, че двигателят работи, преди да задействате прозорците с подгряване.*

Бележка: *Ако включите прозорците с подгряване, двигателят може да не спре автоматично, когато използвате Старт-Стоп. Ако натиснете превключвателя за прозорец с подгряване, когато двигателят автоматично е спрял, ще е необходимо да рестартирате двигателя. Вижте* ***Автоматичен Старт-Стоп*** *(стр. 104).*

Предно стъкло с подгряване

Натиснете бутона, за да почистите прозореца от тънък слой лед и мъгла. Натиснете го отново, за да го изключите. Той ще се изключи автоматично след кратък период от време.

Задно стъкло с подгряване

Натиснете бутона, за да почистите прозореца от тънък слой лед и мъгла. Натиснете го отново, за да го изключите. Той ще се изключи автоматично след кратък период от време.

Бележка: *Не използвайте бръснарски ножчета или други остри предмети, за да почиствате или отстранявате лепенки от вътрешната страна на задното стъкло с подгряване. Това може да причини повреди на мрежата от линии и тя няма да бъде покрита от Гаранцията на превозното средство.*

ЕКСТЕРИОРНИ ОГЛЕДАЛА С ПОДГРЯВАНЕ

Бележка: *Не отстранявайте лед от огледалата с остъргващо приспособление или не се опитвайте да регулирате огледалото, когато е замръзнало на място*. *Тези действия могат да причинят повреда на стъклото и огледалото.*

Бележка: *Не почиствайте корпуса на огледалото или самото огледало с груби абразивни материали, горива или други почистващи продукти на петролна основа.*

Бележка: *На превозни средства без превключвател за екстериорните огледала с подгряване, те ще се включат автоматично, когато включите предното стъкло с подгряване или задното стъкло с подгряване.*

И двете огледала са с подгряване, за да се отстраняват лед, влага и мъгла. Те ще се изключат автоматично след кратко време.

ДОПЪЛНИТЕЛЕН ОТОПЛИТЕЛ

ПРЕДУПРЕЖДЕНИЯ

Препоръчваме оторизиран дилър да инспектира нагревателната система след катастрофа. Ако не се инспектира, а когато е необходимо, ако не се поправи отоплителят след катастрофа, може да се увеличи риска от сериозно нараняване или смърт.

Не използвайте отоплителя за паркиране, който работи с гориво, на бензиностанции или до източници със запалими пари, прах или в затворени пространства. Това може да доведе до сериозно нараняване на хора или смърт.

Описание на системата

Ако Вашето превозно средство идва снабдено с отоплител, работещ на гориво, има две характеристики за това устройство:

- Допълнителен отоплител: подобрява времето за подгряване на Вашия двигател докато работи.
- Отоплител за паркиране: осигурява топлина, докато Вашето превозно средство е паркирано.

Поради термичната ефективност на модерните дизелови двигатели, времето, необходимо на двигателя, за да достигне до работната температура може да варира значително. В резултат на това може да е нужно известно време преди да бъде достигната комфортна температура в кабината.

Допълнителният отоплител работи, когато двигателят работи и подобрява времето за загряване на двигателя и на кабината на превозното средство. Той автоматично се включва или изключва, в зависимост от температурата на външния въздух и температурата на охладителя, освен ако го деактивирате.

Системата затопля двигателя и кабината на превозното средство. Тя използва гориво от резервоара за гориво на превозното средство.

Система ще работи само ако има минимум 16 литра (3.5 gal) гориво във резервоара за гориво на превозното средство и температурата на външния въздух е по-ниска от 5 °C(41 °F). Системата няма да работи, ако нивото на зареждане на батерията е ниско.

Ако се използва правилно, системата ще:

- Поддържа прозорците свободни от лед в случай на замръзване и ще предпазва от кондензация.
- Избегне студени стартирания, за да подпомогне двигателя да достигне по-скоро работната температура.

Бележка: *Уверете се, че отворът за изгорелите газове на отоплителя, зад дясната предна гума, е свободен от сняг, лед, кал и всякаква друга блокировка, за да избегнете проблеми с работата на отоплителя.*

Бележка: *Ако отоплителят е в процес на спиране, излишното гориво в отоплителя изгаря и има известна топлина, изгорели газове и шум.*

Бележка: *Ако притежавате дизелово превозно средство, трябва да използвате ниско температурно гориво, за да може отоплителят да работи ефективно при екстремно ниски температури.*

Принципи на работа

Използвайте органите за управление на информационния дисплей на волана. Вижте **Информационни дисплеи** (стр. 68).

Бележка: *Отоплителят се изключва, когато изключите двигателя.*

Бележка: *Когато системата работи, изпод Вашето превозно средство ще се появят изгорели газове. Това е нормално.*

Отоплител за паркиране

Отоплителят за паркиране работи независимо от отоплителя на превозното средство като нагрява блока за охлаждащото средство за двигателя. Той се захранва от резервоара за гориво на превозното средство.

Системата ще работи само ако Вашето превозното средство е стационарно с изключен двигател.

Принципи на работа

Бележка: *Когато системата работи, изпод Вашето превозно средство ще се появят изгорели газове. Това е нормално.*

Бележка: *Ако опитате да стартирате отоплителя с изключено запалване, на информационния дисплей може да се появи обяснение, когато включите запалването.*

Бележка: *Часът и датата на часовника на Вашето превозно средство трябва да бъдат коректно настроени.*

Бележка: *Ако запалването е изключено за до 10 секунди през периода на предстартовата оценка, на клъстера контролно-измервателни уреди се появяват индикации, че отоплителят за паркиране работи. Ако обаче условията не разрешават отоплителят да стартира, индикациите изчезват и отоплителят не стартира.*

Отоплителят за паркиране работи с батерията на Вашето превозно средство. За да предпазите батерията от разреждане, ние препоръчваме след цикъл за нагряване, да покарате Вашето превозно средство най-малкото за периода на цикъла за нагряване.

Настройте вентилатора в позиция за средна настройка, за да осигурите комфорт в кабината за пътниците.

Ниво на горивото: Отоплителят може да не стартира, ако нивото на горивото е ниско или Вие сте паркирали Вашето превозно средство на стръмен наклон.

Ниво на заряда на акумулаторната батерия: Батерията на превозното средство трябва да бъде заредена поне на 60%, за да стартира отоплителят. По-стара или по-слаба батерия на превозното средство може също да създаде проблеми. Ако свържете зарядно устройство за батерии към батерията на превозното средство и то осигурява напрежение общо по-голямо от 15.5 волта, тогава отоплителят може да не стартира или може да спре да работи.

Продължаване на режима за нагряване

Ако поставите отметка в тази кутийка на менюто за клъстера, когато изключите запалването, отоплителят започва или продължава да работи, ако условията позволяват. Отоплителят продължава да работи в този режим до 30 минути. Вижте **Информационни дисплеи**(стр. 68).

Бележка: *Можете да използвате този режим, за да поддържате кабината затоплена след като изключите запалването. След като отоплителят завърши този режим, менюто на клъстера се връща в изходно положение – без отметка.*

Режими за Таймер 1 и Таймер 2

Има два периодични таймера - за двама различни потребители. Първият таймер Ви позволява да програмирате един цикъл за нагряване за всеки ден от седмицата. Вторият таймер Ви позволява да програмирате втори цикъл за нагряване за всеки ден от седмицата. Тези часове остават запаметени и системата загрява Вашето превозно средство преди програмираните часове за потегляне.

Режим за работа с един таймер

Позволява Ви да извършвате един цикъл за нагряване за определен ден. Ако условията го позволяват, отоплителят стартира в рамките на 40 минути преди настроеният ден и час, за да затопли кабината. Вижте **Информационни дисплеи**(стр. 68).

Режим на работа с дистанционен предавател

Предавателят на отоплителя за паркиране, работещ с гориво, дава възможност на потребителя да избере дистанционно стартиране на отоплителя и отоплителят да работи до 30 минути или да спре всички режими на отоплителя при поискване.

За да може при паркиране отоплителят да стартира, използвайки дистанционния предавател: Натиснете и задръжте бутона On(Вкл.) или Heat (Нагряване) на предавателното устройство докато върху него светне зелена LED-светлина. Ако запалването се изключи до 10 секунди по време на периода на предстартова оценка, информационният дисплей предоставя индикации, че отоплителят за паркиране работи. Ако обаче условията не позволяват отоплителят да стартира, индикациите изчезват.

За да може при паркиране отоплителят да спре всички режими, използвайки дистанционния предавател: Натиснете и задръжте бутона Off (Изкл.) на предавателя за няколко секунди, докато червена LED-светлина светне на предавателя. Това се прилага само за режима за нагряване в настоящия момент, така че бъдещи настройки на таймерите или бъдещи настройки за продължаване на режима на нагряване не се деактивират.

Бележка: *LED-светлината на дистанционния предавател не индицира действителния статус на отоплителя. Светлината не гарантира, че отоплителят е получил сигнал за стартиране или спиране.*

След като натиснете и задържите бутоните On (Вкл.) или Heat (Нагряване) за няколко секунди, появяват се следните индикации:

- Постоянно зелено: индицира, че предавателят е изпратил радио-сигнал.
- Мигащо зелено: индицира, че предавателят е изпратил радио сигнал, но отоплителят не е получил сигнала.

След като натиснете и задържите бутона Off (Изкл.) за няколко секунди, появяват се следните индикации:

- Постоянно червено: индицира, че предавателят е изпратил сигнал.
- Мигащо червено: индицира, че отоплителят не е получил радио сигнала, изпратен от предавателя.

Бележка: *Максималният възможен обхват на сигнала на предавателя е около 600 метра. Електронни устройства, които работят на същата честота, могат да повлияят на обхвата.*

Бележка*: Могат да бъдат сдвоени до три предавателя към Вашето превозно средство.*

Изключване или деактивиране на отоплителя

При наближаване на бензиностанции:

- Премахнете всички отметки в кутийките за отоплителя в менюто на информационния дисплей.
- Изключете двигателя.
- Натиснете и задръжте бутона Off (Изкл.) на предавателя, докато върху него светне червена LED-светлина.
- Поставете предавателя на сигурно място.

СЯДАНЕ В ПРАВИЛНАТА ПОЗИЦИЯ

ПРЕДУПРЕЖДЕНИЯ

Не накланяйте облегалката на седалката твърде назад, тъй като, в резултат на това, пътникът може да се плъзне под предпазния колан, което може да доведе до сериозно нараняване при сблъсък.

Винаги сядайте с гръб изправен до облегалката на Вашата седалка, стъпили на пода.

Не поставяйте предмети, по-високи от горната част на облегалката на седалката. Неспазването на тази инструкция може да доведе до нараняване на хора или смърт в случай на внезапно спиране или катастрофа.

E68595

Когато ги използвате правилно, седалките, опорите за глава, предпазните колани и въздушните възглавници осигуряват оптимална защита в случай на катастрофа.

Препоръчваме Ви да спазвате следните указания:

- Сядайте в изправена позиция с основата на гърба възможно най-назад.
- Не накланяйте облегалката на седалката повече от 30 °.
- Регулирайте опората за глава така, че горното й ниво да е наравно с горната част на главата Ви и възможно най-напред. Уверете се, че продължава да Ви е комфортно.
- Поддържайте достатъчно разстояние между Вас и волана. Ние препоръчваме минимум 25 cm (10 in) между гръдната Ви кост и покривалото на въздушната възглавница.
- Дръжте волана с леко сгънати ръце.
- Сгънете леко краката си, така че да можете да натискате педалите докрай.
- Позиционирайте раменния ремък на предпазния колан през центъра на Вашето рамо, а ремъка за скута - стегнато през вашите бедра.

Уверете се, че позицията Ви за шофиране е комфортна и че можете да поддържате пълен контрол над Вашето превозно средство.

ОПОРИ ЗА ГЛАВА

ПРЕДУПРЕЖДЕНИЕ

Напълно регулирайте опората за глава преди да седнете или да управлявате Вашето превозно средство. Това ще помогне да се минимизира риска от нараняване на врата в случай на катастрофа. Не регулирайте опората за глава, когато Вашето превозно средство се движи.

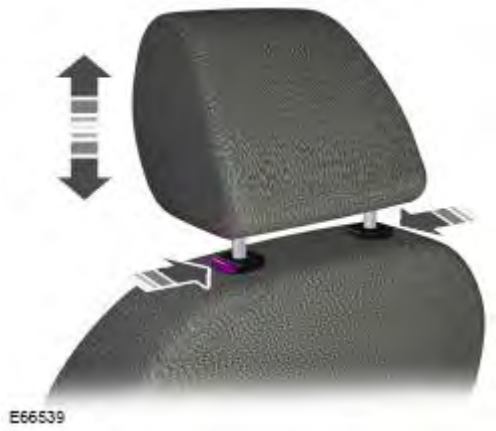

Регулиране на опората за глава

ПРЕДУПРЕЖДЕНИЕ

Повдигнете задните опори за глава, когато задните седалки са заети от пътници или средство за обезопасяване на деца (детско столче).

Регулирайте опората за глава, така че горното й ниво да е наравно с горната част на главата Ви.

Сваляне на опората за глава

Натиснете заключващите бутони и извадете опората за глава.

РЪЧНИ СЕДАЛКИ

ПРЕДУПРЕЖДЕНИЯ

Не регулирайте седалката на шофьора, когато Вашето превозно средство се движи.

Уверете се, че седалката на шофьора е добре заключена на място, като я разклатите назад и напред.

Преместване на седалката назад и напред

Бележка: *Седалката на шофьора има изваждащи се стоп-болтове в направляващото устройство, за да е възможен достъпа до батерията на превозното средство. Вижте* ***Смяна на акумулаторна батерия 12V*** *(стр. 219).*

Регулиране на лумбалната опора

Регулиране на височината на седалката на шофьора

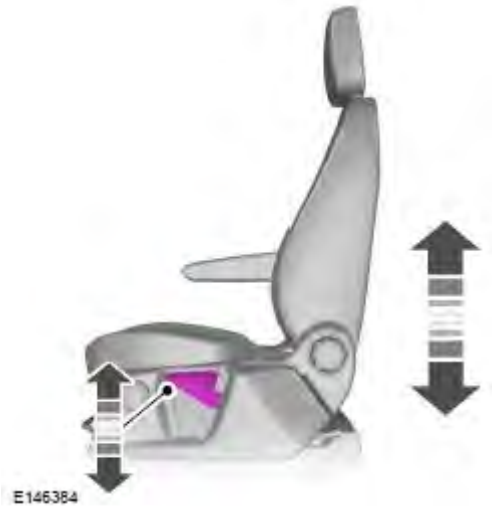

Регулиране на наклона

Регулиране на възглавницата на седалката

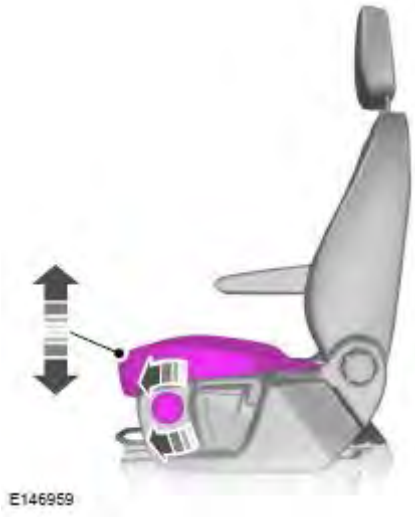

Регулиране на подлакътника

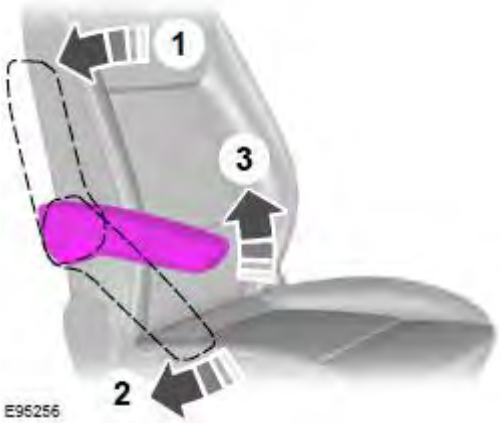

Въртяща се седалка

ПРЕДУПРЕЖДЕНИЕ

Уверете се, че седалката Ви е добре заключена на място и е обърната напред, когато Вашето превозно средство се движи.

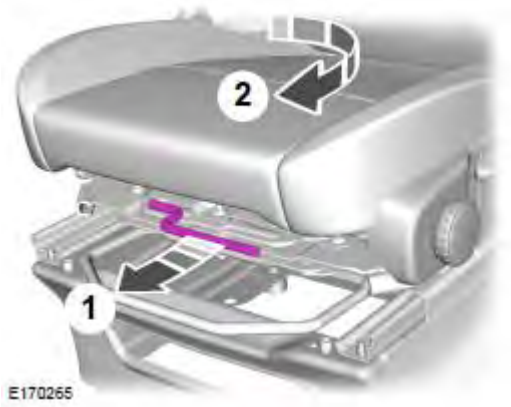

Седалката може да се завърти на 180 градуса в посока навътре. Можете да желаете да регулирате седалката така, че да имате достатъчен ход, за да я завъртите с едно движение.

Бележка: *Препоръчваме Ви седалката да не е заета когато се завърта.*

ЕЛЕКТРИЧЕСКИ РЕГУЛИРУЕМИ СЕДАЛКИ (ако са налични)

ПРЕДУПРЕЖДЕНИЯ

Не регулирайте седалката на шофьора, когато Вашето превозно средство се движи.

Не поставяйте багаж или някакви обекти зад облегалката на седалката, преди да я върнете в изходна позиция.

Седалката на шофьора има изваждащи се стоп-болтове в направляващото устройство, за да е възможен достъпа до батерията на превозното средство. Вижте **Смяна на акумулаторна батерия 12V** (стр. 219).

Седалки

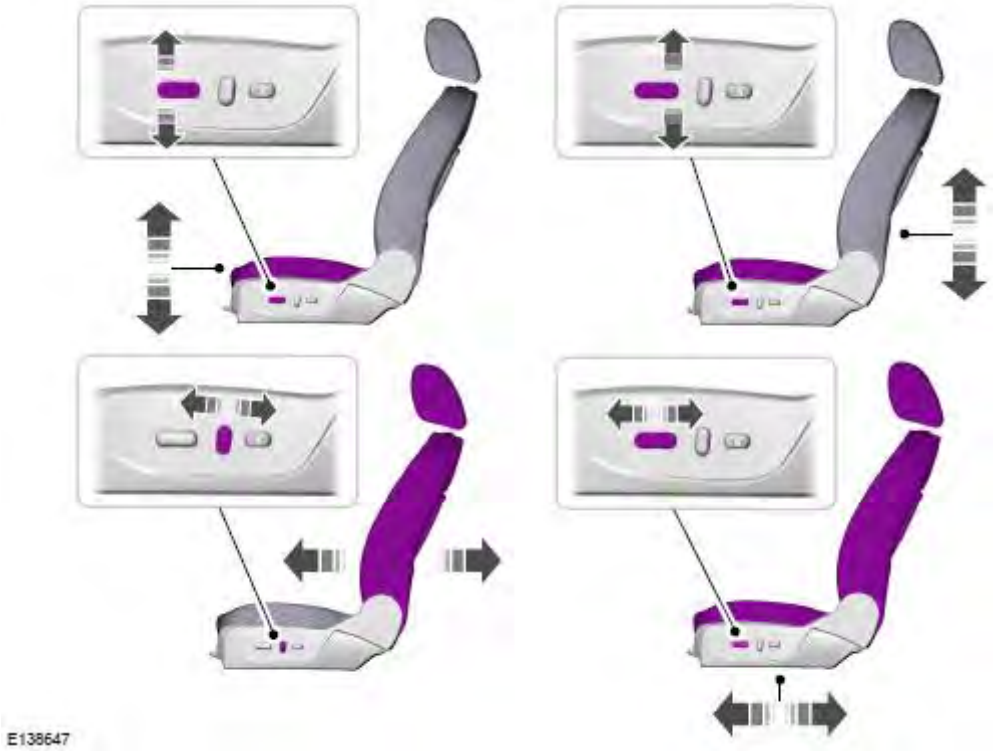

Електрически регулируема лумбална опора

ЗАДНИ СЕДАЛКИ

ПРЕДУПРЕЖДЕНИЕ

Не използвайте пейки-седалки като легло, когато Вашето превозно средство се движи.

Бележка: *Разположението на задните седалки варира в зависимост от превозното средство.*

Регулиране на наклона

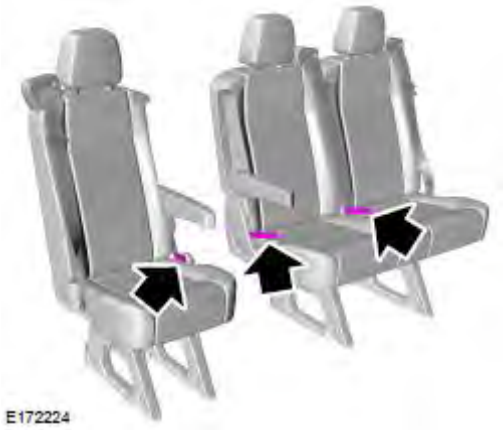

При седалки, заети от пътници, издърпайте лоста или ремъка, или натиснете бутона, за да наклоните или повдигнете облегалката.

Сваляне на седалките – M2 бус

ПРЕДУПРЕЖДЕНИЕ

Седалките могат да тежат до 60 kg (132 lb). Не се опитвайте да повдигнете или лично да носите седалка.

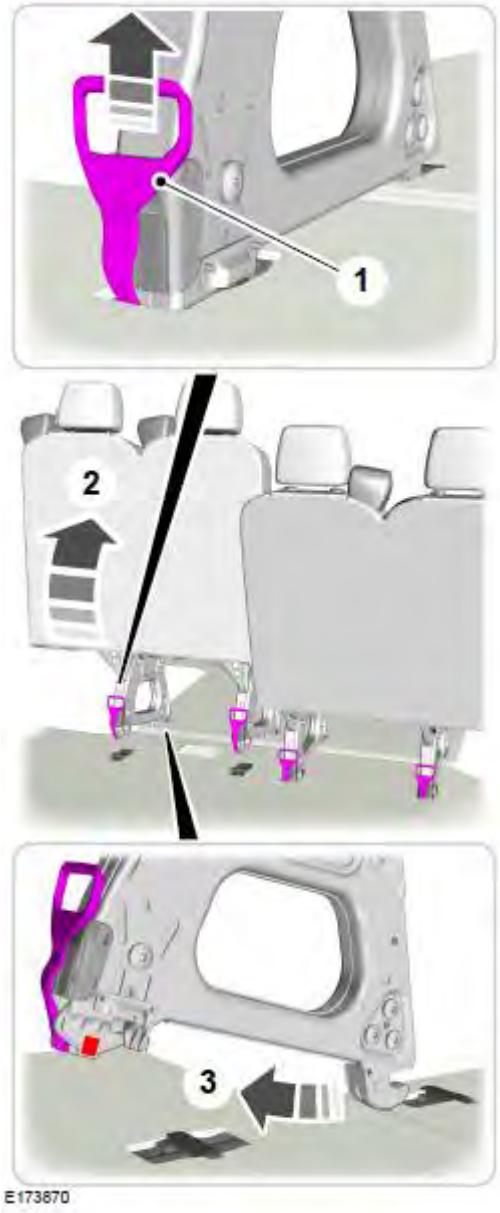

E173670

1. Дръпнете освобождаващите ръчки нагоре.
2. Наклонете седалката напред, за да освободите задните задържащи устройства в рамката на седалката.
3. Наклонете седалката назад, за да освободите предните задържащи устройства в рамката на седалката.
4. Свалете седалката.

Бележка: *Можете да свалите задния ред двойни седалки само ако седалките са снабдени с освобождаващи ръчки.*

Сваляне на седалките – Двойна кабина във ван и ван комби

ПРЕДУПРЕЖДЕНИЕ

Седалките могат да тежат до 60 kg (132 lb). Не се опитвайте да повдигнете или лично да носите седалка.

Бележка: *Тази операция трябва да се извършва от двама души.*

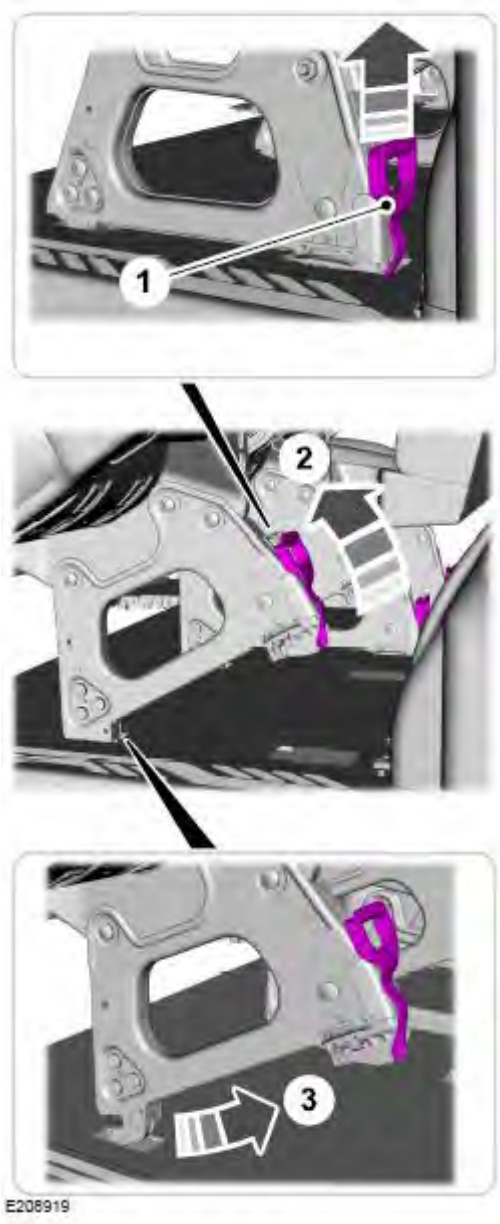

1. За да свалите първата седалка, дръпнете ремъка, разположен най-близко до вратата.
2. Пресегнете се между седалките и дръпнете втория ремък.
3. Наклонете седалката напред, за да освободите устройствата, задържащи рамката на седалката към пода.
4. Свалете седалката.
5. За да извадите втората седалка, дръпнете ремъка, разположен между страничния панел на превозното средство и седалката.
6. Издърпайте ремъка, който се показва при сваляне на първата седалка.
7. Наклонете седалката напред, за да освободите устройствата, задържащи рамката на седалката към пода.
8. Свалете седалката.

Инсталиране на седалките

ПРЕДУПРЕЖДЕНИЯ

Уверете се, че задържащите устройства към пода са свободни от чужди тела, преди да инсталирате седалките.

Уверете се, че сте закопчали сигурно задържащите устройства на седалката, когато я инсталирате.

1. Центровайте предните задържащи устройства в рамката на седалката.
2. Натиснете седалката напред, за да задействате задържащото устройство в рамката на седалката.
3. Центровайте задните задържащи устройства в рамката на седалката.

Бележка: *Оставете седалката да падне под собственото си тегло за последните 15 -20 cm (6 – 8 in).*

СЕДАЛКИ С ПОДГРЯВАНЕ(ако са налични)

ПРЕДУПРЕЖДЕНИЕ

Лицата, които не са способни да чувстват болка през кожата си поради напреднала възраст, хронично заболяване, диабет, нараняване на гръбначния стълб, лечение, употреба на алкохол, изтощение или други физически състояния, трябва да внимават, когато използват седалки с подгряване. Седалката с подгряване може да причини изгаряния даже при ниски температури, най-вече, ако се използва продължително време. Не поставяйте нищо върху седалката, което изолира топлината, примерно одеало или възглавница. Това може да причини прегряване на седалката. Не дупчете седалката с карфици, игли или други остри предмети. Това може да повреди нагревателния елемент, което може да причини прегряване на седалката. Една прегрята седалка може да причини сериозно нараняване на хора.

E146725

E151818

Бележка: *Само външната седалка на двойната седалка за пътници е с подгряване.*

Максималната температура се достига след пет до шест минути. Тя се регулира с термостат.

Седалката с подгряване ще остане включена, докато не я изключите. Ако седалката с подгряване е включена, когато изключите запалването, тя ще бъде включена отново, когато отново включите запалването.
Не правете следното:

- Не поставяйте тежки предмети на седалката.
- Не използвайте седалката с подгряване, ако вода или друга течност е разлята върху седалката. Изчакайте седалката напълно да изсъхне.
- Не използвайте седалките с подгряване освен ако двигателят работи. Това предпазва акумулаторната батерия на превозното средство от загуба на заряд.

Точки за допълнително електрозахранване

ПРЕДУПРЕЖДЕНИЯ

Не включвайте електрически аксесоари като опция в цокъла на запалката за цигари. Неправилното използване на запалката за цигари може да причини повреда, която не се покрива от гаранцията на превозното средство, и може да доведе до пожар или сериозно нараняване.

Не използвайте точка за електрозахранване, за да включите запалка за цигари. Неправилното използване на точките за електрозахранване може да причини повреда, която не се покрива от гаранцията на превозното средство, и може да доведе до пожар или сериозно нараняване.

Бележка: *Не окачвайте никакви аксесоари на контакта за аксесоари.*

Бележка: *Не използвайте точката за електрозахранване над капацитета на превозното средство от 12 V DC 180 W, в противен случай може да изгори предпазител.*

Бележка: *Винаги, когато не се използват, покривайте точките за електрозахранване с капачки.*

Бележка: *Точките за електрозахранване ще се изключат след 30 минути, ако запалването е включено и двигателят работи. Точките за електрозахранване могат да се изключат, ако нивото на заряда на батерията на превозното средство е ниско.*

За да използвате напълно капацитета на точката за електрозахранване, оставете превозното средство да работи.

За да не се изтощи батерията:

- Не използвайте точката за електрозахранване по-дълго от необходимото, когато превозното средство не работи.
- Не оставяйте устройства включени през нощта или когато паркирате Вашето превозно средство за продължително време.

Местоположения

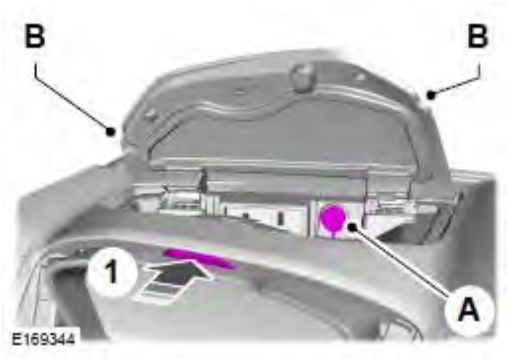

1. Натиснете, за да отворите капака на секцията за съхранение в панела за инструменти.

A. Точка за допълнително електрозахранване.
B. Изрези за преминаване на кабела на устройството.

Точките за електрозахранване могат да се намират на следните места:

- Вътре в секцията за съхранение в панела за инструменти.
- Вътре в секцията за съхранение в конзолата на пода.
- Вътре в товарната зона.

Точка за електрозахранване 230 Volt AC

ПРЕДУПРЕДЕНИЕ

Не оставяйте електрически устройства, включени в точката за електрозахранване, когато устройството не се използва. Не използвайте удължителен кабел с точка за електрозахранване 230 V AC, тъй като това ще унищожи защитата. Ако направите това, може да се стигне до претоварване на точката за електрозахранване поради това, че захранването на множеството устройства може да превиши лимита на товара от 150 W и това може да предизвика пожар или сериозно нараняване.

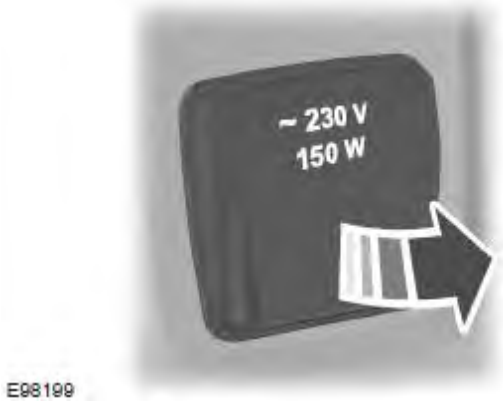

E98199

Използвайте точката за допълнително електрозахранване, за да захранвате електрически устройства, които изискват до 150 W. Тя се намира под лоста на спирачката за паркиране.

Когато светлината на индикатора върху точката за електрозахранване е:

- On (Вкл.): Точката за електрозахранване работи, запалването е включено и устройството е включено.
- Off (Изкл.): Точката за електрозахранване е изключена, запалването е изключено или никакво устройство не е включено.
- Мига: Точката за електрозахранване е в режим на отказ.

В режим на отказ, захранването в точката се прекъсва, ако устройството превиши границата от 150 W. Разкачете Вашето устройство и изключете запалването. Отново включете запалването, но не включвайте отново устройството. Оставете системата да се охлади и изключете запалването, за да върнете в изходно положение режима на отказ. Отново включете запалването и се уверете, че индикаторната лампа остава включена.

Не използвайте точката за електрозахранване за свързване на някои електрически устройства, включително:

- телевизори от типа с електронно-лъчева тръба.
- устройства, натоварващи двигателя, например прахосмукачки, електрически резачки и други електроинструменти или компресорни хладилници.
- измервателни устройства, които обработват прецизни данни, например медицинско оборудване или измервателна екипировка.
- други устройства, които изискват много стабилно електрозахранване, например електрическо одеало с микрокомпютърно управление или лампи с тактилен сензор.

ЗАПАЛКА ЗА ЦИГАРИ

ПРЕДУПРЕЖДЕНИЕ

Не включвайте електрически аксесоари като опция в цокъла на запалката за цигари. Неправилното използване на запалката за цигари може да причини повреда, която не се покрива от гаранцията на превозното средство, и може да доведе до пожар или сериозно нараняване.

Бележка*: Не дръжте натиснат навътре елемента на запалката за цигари.*
Бележка: *Ако електрозахранването не работи след като сте изключили запалването, включете запалването.*
Бележка: *Ако използвате цокъла, когато двигателят не работи, черпи се от заряда на батерията.*

Бележка: *Когато включите запалването, можете да използвате цокъла, за да захраните устройства от 12 V с максимален номинален ток от 15 ампера.*

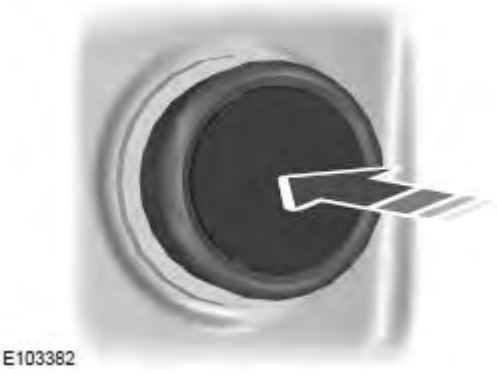
E103382

Натиснете елемента навътре, за да използвате запалката за цигари. Той ще изскочи автоматично.

ДЪРЖАЧИ ЗА ЧАШИ

ПРЕДУПРЕЖДЕНИЯ

Не поставяйте горещи напитки в държачите за чаши, когато Вашето превозно средство се движи.

Уверете се, че чашите, поставени в държачите за чаши не пречат на Вашата видимост, докато шофирате.

КОНЗОЛА НАД ГЛАВАТА

Секции за съхранение над главата

Конзола над главата

ПРЕДУПРЕЖДЕНИЕ

Не поставяйте тежки предмети в конзолата над главата. Тези предмети могат да „полетят” и да се превърнат в летяща заплаха при катастрофа или при рязко спиране и могат да увеличат риска от остро нараняване.

E169074

Полица за багаж

ПРЕДУПРЕЖДЕНИЯ

Не поставяйте тежки предмети върху полицата за багаж.

Максимално допустимото равномерно разпределено натоварване е 44 pounds (20 kg).

E169073

Задна полица над главата

ПРЕДУПРЕЖДЕНИЯ

Не поставяйте тежки предмети върху полицата за багаж

Максимално допустимото равномерно разпределено натоварване е 40 pounds (18 kg).

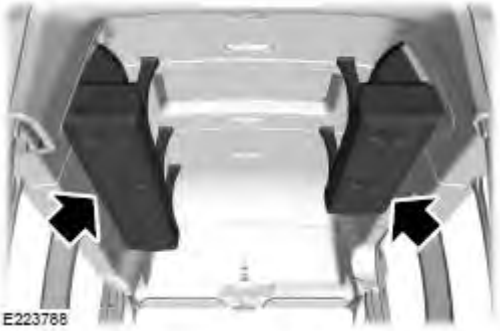

E223788

ПЕПЕЛНИК

E171158

Пепелникът може да бъде поставен във всеки от външните държачи на чаши.

ДЪРЖАЧ НА БУТИЛКИ

ПРЕДУПРЕЖДЕНИЕ

Не поставяйте стъклени предмети в държача на бутилки.

E171160

СЕКЦИЯ ЗА СЪХРАНЕНИЕ ПОД СЕДАЛКИТЕ

Седалка за пътници отпред

E154714

1. Вдигнете предната част на възглавницата на седалката за пътници.
2. Издърпайте напред възглавницата на седалката.
3. Наклонете напред възглавницата на седалката.

Бележка: *Ако Вашето превозно средство има кондициониране на въздуха отзад, то може да няма секция за съхранение под крайната седалка.*

Втори ред седалки (ако са налични)

ПРЕДУПРЕЖДЕНИЯ

Вие трябва да спуснете надолу възглавницата на седалката, преди да потеглите с Вашето превозно средство.

За да избегнете нараняване, внимавайте, когато сгъвате възглавницата на седалката надолу.

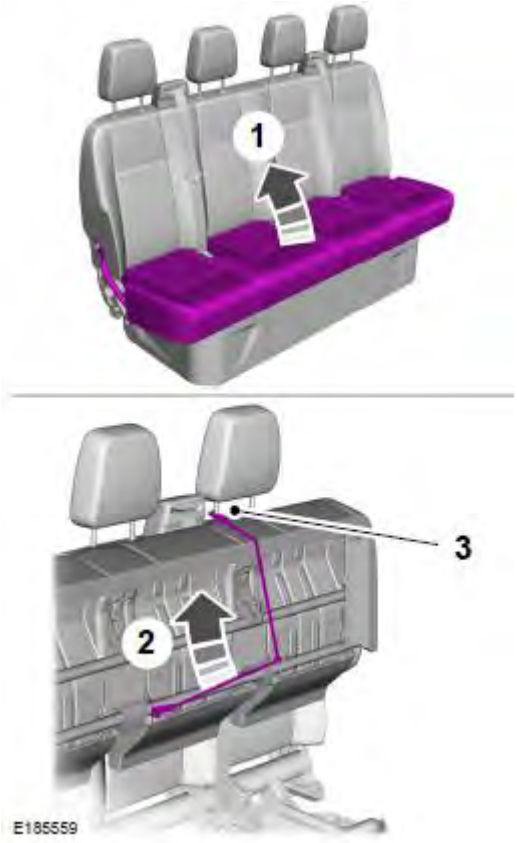

1. Повдигнете предната част на възглавницата на седалката до вертикална позиция.
2. Локализирайте осигурителния ремък за повдигнатата позиция на основата на седалката.
3. Свържете осигурителния ремък за повдигнатата позиция на основата на седалката към опората за глава.

Бележка: *Когато осигурителният ремък е освободен от опората за глава, той ще се върне обратно във възглавницата на седалката.*

СЕКЦИЯ ЗА СЪХРАНЕНИЕ НА ПРЕДНАТА ВРАТА

Завъртете задържащите клипсове в посока обратна на часовниковата стрелка, за да отворите секцията за съхранение.

Стартиране и спиране на двигателя

ОБЩА ИНФОРМАЦИЯ

ПРЕДУПРЕЖДЕНИЯ

Продължителната работа на празен ход при високи обороти на двигателя може да доведе до много високи температури в двигателя и в системата за изпускане на отработилите газове, създавайки опасност от пожар или друга повреда.

Не паркирайте, не оставяйте Вашето превозно средство да работи на празен ход върху суха трева или друго сухо земно покритие. Емисионната система нагрява отделението на двигателя и системата за изхвърляне на отработилите газове, създавайки опасност от пожар.

Не стартирайте двигателя в затворен гараж или в други затворени пространства. Изгорелите газове могат да бъдат токсични. Винаги отваряйте вратата на гаража преди да стартирате двигателя.

Течове на изгорели газове могат да доведат до навлизане на вредни и потенциално смъртоносни газове в купето за пътници. Ако усетите мирис на изгорели газове вътре в превозното средство, то трябва да бъде инспектирано незабавно. Не карайте, ако усещате мирис на изгорели газове.

Ако разкачите акумулаторната батерия, Вашето превозно средство може да покаже някои необичайни характеристики на шофиране в продължение на около 8 километра (5 мили) след като я свържете отново. Причината за това е, че системата за мениджмънт на двигателя трябва да се съгласува с двигателя. Вие можете да пренебрегнете всякакви необичайни характеристики на шофиране през този период от време.
Системата за управление на силовия агрегат (трансмисията) отговаря на всички изисквания по Канадския стандарт за екипировка, предизвикваща интерференция, регулираща импулсното електрическо поле или шума на радиото.

Когато стартирате двигателя, избягвайте да натискате педала на газта преди и по време на работа. Използвайте педала на газта само когато имате проблеми със стартиране на двигателя.

ПРЕВКЛЮЧВАТЕЛ НА ЗАПАЛВАНЕТО

E72128

Бележка: *Уверете се, че ключът е чист, преди да го вкарате в цилиндъра на ключалката.*

O (изкл.) – Запалването е изключено

Бележка: *Когато изключите запалването и напуснете Вашето превозно средство, не оставяйте Вашия ключ в запалването. Това може да доведе до черпене на заряд от батерията на превозното средство.*

I (аксесоари) – Позволява на електрическите аксесоари, примерно радио, да работят докато двигателят не работи.

Бележка: *Не оставяйте ключът за запалването в позиция I или II (без да работи двигателя) за прекалено дълго време, за да предотвратите загуба на заряд от батерията на превозното средство.*

II (вкл.) – Всички електрически вериги са в работно състояние. Предупредителните лампи и индикатори светят.

III (старт) – Двигателят прави опит да стартира. Освободете ключа веднага щом като двигателят стартира.

КЛЮЧАЛКА НА ВОЛАНА

ПРЕДУПРЕЖДЕНИЕ

Винаги проверявайте дали воланът е отключен преди да се опитате да преместите Вашето превозно средство.

За да заключите волана:

1. Извадете ключа от превключвателя на запалването.
2. Завъртете волана леко, за да заключите ключалката.

За да отключите волана:

1. Вкарайте ключа в превключвателя на запалването.
2. Завъртете ключа в позиция **I**.

Бележка: *Може да се наложи леко да завъртите волана, за да подпомогнете отключването, ако има приложен товар към волана.*

СТАРТИРАНЕ НА ДИЗЕЛОВ ДВИГАТЕЛ

Включете запалването и ако индикаторната лампа за запалителната свещ свети, изчакайте докато тя изгасне преди да стартирате.

1. За превозни средства с ръчна скоростна кутия, натиснете докрай педала на съединителя. За превозни средства с автоматична скоростна кутия, натиснете докрай педала на спирачката.

Бележка: *Не докосвайте педала на газта*.

2. Завъртете ключа в позиция за стартиране, за да стартирате Вашето превозно средство.

Бележка: *Освободете педала на спирачката или педала на съединителя, докато функцията за стартиране на двигателя спре опитите за стартиране.*

Бележка: *Когато температурата е под -15 °C (5 °F), може да е необходимо да опитате да стартирате двигателя за до 10 секунди.*

Бележка: *Можете да задействате педала за газта само за кратък период от време.*

Бележка: *След ограничен брой опити да стартирате Вашия двигател, системата няма да Ви позволи да опитате отново, докато не е изминал определен период от време, например 30 минути.*

Неуспешно стартиране

Ако двигателят не стартира, изчакайте малко и опитайте отново.

ИЗКЛЮЧВАНЕ НА ДВИГАТЕЛЯ

Превозни средства с турбонагнетател

ПРЕДУПРЕЖДЕНИЕ

Не изключвайте двигателя, когато работи на високи обороти. Ако направите това, турбонагнетателят ще продължи да работи след като налягането на моторното масло е спаднало на нула. Това ще доведе до преждевременно износване на лагерите на турбонагнетателя.

Освободете педала на газта. Изчакайте докато двигателят достигне оборотите за празен ход и след това го изключете.

АВТОМАТИЧЕН СТАРТ-СТОП – 2.0L ДИЗЕЛ

ПРЕДУПРЕЖДЕНИЕ

Винаги изключвайте запалването и прилагайте докрай спирачката за паркиране преди да извършите техническа поддръжка или да напуснете Вашето превозно средство. Неспазването на тази инструкция може да доведе до нараняване на хора или смърт, ако двигателят се рестартира.

Системата помага да се намали разхода на гориво и емисията на въглероден двуокис чрез автоматично спиране и рестартиране на двигателя, когато Вашето превозно средство е спряло, примерно на светофари.

Бележка: *Индикаторът за автоматичен Старт-Стоп свети в зелено, когато двигателят се изключи. Вижте* ***Предупредителни лампи и индикатори*** *(стр. 63). Той мига в кехлибарен цвят със съобщение, когато шофьорът трябва да превключи в неутрална позиция или да натисне педал. Вижте* ***Информационни съобщения*** *(стр. 73). Ако той свети в сив цвят, системата не е налична.*

Използване на Автоматичен-Старт-Стоп с ръчна скоростна кутия

За да спрете двигателя

1. Спрете Вашето превозно средство.
2. Превключете в неутрална позиция
3. Освободете педала на съединителя и педала на газта.

За да рестартирате двигателя

За превозни средства с ръчна скоростна кутия, натиснете докрай педала на съединителя.

Бележка: *За да получите максимална полза от системата, превключете в неутрална позиция и освободете педала на съединителя при всяко спиране за повече от три секунди.*

Бележка: *Автоматичният Старт-Стоп осигурява и характеристика за възстановяване след заглъхване (спиране). За да рестартирате двигателя след като е спрял, натиснете докрай педала на съединителя.*

Използване на Автоматичен-Старт-Стоп с автоматична скоростна кутия

ПРЕДУПРЕЖДЕНИЕ

Натиснете докрай спирачката за паркиране и превключете в позиция за паркиране (P) преди да напуснете Вашето превозно средство.

За да спрете двигателя

1. Освободете педала на газта.
2. Спрете Вашето превозно средство в позиция за шофиране (D).
3. Поддържайте налягане върху педала на спирачката.

Бележка: *Двигателят се изключва, ако скоростният лост е в позиция за паркиране (P) независимо от позицията на педала на спирачката.*

За да рестартирате двигателя

Освободете педала на спирачката или натиснете педала на газта.

Ограничения за използване

Независимо дали скоростната кутия е ръчна или автоматична, двигателят може да не спре при определени условия, например:

- Ниска работна температура на двигателя.
- Ниско ниво на зареждане на батерията.
- Твърде ниска или твърде висока външна температура.
- Отваряне на вратата на шофьора, когато превозното средство се движи.
- Включено предно стъкло с подгряване.
- По време на регенериране на филтъра за твърди частици.

Само за автоматична скоростна кутия
- Незакопчан предпазен колан на шофьора.
- Ъгъл на завъртане на волана по-голям от 90 градуса.
- Трансмисията е ръчен режим (M).

При ръчна и при автоматична скоростна кутия, двигателят може да рестартира при определени условия, например:
- Ниско ниво на заряда на батерията.
- Включено предно стъкло с подгряване.
- Превозното средство започва да се движи надолу по наклон в неутрална позиция.

Само за автоматична скоростна кутия
- Незакопчан предпазен колан на шофьора в позиция за шофиране (D).
- Отворена врата на шофьора в позиция за шофиране (D).
- Трансмисия превключена на ръчен режим (M).

Изключване и включване на системата

Когато включите запалването, системата се включва автоматично.

За да изключите системата, натиснете превключвателя и думата OFF (ИЗКЛ) се осветява. Натиснете повторно превключвателя, за да включите отново системата. Системата се изключва само за текущия цикъл на запалване.

Бележка: *Ако системата детектира неизправност, тя се изключва. Ако системата остане включена след цикъл на запалване, Вашето превозно средство трябва да бъде проверена от оторизиран дилър.*

Сервиз

Бележка: *Системата може да не функционира, ако батерията на превозното средство е сменена с такава с различна спецификация, спрямо оригинално монтираната батерията.*
Бележка: *Системата може да не функционира, ако оставите допълнителни електрически товари свързани, когато запалването е изключено, тъй като това ще черпи заряд от батерията.*

АВТОМАТИЧЕН СТАРТ-СТОП – 2.2L ДИЗЕЛ

ПРЕДУПРЕЖДЕНИЕ

Винаги изключвайте запалването и прилагайте докрай спирачката за паркиране преди да извършите техническа поддръжка или да напуснете Вашето превозно средство. Неспазването на тази инструкция може да доведе до нараняване на хора или смърт, ако двигателят рестартира.

Системата помага да се намали разхода на гориво и емисията на въглероден двуокис чрез автоматично спиране и рестартиране на двигателя, когато Вашето превозно средство е спряло, примерно на светофари.
Бележка: *Индикаторът за Автоматичен Старт-Стоп свети в зелено, когато двигателят се изключи. Вижте* ***Предупредителни лампи и индикатори*** *(стр. 63). Той мига в кехлибарен цвят със съобщение, когато шофьорът трябва да превключи в неутрална позиция или да натисне педал. Вижте* ***Информационни съобщения*** *(стр. 73). Ако той свети в сив цвят, системата не е налична.*
Използване на Автоматичен-Старт-Стоп

За да спрете двигателя
1. Спрете Вашето превозно средство.
2. Превключете в неутрална позиция.
3. Освободете педала на съединителя и педала на газта.

За да рестартирате двигателя

За превозни средства с ръчна скоростна кутия, натиснете докрай педала на съединителя.

Бележка: *За да получите максимална полза от системата, превключете в неутрална позиция и освободете педала на съединителя при всяко спиране за повече от три секунди.*

Бележка: *Автоматичният Старт-Стоп осигурява и характеристика за възстановяване след заглъхване (спиране). За да рестартирате двигателя след като е спрял, натиснете докрай педала на съединителя.*

Ограничения за използване

Двигателят може да не спре при определени условия, например:

- Ниска работна температура на двигателя.
- Ниско ниво на зареждане на батерията.
- Твърде ниска или твърде висока външна температура.
- Отваряне на вратата на шофьора, когато превозното средство се движи.
- Включено предно стъкло с подгряване.
- По време на регенериране на филтъра за твърди частици.

Двигателят може да рестартира при определени условия, например:

- Ниско ниво на заряда на батерията.
- Включено предно стъкло с подгряване.
- Превозното средство започва да се движи надолу по наклон в неутрална позиция.

Изключване и включване на системата

Когато включите запалването, системата се включва автоматично.

За да изключите системата, натиснете превключвателя и думата OFF (ИЗКЛ) се осветява. Натиснете повторно превключвателя, за да включите отново системата. Системата се изключва само за текущия цикъл на запалване.

Бележка: *Ако системата детектира неизправност, тя се изключва. Ако системата остане изключена след цикъл на запалване, Вашето превозно средство трябва да бъде проверено от оторизиран дилър.*

Сервиз

Бележка: *Системата може да не функционира, ако батерията на превозното средство е сменена с такава с различна спецификация спрямо оригинално монтираната батерията.*

Бележка: *Системата може да не функционира, ако оставите допълнителни електрически товари свързани, когато запалването е изключено, тъй като това ще черпи заряд от батерията.*

ECO система (ако е налична)

Системата се състои от Автоматичен Старт-Стоп и ограничител на скоростта. Заедно те помагат да се намали още повече разхода на гориво и емисията на въглероден двуокис чрез изключване на двигателя, когато Вашето превозно средство работи на празен ход и при ограничена максимална скорост на превозното средство до 70 mph (110 km/h).

Изключване и включване на системата

Системата се изключва автоматично всеки път, когато включите запалването. За да изключите системата, натиснете бутона на панела с контролно-измервателни уреди. Системата се изключва само за текущия цикъл на запалване. За да я включите, отново натиснете бутона.

Бележка: *Ако системата детектира неизправност, тя се изключва. Лампата за индикатор **OFF** върху превключвателя **ECO** ще свети непрекъснато. Ако тя остане включена след цикъла на запалване, Вашето превозно средство трябва да бъде проверено от оторизиран дилър.*

Гориво и зареждане

МЕРКИ ЗА БЕЗОПАСНОСТ

ПРЕДУПРЕЖДЕНИЯ

Не препълвайте резервоара за гориво. Налягането в препълнения резервоар може да причини теч и да доведе до изпръскване на гориво навън, а от тук и до пожар.

Системата за подаване на гориво може да е под налягане. Ако чуете свистящ звук близко до входа на гърловината за наливане на гориво, не зареждайте докато звукът не спре. В противен случай гориво може да плисне навън, което би могло да причини сериозно нараняване на хора.

Горивата могат да причинят сериозно нараняване или смърт, ако се използват неправилно или ако с тях не се работи правилно.

Преминаването на гориво през дюзата за помпане на гориво може да произведе статично електричество. Това може да причини пожар, ако пълните незаземен контейнер.

Горивото може да съдържа бензол, който причинява рак.

При зареждане, винаги изключвайте двигателя и никога не допускайте искри или открити пламъци в близост до клапана за пълнене на резервоара за гориво. Никога не пушете или не използвайте мобилен телефон докато зареждате. При определени условия, парите на горивото са изключително опасни. Избягвайте да вдишвате прекалено много пари.

Съобразявайте се със следните указания, когато работите с автомобилно гориво:

- Загасете всички пушещи материали и всички открити пламъци преди да заредите превозното средство.
- Винаги изключвайте двигателя преди зареждане.
- Автомобилните горива могат да са вредни или фатални, ако бъдат погълнати. Горивото, като бензин, е силно токсично и ако бъде погълнато може да причини смърт или трайно нараняване. Ако е погълнато гориво, веднага се свържете с лекар, даже ако в момента няма явни симптоми. Токсичното действие на горивото може да не се забележи в продължение на часове.
- Избягвайте да вдишвате горивни пари. Вдишването на твърде много горивни пари от всякакъв вид може да причини раздразнение на очите и дихателните пътища. При тежки случаи, прекомерно и продължително вдишване на горивни пари, може да се стигне до сериозно заболяване и трайно нараняване.
- Не допускайте течно гориво да попада в очите Ви. Ако гориво плисне в очите, извадете контактните лещи (ако носите такива), изплакнете очите с вода в продължение на 15 минути и потърсете медицинска помощ. Ако не потърсите подходяща медицинска помощ, това би довело до трайно увреждане.
- Горивата могат да бъдат вредни за здравето и когато бъдат абсорбирани през кожата. Ако гориво е пръснало върху кожата, облеклото или и върху двете, незабавно свалете замърсеното облекло и измийте кожата добре със сапун и вода. Повторният или продължителен контакт на кожата с течно гориво или пари причинява възпаление на кожата.
- Бъдете изключително внимателни, ако вземате “Antabuse” или други форми на дисулфирам за лечение на алкохолизъм. Вдишването на бензинови пари може да причини вредни реакции, сериозно нараняване на хора или заболяване. Ако върху кожата пръсне гориво, незабавно измийте засегнатите зони с много вода и сапун. Веднага се консултирайте с лекар, ако се прояви вредна реакция.

Гориво и зареждане

КАЧЕСТВО НА ГОРИВОТО

ПРЕДУПРЕЖДЕНИЯ

Не смесвайте дизел с масло, бензин или други течности. Това може би могло да причини химична реакция.

Не добавяйте керосин, парафин или бензин към дизел. Това би причинило повреда на горивната система.

Използвайте дизел, който отговаря на спецификацията, дефинирана от EN 590 или съответната национална спецификация.

Бележка: *Препоръчваме Ви да използвате само висококачествено гориво.*

Бележка: *Не Ви препоръчваме да използвате допълнителни добавки или други подобрители на двигателя за нормално използване на превозното средство.*

Бележка: *Не Ви препоръчваме да използвате допълнителни добавки, за да предотвратите парафинирането на горивото.*

Продължително съхранение

Повечето дизелови горива съдържат биодизел. Препоръчваме Ви да напълните резервоара с гориво, което не съдържа биодизел, ако имате намерение да не ползвате превозното средство повече от два месеца. Като алтернатива Ви препоръчваме да се обърнете за съвет към Вашия дилър.

МЕСТОПОЛОЖЕНИЕ НА ФУНИЯТА ЗА НАЛИВАНЕ НА ГОРИВО

Фунията за пълнене на гориво се намира в секцията за съхранение под седалката.

ИЗЧЕРПВАНЕ НА ГОРИВОТО

Изчерпването на горивото може да причини повреда, която не се покрива от гаранцията на превозното средство.

Ако превозното средство остане без гориво:

- Добавете минимум 5 литра (1.1 галона) гориво, за да рестартирате двигателя. Ако Вашето превозно средство е с изчерпано гориво и е на стръмен наклон, може да е необходимо повече гориво.
- Може да се наложи няколко пъти да превключите запалването от изключено във включено положение, след като сте презаредили, за да може горивната система да транспортира горивото от резервоара към двигателя. Когато рестартирате, опитите за стартиране на двигателя отнемат няколко секунди повече от нормалното.

Пълнене на портативен контейнер за гориво

Придържайте се към следните указания, за да избегнете натрупването на електростатичен заряд, който може да предизвика искра, когато пълните незаземен контейнер за гориво:

- Използвайте само одобрен контейнер за гориво, за да прехвърлите гориво във Вашето превозно средство. Поставете контейнера на земята, когато го пълните.
- Не пълнете контейнера с гориво, когато е вътре в превозното средство (включително в товарната зона).
- Дръжте дюзата за помпане на гориво допряна до контейнера за гориво, когато го пълните.
- Не използвайте устройство, което да държи лостчето на дюзата за помпане на гориво в позицията за пълнене.

Добавяне на гориво в резервоара от портативен контейнер за гориво

ПРЕДУПРЕЖДЕНИЯ

Не вкарвайте дюзата на контейнер за гориво или отделно закупена фуния в отвора на гърловината за наливане на гориво в резервоара. Това може да повреди гърловината за наливане на гориво в горивната система или нейното уплътнение, което ще доведе до изтичане на гориво на земята.

Не се опитвайте да отваряте с разбиване или избутване откритата система за подаване на гориво с помощта на чужди предмети. Това би могло да повреди системата за подаване на гориво и нейния уплътнил и да причини нараняване на Вас или на други хора.

ПРЕДУПРЕЖДЕНИЯ

Не изхвърляйте гориво при битовите отпадъци или в обществената канализационна система. Използвайте оторизирано съоръжение за изхвърляне на отпадъци.

Когато зареждате резервоара на превозното средство от портативен контейнер за гориво, използвайте фунията, доставена с Вашето превозно средство. Вижте **Местоположение на фунията за наливане на гориво** (стр.108).

Бележка: *Не използвайте отделно закупени фунии, тъй като те могат да не работят с откритата система за подаване на гориво и могат да я повредят.*
Когато зареждате резервоара за гориво на превозното средство от контейнер за гориво, направете следното:

1. Отворете напълно вратичката за входящия отвор на гърловината за наливане на гориво в резервоара, докато се фиксира в крайно положение.
2. Вкарайте докрая фунията във входящия отвор на гърловината на резервоара за гориво.

3. Добавете гориво в резервоара на превозното средство от контейнера за наливане на гориво.
4. Извадете фунията от отвора на гърловината на резервоара за гориво.
5. Затворете напълно вратичката за отвора на гърловината на резервоара.
6. Почистете фунията за наливане на гориво и я поставете обратно във Вашето превозно средство или я изхвърлете правилно.

Бележка: *Допълнителни фунии могат да бъдат закупени от оторизиран дилър, ако решите да изхвърлите старата фуния.*

ЗАРЕЖДАНЕ С ГОРИВО

ПРЕДУПРЕЖДЕНИЯ

Не препълвайте резервоара с гориво. Налягането в препълнения резервоар може да причини теч и да доведе до изпръскване на гориво навън и пожар.

Не се опитвайте да отваряте с разбиване или избутване откритата система за подаване на гориво с помощта на чужди предмети. Това би могло да повреди системата за подаване на гориво и нейния уплътнил и да причини нараняване на Вас или на други хора.

Докато зареждате, не изваждайте дюзата за помпане на гориво от напълно вкарана позиция.

Когато зареждате, винаги изключвайте двигателя и никога не допускайте искри или открити пламъци в близост до клапана за пълнене на резервоара за гориво. Никога не пушете или не използвайте мобилен телефон докато зареждате. При определени условия парите на горивото са изключително опасни. Избягвайте да вдишвате много газове.

Изчакайте най-малко 10 секунди преди да извадите дюзата за помпане на гориво, за да може остатъчното гориво да се изкапе в резервоара.

Спрете да зареждате, когато дюзата за подаване на гориво автоматично изключи за първи път. Ако не се съобразите с тази инструкция, разширителното пространство в резервоара за гориво ще се напълни, а това може да доведе до преливане на гориво.

Бележка: *Вашето превозно средство няма капачка на отвора на гърловината за наливане на гориво.*

E162791

Бележка: *Трябва да отключите Вашето превозно средство и да отворите лявата предна врата преди да отворите и затворите вратичката за отвора на гърловината на резервоара за гориво.*

1. Отворете напълно вратичката за отвора на гърловината на резервоара, докато се фиксира в крайно положение.

E139202

Бележка: *Когато вкарвате дюза за помпане на гориво с правилния размер, пружинният инхибитор ще се отвори.*

2. Вкарайте дюзата за помпане на гориво до първия прорез на дюзата A. Дръжте я допряна върху покритието на отвора на гърловината на резервоара.

E139203

3. При зареждане, дръжте дюзата за помпане на гориво в позиция B. Ако дюзата се държи в позиция A, това ще повлияе на потока от гориво и ще изключи дюзата за подаване на гориво преди резервоарът за гориво да се е напълнил.

E162792

4. Работете с дюзата за помпане на гориво в рамките на показаната зона.

5. Повдигнете леко дюзата за помпане на гориво и след това бавно я извадете.
6. Затворете добре вратичката за отвора на гърловината на резервоара за гориво.

Бележка: *Не правете опит да стартирате двигателя, ако сте напълнили резервоара с неправилно гориво. Използването на неправилно гориво може да причини повреда, която не се покрива от Гаранцията на превозното средство. Вашето превозно средство трябва да бъде незабавно проверено.*

Предупреждения на системата (ако е налично)

Ако входящият отвор на гърловината на резервоара за гориво не е затворен добре, на информационния дисплей се появява съобщение.

1. Спрете Вашето превозно средство веднага щом като е безопасно да направите това и превключете трансмисията в позиция за паркиране (P) или неутрална (N).
2. Приложете спирачката за паркиране и изключете запалването.
3. Отворете докрая вратичката за входящия отвор на гърловината на резервоара за гориво, докато се фиксира в крайно положение.
4. Проверете входящия отвор на гърловината за наливане на гориво и зоната около него за наличие на частици или отломки, които може да са възпрепятствали преместването.
5. Вкарайте дюзата за помпане на гориво или фунията за наливане на гориво, доставена с Вашето превозно средство, в отвора на гърловината за наливане на гориво в резервоара. Това действие би трябвало да избута всякакви отломки, които могат да пречат на пълното затваряне на входящия отвор за наливане на гориво.

Бележка: *Ако проблемът бъде отстранен с това действие, съобщението може да не изчезне веднага. Ако съобщението остава и свети предупредителна лампа, Вашето превозно средство трябва да бъде проверено възможно най-скоро.*

РАЗХОД НА ГОРИВО

Ние получаваме данните за CO2 и разхода на гориво от лабораторни тестове в съответствие с Регламент (ЕС) 715/2007 или CR (ЕС) 692/2008 и следващите поправки.

Тези данни са предвидени с цел извършване на сравнения между различни марки и модели превозни средства. Не са предвидени да представят реалния разход на гориво, който можете да отчетете от Вашето превозно средство.

Реалният разход на гориво зависи от много фактори, примерно стил на шофиране, шофиране с високи скорости, шофиране старт-стоп, използване на система за кондициониране на въздуха, монтирани аксесоари, полезен товар и теглене.

Обявеният в публикациите капацитет е максималното количество гориво, което Вие можете да добавите към резервоара, когато разходомерът за гориво индицира „празно”. Освен това, резервоарът за гориво съдържа резерва „празно”. Резервата „празно” е неспецифицирано количество гориво, което остава в резервоара, когато разходомерът за гориво индицира „празно”.

Бележка: *Количеството гориво в празния резервоар варира и не трябва да се разчита на него за удължаване на пробега.*

Зареждане на резервоара за гориво

За получаване на постоянни резултати, когато зареждате:

- Изключете запалването.
- Не допускайте повече от едно автоматично изключване, когато зареждате.

Резултатите са най-точни, когато методът на зареждане е един и същ.

Пресмятане на икономията на гориво

Не измервайте икономията на гориво по време на първите 1600 км (1000 мили) от шофирането (това е периодът на сработване на двигателя). По-точно измерване се получава след 3200 км (2000 мили) до 4800 км (3000 мили). Следователно, разходът на гориво, честотата на зареждане или показанията на разходомера за гориво не са точни начини за измерване на икономията на гориво.

1. Напълнете до горе резервоара за гориво и запишете началните показания на километражния брояч.
2. Всеки път, когато зареждате резервоара за гориво, записвайте количеството добавено гориво.
3. След поне три презареждания, напълнете резервоара за гориво и запишете актуалната стойност на километражния брояч.
4. Извадете началната стойност на километражния брояч от актуалното показание.

   За да пресметнете разхода на гориво в L/100 км (литри за 100 километра), умножете използваните литри по 100, след това разделете на изминатите километри. За да пресметнете разхода на гориво в MPG (мили за галон), разделете изминатите мили на използваните галони.

Поддържайте запис за поне един месец и отбележете типа на шофиране, например градско или по автомагистрала. Това дава точна преценка за икономията на гориво на Вашето превозно средство при актуалните условия за шофиране. Поддържането на записи през лятото и зимата показва влиянието на температурата върху икономията на гориво.

СИСТЕМА ЗА ИЗБИРАТЕЛНА КАТАЛИТИЧНА РЕДУКЦИЯ

Вашето превозно средство има система за избирателна каталитична редукция, за да се намалят нивата на емисията на отработили газове чрез инжектиране на течност за очистване на отработилите газове при дизелово гориво (AdBlue®) в системата за изпускане на отработилите газове.

Двигателят може да не стартира, ако се намесите в системата или деактивирате системата за избирателна каталитична редукция.

Указания за течността за очистване на отработилите газове при дизелово гориво (AdBlue)

- Не поставяйте от течността в резервоара за гориво на превозното средство. Това може да причини повреда на двигателя, която не се покрива от Гаранцията на превозното средство.
- Не препълвайте резервоара.
- Не разреждайте с вода или друга течност.
- Не използвайте повторно празен контейнер за течността.
- Не съхранявайте на пряка слънчева светлина.
- Съхранявайте при температури между – 5 °C (23 °F) и 20 °C (68 °F).
- Не съхранявайте контейнери с течността във Вашето превозно средство.
- Течността е незапалима, нетоксична, безцветна и разтворима във вода.

Предупредителни лампи и съобщения

Ако бъде открита неизправност в системата, системата за мониторинг включва предупредителната лампа на клъстера контролно-измервателни уреди. Предупредителната лампа свети при евентуално възникване на следните условия:

- Ниско ниво на горивото.
- Неизправност на системата за избирателна каталитична редукция.
- Замърсяване на системата за избирателна каталитична редукция.

Бележка: *Ако предупредителната лампа свети, съобщения на информационния дисплей Ви дават индикация дали причината е свързана с течността или има неизправност в системата на избирателната каталитична редукция. Вижте* ***Информационни съобщения*** *(стр. 73). Ако нивото на течността е достатъчно, това индицира неизправност на системата. Вашето превозно средство трябва да бъде проверено възможно най-скоро.*

Ниво на течността за очистване на отработилите газове при дизелово гориво (AdBlue®)

За да може системата да работи правилно, трябва да поддържате нивото на течността. Минималното количество течност за зареждане, необходимо за рестартиране на двигателя е 5.7 L (1.3 gal). Вижте **Информационни съобщения** (стр. 73).

Бележка: *Ако Вашето превозно средство е на наклон, минималното количество течност за зареждане, необходимо за рестартиране на двигателя, може да е по-голямо от 5.7 L (1.3 gal).*

Свети предупредителна лампа и на информационния дисплей се показва съобщение, когато нивото на течността е ниско и трябва да се презареди. Вижте **Информационни съобщения** (стр. 73).

Бележка: *Ако предупредителната лампа свети, когато Вашето превозно средство се движи и нивото на течността е достатъчно, това индицира неизправност на системата. Вашето превозно средство трябва да бъде проверено възможно най-скоро.*

Пълнене на резервоара за течност за очистване на отработилите газове при дизелово гориво (AdBlue®)

ПРЕДУПРЕЖДЕНИЯ

Не допускайте течността за очистване на отработилите газове при дизело гориво (AdBlue®) да направи контакт с очите, кожата или облеклото. Ако течността направи контакт с очите, изплакнете ги с много вода и потърсете медицинска помощ. Почистете засегнатата кожа със сапун и вода. Ако бъде погълната, пийте много вода и незабавно потърсете медицинска помощ.

Контрол на емисията на двигателя

ПРЕДУПРЕЖДЕНИЯ

Зареждайте резервоара за течност за пречистване на отработилите газове за дизелово гориво (AdBlue®) в добре вентилирана зона. Когато сваляте капачката на резервоара или капачката на контейнер, могат да се отделят амонячни пари. Амонячните пари са дразнител за очите, кожата и слизестите тъкани. Инхалирането на амонячни пари може да причини изгаряне на очите, гърлото и носа, причиняващо сълзене на очите или тежка кашлица.

E204215

E144358

Гърловината на резервоара за зареждане с течност за пречистване (AdBlue®) се намира в съседство с гърловината на резервоара за зареждане с гориво и има синя капачка. Напълнете резервоара като използвате помпа за течността в станция за зареждане с течност за пречистване (AdBlue®) или контейнер с такава течност. Капацитетът на резервоара за течност за пречистване (AdBlue®) е 22 L (4.8 gal).

Бележка: *Измийте течността, която може да е пръснала върху боядисани повърхности със сапунена вода.*

Зареждане в бензиностанция

Зареждането на резервоара с течност за пречистване (AdBlue®), като се използва помпа на бензиностанция, е същото като зареждането на Вашето превозно средство с гориво. Дюзата на помпата се изключва автоматично, когато резервоарът се напълни.

Работете с дюзата на помпата в рамките на показаната зона.

Бележка: *Трудностите при пълненето с помпа за течност за пречистване (AdBlue®), могат да се дължат на това, че екипировката за пълнене е била замърсена. За да се преодолее този проблем, трябва да намерите друга станция за зареждане или да използвате контейнер за презареждане.*

Пълнене на резервоара с използване на контейнер

Винаги следвайте инструкциите на производителя.

1. Извадете накрайника от контейнер с течност за пречистване (AdBlue®) и върнете капачката. Поставете сваления накрайник върху контейнера и го стегнете докато усетите голямо съпротивление.
2. Свалете капачката на гърловината на резервоара за зареждане с AdBlue.
3. Вкарайте накрайника в гърловината на резервоара за пълнене с AdBlue, докато уплътнителят върху накрайника прилегне към гърловината на резервоара. Сипете течност в резервоара. Когато резервоарът се напълни, течността автоматично спира да тече.
4. Върнете контейнера във вертикална позиция леко под гърловината за пълнене с течност за пречистване. Изчакайте, течността, която е останала в накрайника да се оттече обратно в контейнера.
5. Свалете накрайника от гърловината за пълнене с течност за пречистване. Върнете на мястото й капачката за пълнене на резервоара с течност за пречистване.
6. Свалете накрайника от контейнера с течност за пречистване и върнете капачката на мястото й.

Бележка: *Ако в контейнера е останала някаква течност, запазете я, за да я ползвате по-късно.*

Бележка: *Накрайникът може да се ползва многократно. Измийте накрайника с чиста вода преди да го приберете. Не използвайте накрайника с никаква друга течност.*

Пълнене при студени климатични условия

Течността за пречистване *(*AdBlue) може да замръзне, ако околната температура е под –11 °C (12 °F). Вашето превозно средство има система за предварително подгряване, която позволява течността да работи при температура под –11 °C (12 °F). Ако не използвате Вашето превозно средство продължително време, когато околната температура е под –11 °C (12 °F), течността в резервоара може да замръзне. Ако препълните резервоара с течност за пречистване *(*AdBlue) и течността замръзне, това може да причини повреда, която не се покрива от гаранцията на Вашето превозно средство.

Нефункционираща система за избирателна каталитична редукция, лошо качество или замърсена течност за пречистване на отработилите газове при дизелово гориво (AdBlue®)

Ако системата се замърси или не функционира, свети предупредителна лампа и на информационния дисплей се появява съобщение. Вижте **Информационни съобщения** (стр. 73). Вашето превозно средство трябва да бъде проверено възможно най-скоро.

ФИЛТЪР ЗА ТВЪРДИ ЧАСТИЦИ

ПРЕДУПРЕЖДЕНИЯ

Не паркирайте или не оставяйте Вашето превозно средство да работи на празен ход върху сухи листа, суха трева или други запалими материали. Процесът на регенериране създава много високи температури на отработилите газове, а отработилите газове излъчват значително количество топлина по време на и след регенерирането, даже и след като сте изключили двигателя. Това е потенциална опасност от пожар.

Нормалната работна температура на системата за изхвърляне на отработилите газове е много висока. Никога не работете около или не предприемайте ремонт на каквато и да е част на системата за изхвърляне на отработилите газове докато тя не се е охладила. Бъдете много внимателни, когато работите около окислителния каталитичен конвертор или филтъра за твърди частици. Окислителният каталитичен конвертор и филтърът за твърди частици се загряват до много високи температури само след кратък период на работа на двигателя и остават горещи след като изключите двигателя.

Вашето превозно средство има различни компоненти за контрол на емисията и филтър за твърди частици, който позволява емисията да съответства на приложимите стандарти за емисия на отработилите газове. Той филтрира вредните твърди частици, например сажди от отработилия газ.
За да се избегне повреда на филтъра за твърди частици:

- Не правете опити да стартирате двигателя за повече от 10 секунди на един опит.
- Не стартирайте Вашето превозно средство чрез бутане или теглене. Използвайте кабели за стартиране от външен източник. Вижте **Стартиране на превозното средство от външен източник** (стр. 170).
- Не изключвайте запалването, когато Вашето превозно средство се движи.
- Не игнорирайте предупредителните лампи или информационните съобщения относно почистването и регенерирането на системата за изхвърляне на отработилите газове.

Бележка: *Получената повреда на компонентите може да не се покрива от Гаранцията на превозното средство.*

Система за бордова диагностика

Вашето превозно средство има система за бордова диагностика, която извършва мониторинг на системата за контрол на емисията. Ако някоя от следните предупредителни лампи свети, това може да означава, че системата за бордова диагностика е детектирала неизправност на системата за контрол на емисията.

Предупредителна лампа за температурата на охлаждащото средство за двигателя.

Предупредителна лампа за запалването.

Индикаторна лампа за неизправност.

Предупредителна лампа за силовия агрегат.

Предупредителна лампа за вода в горивото.

Ако продължите да карате Вашето превозно средство при светеща предупредителна лампа, това може да причини намаляване на мощността или спиране на двигателя. Ако не реагирате на предупредителните лампи, това може да причини повреда на компонент, която не се покрива от Гаранцията на превозното средство. Вашето превозно средство трябва да бъде проверено възможно най-скоро.

Вижте **Предупредителни лампи и индикатори** (стр. 63).

Автоматично регенериране на филтъра за твърди частици

ПРЕДУПРЕЖДЕНИЯ

Не паркирайте или не оставяйте Вашето превозно средство да работи на празен ход върху сухи листа, суха трева или други запалими материали.
Процесът на регенериране създава много високи температури на отработилите газове, а отработилите газове излъчват значително количество топлина по време на и след регенерирането, дори и след като сте изключили двигателя. Това е потенциална опасност от пожар.

Нормалната работна температура на системата за изхвърляне на отработилите газове е много висока. Никога не работете около или не предприемайте ремонт на каквато и да е част на системата за изхвърляне на отработилите газове докато тя не се е охладила. Бъдете много внимателни, когато работите около окислителния каталитичен конвертор или филтъра за твърди частици. Окислителният каталитичен конвертор и филтърът за твърди частици се загряват до много високи температури само след кратък период на работа на двигателя и остават горещи след като изключите двигателя.

Филтърът за твърди частици на Вашето превозно средство изисква периодично регенериране, за да се поддържа правилната му работа. Системата за контрол на емисията извършва този процес автоматично. Когато в системата се натрупат сажди, системата започва да ограничава филтъра. Саждите, които се натрупват вътре във филтъра, се почистват по два различни начина, пасивно регенериране и активно регенериране. Двата начина се осъществяват автоматично и не изискват действие от страна на шофьора. По време на автоматичното регенериране, системата почиства филтъра за твърди частици чрез оксидация на саждите. Почистването става при нормални работни условия на двигателя, при различни нива, в зависимост от условията на каране.

Предупредителна лампа за филтър на твърди частици

Ако филтърът на твърди частици е близко до или при нивото на насищане, предупредителната лампа се появява, напомняйки Ви да карате Вашето превозно средство по начин, който позволява ефективно почистване на филтъра на твърди частици.

Бележка: *В зависимост от опциите на превозното средство и типа на монтирания клъстер контролно-измервателни уреди, заедно с предупредителната лампа може да се появи и предупредително съобщение*.

Ако не направите регенериране на филтъра, когато това се налага, може да се стигне до запушване на филтъра на твърди частици. Ако филтърът на твърди частици се напълни извън предела за регенериране, системата деактивира възможността за регенериране. Това би довело до невъзвратима повреда на филтъра за твърди частици, водеща до повреда на някакъв компонент, която може да не се покрива от Гаранцията на превозното средство.

Когато превозното средство се използва при някое от следните условия:

- Каране на къси разстояния
- Продължителна работа на двигателя на празен ход
- Често включване и изключване на двигателя
- Високи нива на ускоряване и забавяне

ние Ви препоръчваме да подпомогнете процеса на регенериране чрез:

- Избягване на продължителната работа на двигателя на празен ход
- Каране на превозното средство по начин, който позволява ефективно почистване на филтъра.

С течение на времето във филтъра за твърди частици се натрупват частици, които не се отстраняват по време на процеса на регенериране. Може да се наложи филтърът да се извади за почистване на около 195,000 km (120,000 mi), в действителност разстоянието може да варира значително в зависимост от двигателя и условията на работа на превозното средство. Може да се наложи смяна на филтъра за твърди частици на около 400,000 km (250,000 mi), в зависимост от двигателя и условията на работа на превозното средство.

И в двата случая светва предупредителна лампа, за да бъдете информирани, че Вашето превозно средство трябва да бъде проверено възможно най-скоро.

Автоматичното регенериране повишава температурата на изгорелите газове, за да се елиминират частиците сажди. По време на почистването, частиците сажди се преобразуват до безвредни газове. След като бъде почистен, филтърът за твърди частици продължава да улавя вредните твърди частици.

Ако управлявате Вашето превозно средство по начин, позволяващ ефективно почистване, на информационния дисплей се показва съобщение, за да се индицира, че протича автоматично регенериране.

Ако не управлявате Вашето превозно средство по начин, позволяващ ефективно почистване, на информационния дисплей се показва съобщение, което Ви предлага да шофирате по начин, позволяващ автоматично регенериране.

Процесът на автоматично регенериране е най-ефективен, когато шофирате с постоянна скорост на превозното средство от 48 km/h (30 mph) или повече за приблизително 20 минути. Честотата и продължителността на процеса на регенериране варира в зависимост от начина на управление на превозното средство, температурата на външния въздух и надморската височина. Честотата варира между 160 km (100 mi) и 500 km (310 mi) и всеки процес на регенериране трае между 10 и 20 минути.

Бележка: *По време на процеса на регенериране можете да чувате промените в шума на двигателя и външния шум.*

Бележка: *По време на регенерирането при ниска скорост или при работа на двигателя на празен ход, можете да усетите мирис на горещ метал или да чуете чукащ метален звук. Това се дължи на високите температури, достигнати в процеса на регенериране. Това е нормално*.

Ръчно регенериране на филтъра за твърди частици (ако е налично)

ПРЕДУПРЕЖДЕНИЯ

Не паркирайте или не оставяйте Вашето превозно средство да работи на празен ход върху сухи листа, суха трева или други запалими материали. Процесът на регенериране създава много високи температури на отработилите газове, а отработилите газове излъчват значително количество топлина по време на и след регенерирането, дори и след като сте изключили двигателя. Това е потенциална опасност от пожар.

Нормалната работна температура на системата за изхвърляне на отработилите газове е много висока. Никога не работете около или не предприемайте ремонт на каквато и да е част на системата за изхвърляне на отработилите газове докато тя не се е охладила. Бъдете много внимателни, когато работите около окислителния каталитичен конвертор или филтъра за твърди частици. Окислителният каталитичен конвертор и филтърът за твърди частици се загряват до много високи температури само след кратък период на работа на двигателя и остават горещи след като изключите двигателя.

Предупредителна лампа за филтър на твърди частици
Ако филтърът на твърди частици е близко до или при нивото на насищане, предупредителната лампа се появява, съветвайки Ви да инициирате ръчно регенериране на филтъра за твърди частици.
Бележка: *В зависимост от опциите на превозното средство и типа на монтирания клъстер контролно-измервателни уреди, заедно с предупредителната лампа може да се появи и предупредително съобщение*.

Преди да стартирате ръчното регенериране, направете следното:

- Паркирайте Вашите превозно средство извън всякакви затворени конструкции.
- Уверете се, че трансмисията е в позиция за паркиране (P) или в неутрална позиция (N).
- Уверете се, че спирачката за паркиране е задействана.

- Паркирайте Вашето превозно средство на най-малко 3 m (10 ft) от всякакви прегради и материали, които могат да горят лесно или да се стопят, например хартия, листа, горива, пластмаси и други сухи органични материали.
- Уверете се, че в резервоара има минимум 12 L (2.6 gal) гориво.
- Проверете нивото на моторното масло.
- Проверете нивото на охлаждащото средство за двигателя.

Ръчно регенериране

Когато превозното средство работи значително време на празен ход, ако скоростта на превозното средство често е под 40 km/h (25 mph) или при шофиране на къси разстояния, където двигателят не се загрява напълно, ръчното регенериране Ви позволява да стартирате почистването на филтъра на твърди частици, когато двигателят работи на празен ход.

Използвайте характеристиката за ръчно регенериране, когато:

- Не сте в състояние да карате по начин, който позволява ефективно автоматично почистване. Вижте **Автоматично регенериране на филтъра за твърди частици.**
- Вие избирате да стартирате ръчно процеса на регенериране, когато двигателят работи на празен ход.

Бележка: *По време на процеса на регенериране можете да чувате промените в шума на двигателя и външния шум.*

Бележка: *По време на процеса на регенериране при ниска скорост или при работа на двигателя на празен ход, можете да усетите мирис на горещ метал или да чуете чукащ метален звук. Това се дължи на високите температури, достигнати в процеса на регенериране. Това е нормално.*

Стартиране на ръчното регенериране

Можете да стартирате ръчното регенериране само с двигател, работещ при нормална работна температура, като използвате информационния дисплей. Вижте **Информационни съобщения** (стр. 73).

Бележка: *Не е необходимо да отваряте предния капак за двигателя.*

Бележка: *По време на използването на ръчното регенериране, можете да забележите малко количество бял пушек. Това е нормално.*

Бележка: *Ако по време на ръчното регенериране натиснете някой педал, двигателят може да се изключи. За да защитите системата за изхвърляне на отработилите газове, Вие не може да рестартирате двигателя в продължение на 10 минути.*

Ако предупреждението свети, Вие може да не сте в състояние да стартирате ръчното регенериране.

За да стартирате ръчното регенериране, от главното меню превъртете до:

Съобщение	Действие и описание
Settings (Настройки)	Натиснете бутона **ОК** или бутона със стрелка надясно.
Exhaust filter full Clean soon (Пълен филтър за сажди Почистете скоро)	Натиснете бутона **ОК** или бутона със стрелка надясно.
Изберете една от следните опции:	
Exhaust filter at limit Clean now (Филтър за сажди на границата Почистете сега)	Натиснете бутона **ОК** или бутона със стрелка надясно.

Съобщение	Действие и описание
	Следвайте подканите относно състоянието на отработилите газове, както се изисква, за да стартира ръчното регенериране. Уверете се, че сте разбрали всяка подкана. Информационният дисплей потвърждава, когато регенерирането е стартирало и когато е завършило.
Exhaust filter overloaded Clean now (Претоварен филтър за сажди Почистете сега)	Натиснете бутона **ОК** или бутона със стрелка надясно. Следвайте подканите относно състоянието на отработилите газове, както се изисква, за да стартира ръчното регенериране. Уверете се, че сте разбрали всяка подкана. Информационният дисплей потвърждава, когато регенерирането е стартирало и когато е завършило.

Бележка: *Не можете да използвате ръчното регенериране докато процентът на натоварване на филтъра за твърди частици не е достигнал 100 %. Процентът на натоварване на филтъра за твърди частици варира, когато шофирате, поради автоматичното регенериране.*

Когато стартирате ръчното регенериране, оборотите на двигателя се повишат до приблизително 2000 - 2500 rpm и скоростта на охлаждащия вентилатор се увеличава. По време на процеса на регенериране може да бъде чута промяната в шума на двигателя заради охлаждащия вентилатор и увеличаването на оборотите на двигателя. В зависимост от количеството сажди, събрани от филтъра на твърди частици, процесът на регенериране варира в зависимост от температурата на външния въздух и надморската височина. Ръчното регенериране може да трае до 40 минути.

Когато ръчното регенериране е завършило, охлаждащият вентилатор и оборотите на двигателя се връщат към нормална работа на празен ход. Системата за изхвърляне на отработилите газове остава много гореща за няколко минути след като регенерирането завърши. Не преместваите превозното средство върху сухи листа, суха трева или други запалими материали, докато не е изминало достатъчно време, за да се охлади системата за изхвърляне на отработилите газове.

Прекъсване или отмяна на ръчното регенериране

Можете да прекъснете или да отмените ръчното регенериране като натиснете някои педал или изключите двигателя.

Бележка: *За да защитите системата за изхвърляне на отработилите газове, Вие не можете да рестартирате двигателя за 10 минути.*

В зависимост от времето, в което е позволено да работи ръчното регенериране, може да се окаже, че това време не е достатъчно за елиминиране на саждите. Системата за изхвърляне на отработилите газове може все още да е доста гореща в продължение на няколко минути след регенерирането.

Ако изключите двигателя по време на ръчното регенериране, появява се трептене на турбонагнетателя. Това е последица от изключване на дизеловия двигател по време на форсираната работа на турбонагнетателя, което е нормално.

Ръчно регенериране с контрол на автоматичното регенериране

Когато превозното средство работи значително време на празен ход, ако скоростта на превозното средство често е под 40 km/h (25 mph) или при шофиране на къси разстояния, където двигателят не се загрява напълно, автоматичното регенериране може да не почисти достатъчно филтъра за твърди частици.
Вие можете да изключите автоматичното регенериране, докато можете да карате Вашето превозно средство по начин, който позволява ефективно почистване, примерно с 48 km/h (30 mph) или повече за около 20 минути. Тогава можете отново да включите автоматичното регенериране, за да почистите филтъра на твърди частици.

За да включите и изключите контрола на автоматичното регенериране, от главното меню превъртете до:

Съобщение	Действие и описание
Information (Информация)	Натиснете бутона **ОК** или бутона със стрелка надясно.
Driver assist (Подпомагане на шофьора)	Натиснете бутона **ОК** или бутона със стрелка надясно.
Auto exhaust cleaning off (Изключено автоматично почистване на саждите)	Поставете отметка в кутийката, за да изключите автоматичното регенериране. Премахнете отметката от кутийката, за да включите автоматичното регенериране.

РЪЧНА СКОРОСТНА КУТИЯ

Избор на предавка за заден ход
Не премествайте лоста за превключване на предавките в позиция за заден ход, когато Вашето превозно средство се движи. Това може да причини повреда на трансмисията.

Повдигнете пръстеновидното удебеление, когато избирате предавка за заден ход.

АВТОМАТИЧНА СКОРОСТНА КУТИЯ

ПРЕДУПРЕЖДЕНИЕ

Винаги издърпвайте спирачката за паркиране докрай и се уверявайте, че сте превключили в позиция за паркиране (P). Изключете запалването и извадете ключа, когато напускате превозното средство.

Не прилагайте едновременно педала на спирачката и педала на газта. Едновременното прилагане на двата педала за повече от няколко секунди ще ограничи характеристиката на двигателя, което може да доведе до трудности в поддържането на скорост в трафик и до сериозно нараняване.

Запознаване с позициите на Вашата автоматична трансмисия
Включване на предавките на превозното средство

1. Натиснете докрай педала на спирачката.
2. Преместете лоста за превключване на предавките на желаната предавка.
3. Спрете напълно.
4. Преместете лоста за превключване на предавките и надеждно включете в позиция за паркиране (P).

Park (Паркиране) (P)
Тази позиция блокира трансмисията и не позволява на колелата да се въртят.
Reverse (Заден ход) (R)
С лост за превключване на предавките в позиция за заден ход (R), Вашето превозно средство се движи назад. Винаги спирайте напълно преди да превключите на заден ход и да превключите от позиция на заден ход (R).

Neutral (Неутрална позиция) (N)

С лост за превключване на предавките в неутрална позиция (N), Вашето превозно средство може да стартира и е свободно да се движи. Задръжте педала на спирачката натиснат докато сте в тази позиция.

Drive (Шофиране) (D)

Позицията (D) е нормалната позиция за шофиране с цел постигане на най-добра икономия на гориво. Функцията Overdrive Ви позволява да превключвате автоматично на по-висока предавка и на по-ниска предавка през предавките от първа до шеста.

Manual (Ръчна) (M)

С лост за превключване на предавките в позиция за ръчен режим (M) можете да сменяте предавките нагоре и надолу, както желаете, като използвате бутоните върху лоста за превключване на предавките. Вижте **Автоматична скоростна кутия SelectShift ™** по-нататък в този раздел.

За да се върнете в нормалната позиция за шофиране (D), преместете лоста за превключване на предавките от позиция за ръчен режим (M) в позиция за шофиране (D).

Автоматична скоростна кутия SelectShift ™ (ако е налична)

Вашето превозно средство е екипирано с лост за превключване на предавките на атоматичната скоростна кутия SelectShift. SelectShift Ви позволява да сменяте предавките нагоре и надолу (без съединител), така както желаете.

За да не се допусне двигателят да работи с твърде ниски обороти, което може да доведе до неговото спиране, SelectShift вече автоматично прави някои превключвания на по-ниска предавка, ако се установи, че не сте превключили навреме на по-ниска предавка. Въпреки че SelectShift прави някои превключвания вместо Вас, Вие все още можете да превключвате на по-ниска предавка по всяко време щом като SelectShift определи, че превишаването на допустимите обороти няма да причини повреда на двигателя.

Бележка: *Повреда на двигателя може да настъпи, ако поддържате изключително високи обороти на двигателя без превключване*.

SelectShift не превключва автоматично на по-висока предавка дори когато двигателят доближи границата на максимално разрешените обороти. Предавката трябва да се превключи ръчно чрез натискане на бутона (**+**).

С превозно средство в позиция за шофиране (D), клавишите за ръчно превключване на предавките осигуряват временно ръчно управление. Те Ви дават възможност да превключвате предавките бързо, без да сваляте ръцете си от волана.

Можете да получите съществено ръчно управление като преместите лоста за превключване на предавките в позицията за спортен режим (S).

- Натиснете бутона (+), за да превключите на по-висока предавка.
- Натиснете бутона (-), за да превключите на по-ниска предавка.

Системата установява, когато временното ръчно управление повече не се използва и се връща на автоматично управление. На клъстера контролно-измервателни уреди се показва избраната в момента предавка.

Бележка: *Системата остава на режима за ръчно управление докато не направите друг избор на превключване (примерно шофиране (D)).*

Препоръчителни скорости на превключване

Ние Ви препоръчваме да превключвате предавките съгласно следващите указания, което ще Ви помогне да постигнете най-добрата икономия на гориво за Вашето превозно средство.

Предавка	Скорости на превключване
1-2	24 km/h (15 mph)
2-3	40 km/h (25 mph)
3-4	64 km/h (40 mph)
4-5	72 km/h (45 mph)
5-6	80 km/h (50 mph)

Блокиране на превключването на предавките

ПРЕДУПРЕЖДЕНИЯ

Не управлявайте Вашето превозно средство, докато не се уверите, че спирачните светлини работят.

Когато извършвате тази процедура, трябва да изведете трансмисията от позицията за паркиране (P), което означава, че Вашето превозно средство може да се движи свободно. За да се избегне нежелано преместване на превозното средство, винаги прилагайте спирачката за паркиране докрай преди да предприемете тази процедура. Използвайте застопоряващи клинове за колела, ако е необходимо.

Ако спирачката за паркиране е напълно освободена, но предупредителните лампи за спирачките остават да светят, спирачките могат да не работят нормално. Вашето превозно средство трябва да бъде проверено възможно най-скоро.

Бележка: *Възможно най-скоро се свържете с оторизиран дилър, ако сте извършили тази процедура.*

Това ще предотврати превключването на лоста за смяна на предавките от позицията за паркиране (P), освен ако педалът на спирачката не е натиснат.

В случай на електрическа неизправност или ако батерията на превозното средство е паднала (изчерпана), използвайте следната процедура, за да превключите лоста за смяна на предавките от позицията за паркиране (P).

1. Приложете спирачката за паркиране и изключете запалването.

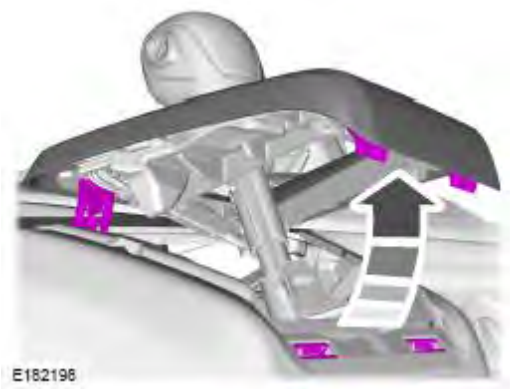

2. Използвайте подходящ инструмент, например отвертка, за да свалите внимателно покриващия панел.

3. Локализирайте белия лост, който се намира от лявата страна на лоста за превключване на предавките.

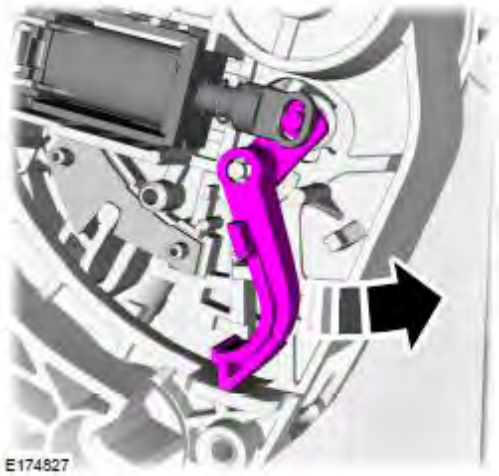

4. Преместете белият лост в посока на задната част на Вашето превозно средство.
5. Превключете в неутрална позиция (N).
6. Върнете на мястото му покриващия панел.
7. Приложете педала на спирачката и включете запалването.
8. Освободете спирачката за паркиране.

Бележка: *Като алтернатива, препоръчваме Ви да потърсите съвет от Вашия дилър.*

Адаптивно обучение на автоматичната скоростна кутия

Тази характеристика би могла да увеличи дълготрайността и да осигури постоянно усилие за превключване през експлоатационния живот на Вашето превозно средство. Новото превозно средство или новата скоростна кутия може да има твърдо превключване, меко превключване или и двете. Тази работа се счита за нормална и не се отразява на функционирането или на дълготрайността на скоростната кутия. С течение на времето, процесът на адаптивно обучение осъвременява напълно работата на скоростната кутия.

Ако Вашето превозно средство заседне в кал или сняг

Бележка: *Не разклащайте превозното средство, ако двигателят не е с нормална работна температура, в противен случай би могла да възникне повреда на трансмисията.*

Бележка: *Не разклащайте превозното средство за повече от минута, в противен случай може да възникне повреда на трансмисията и гумите или двигателят може да прегрее.*

Ако Вашето превозно средство заседне в кал или сняг, можете да го разклатите чрез превключване между предавки за движение напред и назад, спирайки стабилно между превключванията. Натиснете леко педала за газта във всяка предавка.

Задвижване на всички колела

ИЗПОЛЗВАНЕ НА ЗАДВИЖВАНЕТО НА ВСИЧКИ КОЛЕЛА

Бележка: *Когато след катастрофа изтегляте за ремонт превозно средство със задвижване на всички колела, всичките колела трябва да бъдат или на земята, или повдигнати. Вижте* ***Теглене на превозно средство на четири колела*** *(стр. 165).*

Ако има проблеми с функционирането на системата, на информационния дисплей ще видите съобщение. Вижте **Информационни съобщения** (стр. 73). Вашето превозно средство трябва да бъде проверено от оторизиран дилър.

Автоматичен режим

Системата за задвижване на всички колела, монтирана на някои модели със задвижване на задните колела, автоматично ще разпредели въртящ момент към предните колела в съответствие с условията на пътя и натоварването на двигателя. Автоматичният режим е подходящ за повечето условия.

Режим на блокиране на задвижването на всички колела

Бележка: *Вашето превозно средство може да покаже някои необичайни характеристики на шофиране, когато оставите включен режима за блокиране на задвижването на всички колела и карате по нормални повърхности на пътя.*

Бележка: *Задвижването на всички колела ще остане включено докато то не бъде изключено или докато не бъде изключено запалването.*

Превозните средства със задвижване на всички колела са оборудвани с разширен режим на работа за блокиране на задвижването на всички колела. Натиснете бутона за блокиране на задвижването на всички колела, за да включите този режим. Вижте **Преглед на панела с контролно-измервателни уреди** (стр. 12).

Когато използвате режима за блокиране на задвижването на всички колела, системата за задвижване на всички колела непрекъснато прилага увеличен момент към предните колела. Когато използвате режима за блокиране на задвижването на всички колела при движение по нормални повърхности на пътя, можете да усетите някои необичайни характеристики на шофиране.

Системата за електронен контрол на стабилността автоматично ще въведе режим за намалено функциониране и ще увеличи наличния въртящ момент на двигателя. На информационния дисплей ще се появи предупреждение за изключен електронен контрол на стабилността. Антиблокиращата спирачна система и контролът на тягата ще продължат да работят напълно.

В режим на блокиране на задвижването на всички колела, увеличеният момент, приложен към предната ос, заедно с пълен въртящ момент на двигателя ще дадат максимална тяга на шофьора. Използвайте този режим при някои условия, например при дълбок сняг или пясък.

Натиснете отново бутона за блокиране на задвижването на всички колела, за да възстановите автоматичния режим.

СПИРАЧКИ

ОБЩА ИНФОРМАЦИЯ

ПРЕДУПРЕЖДЕНИЕ

Ако шофирате, без да сте концентрирани, това може да доведе до загуба на контрол над превозното средство, катастрофа и нараняване. Строго Ви препоръчваме да бъдете изключително внимателни, когато ползвате устройства, отклоняващи вниманието Ви от пътя. Ваша основна отговорност е безопасното управление на Вашето превозно средство. Препоръчваме Ви, докато шофирате, да не ползвате никакви ръчно-държими устройства и ако е възможно, ползвайте системи с гласово разпознаване. Уверете се, че познавате всички действащи местни закони, които могат да засягат използването на електронни устройства по време на шофирането.

Бележка: *Нормално е от време на време да се чува шум от спирачки. Ако се чува стържещ звук от метал с метал, непрекъснато скърцане, пищящ звук, възможно е да са износени накладките на спирачките. Ако Вашето превозно средство вибрира постоянно или ако воланът потрепва, когато задействате спирачката, превозното средство трябва да бъде проверено от оторизиран дилър.*
Бележка: *Дори при нормални условия на шофиране, върху колелата може да се натрупа прах от спирачките. Неизбежно е да няма малко прах, тъй като спирачките се износват. Вижте* ***Почистване на колелата*** *(стр. 233).*
Бележка: *В зависимост от законите и регламентите, които се прилагат в страната, за която Вашето превозно средство е било оборудвано първоначално, спирачните светлини могат да мигат при рязко спиране. След това, при спиране, могат да мигат и аварийните мигащи светлини.*
Мокрите спирачки водят до намалена спирачна ефективност. Внимателно натиснете няколко пъти педала на спирачката, когато излизате с превозното средство от автомивка или минавате през застояла вода, за да изсушите спирачките.

Спирачка в допълнение към педала на газта

В случай, че педалът на газта заседне или бъде задържан, приложете постоянен и силен натиск върху педала на спирачката, за да забавите превозното средство и да намалите мощността на двигателя. Ако усетите това състояние, приложете спирачките и спрете превозното средство безопасно. Превключете трансмисията в позиция за паркиране (P) (автоматична скоростна кутия) или на ниска предавка (ръчна скоростна кутия), изключете двигателя и приложете спирачката за паркиране. Огледайте педала за газта и зоната около него за наличието на някакви предмети и отломки, които могат да пречат на преместването му. Ако не откриете такива, а състоянието се запазва, Вашето превозно средство трябва да бъде изтеглено до дилъра за сервизно обслужване.

Подпомагане от спирачките

Системата за подпомагане от спирачките детектира, когато спрете рязко, като измерва степента, с която натискате педала на спирачката. Това осигурява максимална спирачна ефективност докато натискате педала. Подпомагането от спирачките може да намали спирачния път в критични ситуации.

Антиблокираща спирачна система (ако е налична)

Тази система Ви помага да поддържате стабилността на кормилното управление и стабилността на превозното средство при аварийно задействане на спирачките, като предпазва спирачките от блокиране.
СЪВЕТИ ЗА ШОФИРАНЕ С АНТИБЛОКИРАЩИ СПИРАЧКИ
Бележка: *Когато системата работи, педалът на спирачката може да пулсира и може да се премести допълнително. Поддържайте налягане върху педала на спирачката. Освен това можете да чувате шум от системата. Това е нормално.*
Антиблокиращата спирачна система няма да елиминира рисковете при следните ситуации:

- ако карате много близко до превозното средство пред Вас,
- ако превозното средство се плъзга по водна повърхност,

- ако твърде бързо вземате завои,
- ако пътната повърхност е много лоша.

СПИРАЧКА ЗА ПАРКИРАНЕ – АВТОМАТИЧНА СКОРОСТНА КУТИЯ

Спирачка за паркиране, централна

За да приложите спирачката за паркиране:

1. Натиснете силно педала на спирачката.
2. Издърпайте лоста на спирачката за паркиране нагоре до напълно издърпано положение.

Бележка: *Не натискайте освобождаващия бутон докато издърпвате нагоре лоста на спирачката за паркиране.*

Бележка: *Ако паркирате Вашето превозно средство на наклон, с предна страна сочеща по наклона нагоре, превключете в позиция за паркиране (P) и завийте волана в посока обратна на бордюра.*

Бележка: *Ако паркирате Вашето превозно средство на наклон, с предна страна сочеща по наклона надолу, превключете в позиция за паркиране (P) и завийте волана към бордюра*.

За да освободите спирачката за паркиране:

1. Натиснете силно педала на спирачката.
2. Издърпайте леко лоста на спирачката за паркиране нагоре.
3. Натиснете освобождаващия бутон и натиснете надолу лоста на спирачката за паркиране.

Спирачка за паркиране, външна

За да приложите спирачката за паркиране:

1. Натиснете силно педала на спирачката.
2. Издърпайте лоста на спирачката за паркиране нагоре до напълно издърпано положение.

Бележка: *Не натискайте освобождаващия бутон докато издърпвате нагоре лоста на спирачката за паркиране.*

Бележка: *Когато е приложен, лостът на спирачката за паркиране ще се върне до напълно долна позиция и ще светне предупредителна лампа.*

Бележка: *Ако паркирате Вашето превозно средство на наклон, с предна страна сочеща по наклона нагоре, превключете в позиция за паркиране (P) и завийте волана в посока обратна на бордюра.*

Бележка: *Ако паркирате Вашето превозно средство на наклон, с предна страна сочеща по наклона надолу, превключете в позиция за паркиране (P) и завийте волана към бордюра.*

За да освободите спирачката за паркиране:

1. Натиснете силно педала на спирачката.
2. Издърпайте нагоре лоста на спирачката за паркиране до напълно издърпано положение.
3. Натиснете освобождаващия бутон и натиснете надолу лоста на спирачката за паркиране.

СПИРАЧКА ЗА ПАРКИРАНЕ - РЪЧНА СКОРОСТНА КУТИЯ

Спирачка за паркиране, централна

За да приложите спирачката за паркиране:

1. Натиснете силно педала на спирачката.
2. Издърпайте нагоре лоста на спирачката за паркиране до напълно издърпано положение.

Бележка: *Не натискайте освобождаващия бутон докато издърпвате нагоре лоста на спирачката за паркиране.*

Бележка: *Ако паркирате Вашето превозно средство на наклон, с предна страна сочеща по наклона нагоре, изберете първа предавка и завъртете волана в посока обратна на бордюра.*

Бележка: *Ако паркирате Вашето превозно средство на наклон, с предна страна сочеща по наклона надолу, изберете предавка за заден ход и завийте волана към бордюра.*

За да освободите спирачката за паркиране:

1. Натиснете силно педала на спирачката.
2. Издърпайте леко лоста на спирачката за паркиране нагоре.
3. Натиснете освобождаващия бутон и натиснете надолу лоста на спирачката за паркиране.

Спирачка за паркиране, външна (ако е налична)

За да приложите спирачката за паркиране:

1. Натиснете силно педала на спирачката.

2. Издърпайте нагоре лоста на спирачката за паркиране до напълно издърпано положение.

Бележка: *Не натискайте освобождаващия бутон докато издърпвате нагоре лоста на спирачката за паркиране.*
Бележка: *Когато е приложен, лостът на спирачката за паркиране ще се върне до напълно долна позиция и ще светне предупредителна лампа.*
Бележка: *Ако паркирате Вашето превозно средство на наклон, с предна страна сочеща по наклона нагоре, изберете първа предавка и завийте волана в посока обратна на бордюра.*
Бележка: *Ако паркирате Вашето превозно средство на наклон, с предна страна сочеща по наклона надолу, изберете предавка за заден ход и завийте волана към бордюра.*

За да освободите спирачката за паркиране:

1. Натиснете силно педала на спирачката.
2. Издърпайте нагоре лоста на спирачката за паркиране до напълно издърпано положение.
3. Натиснете освобождаващия бутон и натиснете надолу лоста на спирачката за паркиране.

ПОДПОМАГАНЕ НА СТАРТИРАНЕТО ПО НАКЛОН

ПРЕДУПРЕЖДЕНИЯ

Системата не замества спирачката за паркиране. Когато напускате Вашето превозно средство, винаги прилагайте спирачката за паркиране.

Трябва да останете във Вашето превозно средство, когато системата е включена. През цялото време Вие сте отговорни за контрола над Вашето превозно средство, като следите системата и се намесвате, ако е необходимо. Ако не внимавате, може да се стигне до загуба на контрол над Вашето превозно средство, сериозно нараняване на хора или смърт.

Системата се изключва, ако има очевидна неизправност или ако прекалено форсирате двигателя. Ако не внимавате, може да се стигне до загуба на контрол над Вашето превозно средство, сериозно нараняване на хора или смърт.

Системата улеснява потеглянето, когато Вашето превозно средство е на наклон, без да се налага да използвате спирачката за паркиране.

Когато системата е активна, Вашето превозно средство остава стационарно на наклона за две до три секунди след като сте освободили педала на спирачката. Това Ви осигурява време да преместите крака си от педала на спирачката към педала на газта. Системата автоматично освобождава спирачките след като двигателят развие достатъчен въртящ момент, за да не може Вашето превозно средство да потегли по наклона надолу. Това е предимство, когато потегляте по наклон, примерно от паркинг-рампа за превозни средства, светофари или при превключване на заден ход по наклон нагоре в пространството за паркиране.

Бележка: *Системата няма да работи, ако е приложена спирачката за паркиране.*

Бележка: *Няма предупредителна лампа, която да индицира дали системата е изключена или включена.*

Използване на системата за подпомагане на стартирането по наклон

1. Натиснете педала на спирачката, за да спрете напълно Вашето превозно средство. Дръжте педала на спирачката натиснат.
2. Ако сензорите детектират, че Вашето превозно средство е на наклон, системата ще се активира автоматично.
3. Когато свалите крака си от педала на спирачката, Вашето превозно средство остава на наклона, без опасност да потегли за около две до три секунди. Това време на задържане се увеличава автоматично, ако сте в процес на потегляне.
4. Потеглете нормално. Системата автоматично ще освободи спирачките.

Бележка: *Когато свалите крака си от педала на спирачката и отново натиснете педала, при активна система, ще усетите значително намален ход на педала на спирачката. Това е нормално.*

Включване и изключване на системата

Превозни средства с ръчна скоростна кутия

Можете да включите или изключите тази характеристика от информационния дисплей. Когато стартирате Вашето превозно средство, системата си спомня последната настройка.

Превозни средства с автоматична скоростна кутия

Не можете да включвате и изключвате системата. Когато включите запалването, системата се включва автоматично.

Контрол на тягата

ПРИНЦИП НА ДЕЙСТВИЕ

Системата за контрол на тягата помага да се избегне превъртането (буксуване) на задвижващите колела и загубата на тяга.

Ако Вашето превозно средство започне да се плъзга, системата прилага спирачките индивидуално на колелата; когато е необходимо, едновременно с това намалява мощността на двигателя. Ако колелата започнат да превъртат при ускоряване по хлъзгави или насипни повърхности на пътя, системата намалява мощността на двигателя, за да се увеличи тягата.

ИЗПОЛЗВАНЕ НА СИСТЕМАТА ЗА КОНТРОЛ НА ТЯГАТА

Системата се включва автоматично всеки път, когато включите запалването.

Бележка: *В някои ситуации, примерно, ако Вашето превозно средство затъне в сняг или кал, изключването на системата може да е от полза, тъй като това позволява на колелата да се въртят с пълна мощност на двигателя.*

Изключване и включване на системата като се използват органите за управление на информационния дисплей

Вашето превозно средство идва с тази характеристика вече активирана. Ако е необходимо, можете да изключите тази характеристика като използвате органите за управление на информационния дисплей. Вижте **Обща информация** (стр. 68).

Системата за контрол на стабилността остава включена даже когато сте изключили системата за контрол на тягата.

Изключване и включване на системата като се използва бутона (ако е наличен)

Бутонът се намира на панела с контролно-измервателни уреди.

Натиснете бутона. На дисплея ще видите съобщение заедно с осветена икона. Отново натиснете бутона, за да върнете системата в нормален режим.

Системата за контрол на стабилността остава включена даже когато сте изключили системата за контрол на тягата.

Контрол на стабилността

ПРИНЦИП НА ДЕЙСТВИЕ

Електронен контрол на стабилността

ПРЕДУПРЕЖДЕНИЕ

Системата не Ви освобождава от отговорността да карате с необходимото внимание и грижи. Неизпълнението на това изискване може да доведе до загуба на контрол над превозното средство, нараняване на хора или смърт.

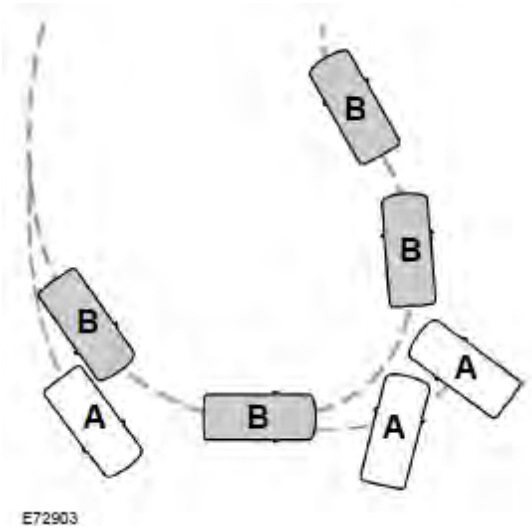

A. Без електронен контрол на стабилността (ESC)
B. С електронен контрол на стабилността (ESC)

Системата подпомага стабилността, когато Вашето превозно средство започне да се хлъзга извън пътечката, по която имате намерение да се движите. Системата прави това, като прилага спирачките индивидуално на всички колела и намалява въртящия момент на двигателя, когато е необходимо.

Системата осигурява и подобрена функция за контрол на тягата, намалявайки въртящия момент на двигателя, ако колелата започнат да превъртат, когато ускорявате. Това увеличава Вашата способност да потеглите по хлъзгави пътища или насипни повърхности на пътя и подобрява комфорта като ограничава превъртането на колелата на остри завои.

Предупредителна лампа за контрол на стабилността

Когато шофирате, тя мига, когато системата работи. Вижте **Предупредителни лампи и индикатори** (стр. 63).

ИЗПОЛЗВАНЕ НА СИСТЕМАТА ЗА КОНТРОЛ НА СТАБИЛНОСТТА

Бележка: *Системата се включва автоматично всеки път, когато включите запалването.*

Можете да изключвате и включвате системата за контрол на тягата. Вижте **Използване на системата за контрол на тягата** (стр. 132).

Подпомагане на паркирането (ако е налично)

ПРИНЦИП НА ДЕЙСТВИЕ

ПРЕДУПРЕЖДЕНИЯ

За да помогнете да се избегнат наранявания на хора, моля прочетете и се опитайте да разберете ограниченията на системата, които са включени в този раздел. Използването на сензори е само един от начините да се избегнат някои обекти (основно големи и фиксирани), когато се движите по равна повърхност със скорости за паркиране. Някои обекти с повърхности, абсорбиращи ултразвукови вълни, системи за подпомагане на паркирането на превозни средства наоколо, системи за контрол на трафика, флуоресцентни лампи, неблагоприятни атмосферни условия, пневматични спирачки, както и външни мотори и вентилатори могат също да попречат на функционирането на системата за наблюдение. Това може да означава намалена характеристика или фалшиво активиране.

Винаги карайте с необходимото внимание и грижи, когато използвате и задействате органите за управление и характеристиките на Вашето превозно средство.

Използвайте само одобрен от Ford комплект за окабеляване на ремарке (включително модул за окабеляване на ремаркето), когато с Вашето превозно средство теглите друго превозно средство. Използването на генерични комплекти за окабеляване на ремарке може да попречи на правилната работа на сензорите при паркиране назад (където са монтирани такива) и може да повреди електрическите системи на Вашето превозно средство.

Сензорите могат да не детектират обекти при силен дъжд или други условия, които причиняват смущения.

Системата за подпомагане на паркирането може да не предотврати контакт с малки или подвижни обекти, които се намират близко до земята. Системата за подпомагане на паркирането подава звуков предупредителен сигнал, когато детектира голям обект, помагайки да се предотврати повреда на Вашето превозно средство. За да се избегнат наранявания на хора, Вие трябва да внимавате, когато използвате системата за подпомагане на паркирането.

Бележка: *Ако използвате струя под високо налягане, за да измиете Вашето превозно средство, напръскайте сензорите само за кратко от разстояние, не по-малко от 20 cm (8 in).*

Бележка: *Ако Вашето превозно средство е с прикачно устройство (теглич), системата се изключва автоматично, когато лампите на ремаркето (или светлинните табла) са свързани с 13-щифтов цокъл през одобрен от Ford модул за теглене на ремарке.*

Бележка: *Поддържайте сензорите чисти от мръсотия, лед или сняг. Не почиствайте с остри предмети.*

Бележка: *Системата може да емитира фалшиви предупреждения, ако детектира сигнал, използващ същата честота като сензорите или ако Вашето превозно средство е натоварено напълно.*

Бележка: *Външните сензори могат да детектират страничните стени на гараж. Ако разстоянието между външните сензори и страничната стена остане постоянно за три секунди, предупреждението ще се изключи. Когато продължите, вътрешните сензори ще детектират обекти, директно зад Вашето превозно средство.*

Бележка: *Ако Вашето превозно средство претърпи повреда на бронята или предния панел, зоната за наблюдение може да бъде променена, причинявайки неточни измервания на препятствията или емитиране на фалшиви предупреждения.*

ПОДПОМАГАНЕ НА ПАРКИРАНЕТО

ПРЕДУПРЕЖДЕНИЯ

Системата за подпомагане на паркирането може само да Ви съдейства при детектиране на обекти, когато Вашето превозно средство се движи със скорости за паркиране. За да помогнете да се избегнат наранявания на хора, трябва да внимавате, когато използвате системата за подпомагане на паркирането.

Системи за контрол на трафика, лоши атмосферни условия, пневматични спирачки, външни мотори и вентилатори могат да попречат на правилната работа на системата за наблюдение. Това може да причини намалена характеристика или фалшиви предупреждения.

Системата може да не детектира малки или движещи се обекти, в частност такива, които са близко да земята.

Когато включите запалването, системата се включва автоматично.

Подпомагане на паркирането (ако е налично)

Системата се активира, когато превключите в позиция за заден ход (R) и скоростта на превозното средство е 12 km/h (7 mph) или по-малка. Системата остава активна, когато превключите от позиция за заден ход (R) докато скоростта на превозното средство е по-голяма от 12 km/h (7 mph) или докато не натиснете бутона за подпомагане на паркирането.

Бележка: *Системата би могла да се изключи, когато превключите от позиция за заден ход (R).*

Системата Ви предупреждава за обекти, които са в рамките на детектираната зона в областта на броните.

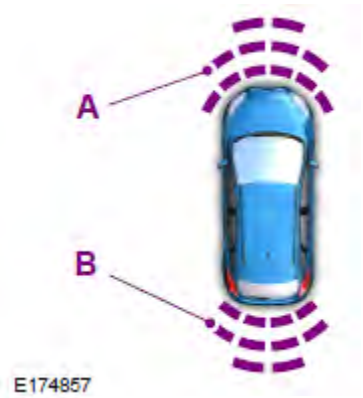

A. Зоната на покритие на сензора е до 27 in (70 cm) от предната броня. Зоната на покритие намалява при външните ъгли.
B. Зоната на покритие на сензора е до 71 ± 1 in (180 ± 2 cm) от задната броня.

Бележка: *Аксесоарите, които блокират зоната на детектиране на системата, могат да причинят емитиране на фалшиви предупреждения.*

Бележка: *Поддържайте сензорите чисти от сняг, лед и големи натрупвания на мръсотия.*

Бележка: *Ако Вашето превозно средство е претърпяло повреда, оставяйки сензорите неправилно центровани, това може да причини неточни измервания или издаване на фалшиви предупреждения.*

Когато близко до предната или задната броня на Вашето превозно средство има обекти, системата издава звуци с определена честота, които звучат по различен начин:

- Обекти, детектирани от предните сензори, произвеждат звуци с висока честота през предните високоговорители.
- Обекти, детектирани от задните сензори, произвеждат звуци с ниска честота през задните високоговорители.
- Системата съобщава за обект, който се намира най-близко до предната или задната част на Вашето превозно средство. Например, ако има обект на 60 cm (24 in) от предната част на Вашето превозно средство и в същото време има обект на 40 cm (16 in) от задната част на Вашето превозно средство, издават се звуци с ниска честота през задните високоговорители.
- Постоянен тон звучи от предните и задните високоговорители, ако има обекти, по-близко от 30 cm (12 in) от предната и задната част на Вашето превозно средство.
- Едно предупреждение звучи само в продължение на три секунди, ако обектът е по-далече от 30 cm (12 in).

Колкото повече Вашето превозно средство се доближава до обекта, толкова повече се увеличава честотата на тона.

Когато системата за подпомагане на паркирането издава някакъв тон, аудио системата може да намали настроената сила на звука. Когато предупреждението свърши, аудио системата се връща на настроената преди това сила на звука.

Бележка: *Намаляването на силата на звука не е стандартна характеристика на всички аудио системи.*

Подпомагане на паркирането (ако е налично)

Системата детектира обекти, когато превключите в позиция за заден ход (R) и:

- Вашето превозно средство се движи към стационарен обект със скорост 5 km/h (3 mph) или по-малка.
- Вашето превозно средство е стационарно, но към него се доближава обект със скорост 5 km/h (3 mph) или по-малка.
- Вашето превозно средство се движи със скорост 5 km/h (3 mph) или по-малка и някакъв обект се доближава към него със скорост 5 km/h (3 mph) или по-малка.

Системата осигурява аудио предупреждения, когато Вашето превозно средство е стационарно само ако някакъв обект е на по-малко от 30 cm (12 in) от предната или задната част на Вашето превозно средство.

Изключване на системата за подпомагане на паркирането (ако е налично)

Натиснете бутона, за да изключите системата. Системата остава изключена докато изключите запалването.

КАМЕРА ЗА ЗАДНО ВИЖДАНЕ

ПРЕДУПРЕЖДЕНИЯ

Камерата за задно виждане е допълнително средство за подпомагане на движението назад, което все пак изисква шофьорът да използва камерата заедно с интериорните и екстериорните огледала, за да се постигне максимално покритие.

ПРЕДУПРЕЖДЕНИЯ

Обекти, които са близко до ъглите на бронята или под нея могат да не се виждат на екрана, поради ограниченото покритие на системата на камерата.

Карайте Вашето превозно средство бавно назад. Ако не спазвате тази инструкция, може да се стигне до загуба на контрол над превозното средство, нараняване на хора или смърт.

Бъдете внимателни, когато вратата на товарната зона отзад е открехната. Ако вратата на товарната зона отзад е леко отворена, камерата няма да е в нужното положение и видео изображението може да е неточно. Всички направляващи изчезват, когато вратата на товарната зона отзад е леко отворена. Ако не спазвате тази инструкция, може да се стигне до нараняване на хора.

Бъдете внимателни, когато включвате или изключвате характеристиките на камерата и трансмисията не е в позицията за паркиране (P). Погрижете се, превозното средство да не се движи.

Работата на камерата може да варира в зависимост от околната температура, състоянието на превозното средство и пътя.

За да помогнете да се избегнат наранявания на хора, винаги внимавайте, когато трансмисията е в позиция за заден ход (R) и когато използвате камерата за задно виждане.

Системата на камерата за задно виждане осигурява видео изображение на зоната зад Вашето превозно средство. По време на работата й, на дисплея се появяват линии, които представят пътечката на Вашето превозно средство и близостта до обекти зад него.

Подпомагане на паркирането (ако е налично)

Камерата е на вратата на товарната зона отзад.

Използване на камерата за задно виждане

Системата на камерата за задно виждане показва какво има зад превозното средство, когато превключите трансмисията на заден ход (R).

Бележка: *Системата за наблюдение назад не е ефективна при скорости над 5 km/h (3 mph) и може да не детектира някои обекти, разположени под ъгъл, или движещи се обекти.*

Бележка: *Ако трансмисията е превключена в позиция за заден ход (R) и ако е отворена вратата на товарната зона отзад, на дисплея няма да се показват характеристики на камерата за задно виждане.*

Бележка: *Когато теглите друго превозно средство, камерата вижда само това, което теглите. При някои превозни средства направляващите могат да изчезнат, когато свържете конектора за теглене на ремарке.*

Системата може да не работи правилно при някои условия, например:

- През нощта или в тъмни зони, ако светлините за заден ход не работят.
- Ако камерата е възпрепятствана. Почистете лещите с мек парцал, който не оставя влакънца, и с неабразивно почистващо средство.
- Камерата не е центрована правилно поради повреда в задната част на Вашето превозно средство.

Направляващи на камерата за задно виждане

ПРЕДУПРЕЖДЕНИЕ

Обекти над камерата могат да не се виждат. Проверете зоната зад Вашето превозно средство, ако е необходимо.

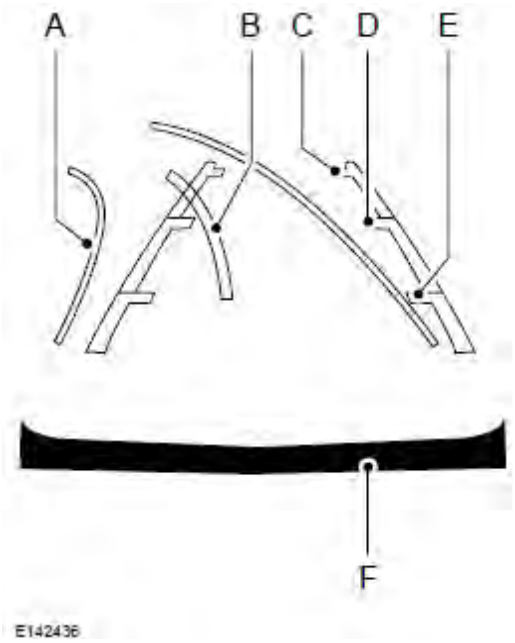

A Активни направляващи
B Осова линия
C Фиксирана направляваща: зелена зона
D Фиксирана направляваща: жълта зона
E Фиксирана направляваща: червена зона
F Задна броня.

Подпомагане на паркирането (ако е налично)

Ако батерията на превозното средство е била разкачена, направляващите не функционират напълно веднага след като отново свържете батерията. Направляващите започват да функционират напълно след като покарате Вашето превозно средство по възможно най-правия път в продължение на около пет минути с минимална скорост от 50 km/h (31 mph).

Системата използва три вида направляващи, за да Ви помогне да видите какво има зад Вашето превозно средство:

A. Активни направляващи: Показват пътечка, предвидена за Вашето превозно средство при движение на заден ход.
B. Осова линия: Помага да се изравни осовата линия на Вашето превозно средство с тази на ремаркето.
C. Фиксирани направляващи: Показват реалната пътечка на Вашето превозно средство при движение на заден ход по права линия. Това може да е полезно при движение назад в пространството за паркиране или при подравняване на Вашето превозно средство с други обекти.

Активните направляващи са налични само с фиксирани направляващи. За да използвате активните направляващи, завъртете волана така, че направляващите да се насочат към предвидената пътечка за движение. Ако промените позицията на волана докато се движите на заден ход (R), Вашето превозно средство може да се отклони от първоначално предвидената пътечка.

Фиксираните и активните направляващи постепенно потъмняват и избледняват в зависимост от позицията на волана. Активните направляващи не се виждат, когато воланът е в позиция право напред. Обектите в червената зона са най-близко разположените до Вашето превозно средство, а обектите в зелената зона са по-отдалечените от Вашето превозно средство.
Бележка: *Направляващите са налични само когато трансмисията е в позиция за заден ход (R).*

Настройки на системата

Можете да коригирате настройките на камерата като използвате менюто за настройки на Вашето превозно средство на информационния дисплей.

Ръчно мащабиране

ПРЕДУПРЕЖДЕНИЕ

Когато е включено ръчното мащабиране, цялата зона зад Вашето превозно средство може да не се показва. Запознайте се с това, което Ви заобикаля, когато използвате характеристиката за ръчно мащабиране.

Ръчното мащабиране е налично само когато превключите трансмисията на заден ход (R).

Натиснете символа „zoom in" (увеличаване) или „zoom out" (намаляване), за да промените изгледа. Опцията „zoom in" показва по-близък изглед на това, което е зад Вашето превозно средство. Задната броня остава в изображението като референтна точка.

Бележка: *Само осовата линия показва, когато сте включили ръчно мащабиране.*

Задържане на камерата за задно виждане

Можете да включите или изключите тази характеристика като използвате менюто за настройки на превозното средство на информационния дисплей. Настройката по подразбиране е off (изкл.).

Когато превключите трансмисията от позиция за заден ход (R) във всяка друга позиция, различна от позицията за паркиране (P), изображението на камерата остава на дисплея докато:

- Скоростта на Вашето превозно средство се увеличи достатъчно.
- Вие превключите Вашето превозно средство в позиция за паркиране (P).
- Вие задействате спирачката за паркиране на превозни средства с ръчна трансмисия.

Разширено подпомагане на паркирането или паркинг-пилот (Park Pilot) (ако е налично)

Можете да включите или изключите тази характеристика като използвате менюто за настройки на превозното средство на информационния дисплей.

Когато системата за наблюдение назад детектира обект, тя показва червени, жълти и зелени индикатори в горната част на изображението.

Круиз контрол

ПРИНЦИП НА ДЕЙСТВИЕ

ПРЕДУПРЕЖДЕНИЕ

Системата не Ви освобождава от отговорността да карате с необходимото внимание и грижи.

Системата за круиз-контрол Ви помага да поддържате настроената скорост, като използвате превключвателите на волана. Можете да използвате круиз-контрола, когато скоростта на Вашето превозно средство е по-голяма от 30 km/h (19 mph).

ИЗПОЛЗВАНЕ НА СИСТЕМАТА ЗА КРУИЗ-КОНТРОЛ

ПРЕДУПРЕЖДЕНИЯ

Не използвайте круиз-контрола по криволичещи пътища, при тежък трафик или когато пътната повърхност е хлъзгава. Това би довело до загуба на контрол над превозното средство, сериозно нараняване на хора или смърт.

Когато се спускате по наклон надолу, скоростта на Вашето превозно средство може да нарасне над настроената скорост. Системата няма да приложи спирачките.

Бележка: *Системата за круиз контрол се отменя, когато карайки по наклон нагоре, скоростта на Вашето превозно средство падне с повече от 16 km/h (10 mph) под настроената скорост.*

Органите за управление на системата за круиз контрол се намират на волана.

Включване на системата за круиз контрол

Натиснете и освободете бутона ***ON***.

На клъстера с контролно-измервателни уреди се появява индикатор.

Настройване на стабилизираната скорост (поддържана от системата за круиз контрол)

1. Карайте до желаната скорост.
2. Натиснете и освободете ***SET+.***
3. Свалете крака си от педала на газта.

Смяна на настроената скорост

- Натиснете и освободете ***SET+*** или ***SET-*** . Когато като мерна единица на информационния дисплей изберете **kph**, настроената скорост се променя със стъпки от около 2 kph. Когато като мерна единица на информационния дисплей изберете **mph**, настроената скорост се променя със стъпки от около 1 mph.
- Натиснете педала на газта или на спирачката докато достигнете желаната скорост. Натиснете и освободете ***SET+.***
- Натиснете и задръжте ***SET+*** или ***SET-***. Освободете органа за управление, когато достигнете желаната скорост.

Отмяна на настроената скорост

Издърпайте и освободете ***CAN*** или потупайте леко педала на спирачката. Настроената скорост не се изтрива.

Възобновяване на настроената скорост

Издърпайте и освободете ***RES***.

Изключване на системата за круиз контрол

Натиснете и освободете ***OFF***, когато системата е в режим на готовност (standby) или изключете запалването.

Бележка: *Вие изтривате зададената скорост, когато изключите системата.*

ИЗПОЛЗВАНЕ НА АДАПТИВНИЯ КРУИЗ КОНТРОЛ

ПРЕДУПРЕЖДЕНИЯ

Винаги внимавайте за промени на пътните условия, когато използвате адаптивния круиз контрол. Системата не заменя внимателното шофиране. Ако не обръщате внимание на пътя, това може да доведе до катастрофа, сериозно нараняване или смърт.

Адаптивният круиз контрол може да не детектира стационарно или бавно движещо се превозно средство със скорост под 10 km/h (6 mph).

Не използвайте адаптивния круиз контрол по криволичещи пътища, при тежък трафик или когато пътната повърхност е хлъзгава. Това би довело до загуба на контрол над Вашето превозно средство, сериозно нараняване на хора или смърт.

Не използвайте адаптивния круиз контрол, когато теглите ремарке със спирачки на ремаркето. Компонентът за автоматично спиране на системата за адаптивен круиз контрол не задейства спирачките на ремаркето. Използването на адаптивния круиз контрол, когато теглите ремарке със спирачки на ремаркето, може да доведе до загуба на контрол над превозното средство, а от там и до сериозно нараняване.

Адаптивният круиз контрол не е предупреждение за катастрофа или система за предотвратяване на сблъсък.

Адаптивният круиз контрол не детектира пешеходци или обекти на пътя.

Адаптивният круиз контрол не детектира насрещни превозни средства в същата лента.

Не използвайте системата при лоша видимост, например мъгла, силен дъжд, пръски или сняг.

ПРЕДУПРЕЖДЕНИЯ

Не използвайте гуми с размери, различни от препоръчаните, тъй като това би засегнало нормалната работа на системата. Ако не направите това, може да се стигне до загуба на контрол над превозното средство, което би довело до сериозно нараняване на хора.

Системата Ви помага да поддържате междина до превозното средство пред Вас. Системата регулира скоростта на Вашето превозно средство, за да поддържате настроената междина между Вас и превозното средство пред Вас в същата лента за движение. Системата прилага спирачките, за да се забави Вашето превозно средство, така че да се поддържа безопасно разстояние до превозното средство отпред.

Системата използва радарен сензор, който проектира лъч, насочен директно напред от Вашето превозно средство.

Бележка: *Ваша отговорност е да останете нащрек, да карате безопасно и да контролирате превозното средство през цялото време.*

Органите за управление на адаптивния круиз контрол се намират на волана.

Включване на адаптивния круиз контрол

Натиснете и освободете бутона **ON/OFF** за адаптивния круиз контрол.

На информационния дисплей се показва сива индикаторна лампа. Сега системата е в режим на готовност (stand-by).

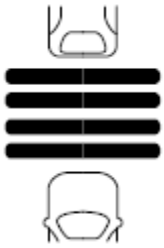

Текущата настройка на междината и **SET** също се появяват на информационния дисплей.

Настройване на скоростта на адаптивния круиз контрол

1. Карайте до желаната скорост.
2. Натиснете и освободете ***SET+*** или *SET-*.
3. Свалете крака си от педала на газта.
4. На информационния дисплей се показват зелена индикаторна лампа, текущата настройка на междината и настроената от Вас скорост.

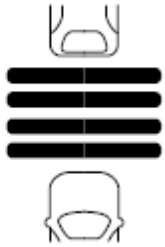

5. Ако пред Вас бъде детектирано превозно средство, светва графика за превозно средство.

Бележка: *Когато адаптивният круиз контрол е активен, настроената скорост, показана на информационния дисплей, може да се различава леко от тази на скоростомера.*

Следване на превозно средство

ПРЕДУПРЕЖДЕНИЯ

Когато следвате превозно средство, Вашето превозно средство не се забавя автоматично, за да спре, нито се забавя достатъчно бързо, за да се избегне сблъсък без намесата на шофьора. Винаги прилагайте спирачките, когато това е необходимо. Ако не направите това, може да се стигне до катастрофа, сериозно нараняване на хора или смърт.

Адаптивният круиз контрол само предупреждава за превозни средства, детектирани от сензора на радара. В някои случаи може да няма предупреждение или то да се забави. Винаги, когато е необходимо, трябва да прилагате спирачките. Ако не направите това, може да се стигне до катастрофа, сериозно нараняване на хора или смърт.

Бележка: *Спирачките могат да издават шум, когато бъдат приложени от системата.*

Когато превозно средство пред Вас навлезе в същата лента или пред Вас в същата лента има по-бавно движещо се превозно средство, скоростта на Вашето превозно средство се регулира, за да се поддържа предварително настроената междина на дистанцията. Системата може да осигури леко временно ускоряване, когато използвате индикатора за посока от страната на шофьора, докато следвате превозното средство, за да се подпомогне преминаването покрай превозното средство.

Вашето превозно средство поддържа постоянна междина от превозното средство отпред, докато:

- Превозното средство пред Вас не се ускори до скорост над настроената скорост.
- Превозното средство пред Вас не излезе от Вашата лента или от Вашето полезрение.
- Скоростта на превозното средство не падне под 20 km/h (12 mph).
- Не бъде настроена друга междина за дистанцията.

Системата прилага спирачките, за да забави превозното средство, така че да се поддържа безопасна дистанция от превозното средство отпред. Системата прилага само ограничено максимално спирачно усилие. Натиснете педала на спирачката, за да преодолеете системата.

Ако системата определи, че нивото на нейното максимално спирачно усилие няма да е достатъчно, прозвучава звуково предупреждение и на информационния дисплей се показва съобщение, когато системата продължи да спира. Трябва да предприемете незабавно действие.

Настройване на междината за дистанция

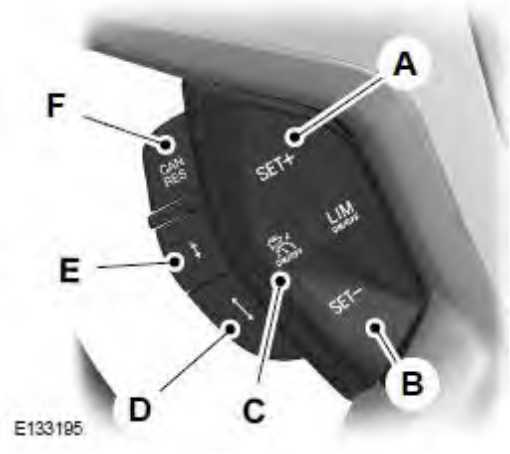

A. Увеличаване на настроената скорост.
B. Намаляване на настроената скорост.
C. Включване и изключване
D. Увеличаване на междината
E. Намаляване на междината
F. Отмяна и възобновяване

Можете да увеличите или да намалите дистанцията между Вашето превозно средство и превозното средство отпред като натиснете органа за управление на междината.

Бележка: *Ваша отговорност е да изберете междина, подходяща за условията на шофиране.*

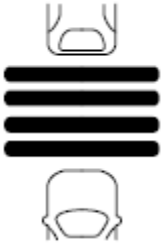

Избраната междина се появява на информационния дисплей, както е показано с лентите на изображението. Можете да изберете четири настройки за междината.

Адаптивен круиз контрол, настройки на дистанцията между превозните средства

Настроена скорост **km/h (mph)**	**Графичен дисплей, показани ленти между превозните средства**	**Времева междина (интервал от време)** **секунди**	**Междина за дистанция** **m (yd)**	**Динамично поведение**
100 (62)	1	1	28 (31)	Спортно
100 (62)	2	1.4	39 (43)	Нормално
100 (62)	3	1.8	50 (55)	Нормално
100 (62)	4	2.2	61 (67)	Комфортно

Когато включите запалването, системата автоматично избира последната зададена настройка за междината.

Преодоляване на системата

ПРЕДУПРЕЖДЕНИЕ

Ако преодолеете системата като натиснете педала на газта, тя няма автоматично да приложи спирачките, за да се поддържа междината от превозното средство отпред.

Използвайте педала на газта нормално, за да превишите целенасочено настроената граница за скоростта.

Когато преодолявате системата, зелената индикаторна лампа свети и графиката за превозно средство не се показва на информационния дисплей.

Смяна на настроената скорост

- Натиснете и освободете ***SET+*** или ***SET-***. Когато като мерна единица на информационния дисплей изберете **km/h**, настроената скорост се променя със стъпки от около 5 km/h. Когато като мерна единица на информационния дисплей изберете **mph**, настроената скорост се променя със стъпки от около 5 mph.
- Натиснете педала на газта или педала на спирачката докато достигнете желаната скорост. Натиснете и освободете ***SET+*** или ***SET-.***
- Натиснете и задръжте ***SET+*** или ***SET-***. Освободете органа за управление, когато достигнете желаната скорост.

Системата може да приложи спирачките, за да забави превозното средство до новата настроена скорост. Настроената скорост се показва непрекъснато на информационния дисплей, когато системата е активна.

Отмяна на настроената скорост

Натиснете и освободете органа за управление на адаптивния круиз контрол **CAN/RES** или леко потупайте педала на спирачката. Последната настроена скорост и настройката на междината се показват на дисплея в сиво, но не се изтриват.

Бележка: *Ако натиснете педала на съединителя по-продължително, това действие също отменя настроената скорост*.

Възобновяване на настроена скорост

Натиснете и освободете **CAN/RES.** Превозното средство се връща на предишната настроена скорост и настройка на междината. Настроената скорост се показва непрекъснато на информационния дисплей докато системата е активна.

Бележка: *Използвайте функцията за възобновяване само ако сте добре запознати с настроената скорост и възнамерявате да се върнете на нея.*

Автоматична отмяна

Системата не работи при скорост на превозното средство под 20 km/h (12 mph). Прозвучава звукова аларма и автоматичната спирачка се освобождава, ако скоростта на превозното средство падне под тази скорост.

Автоматична отмяна може да има и когато:

- Скоростта на Вашето превозно средство падне под около 20 km/h (12 mph).
- Гумите загубят сцепление с пътя.
- Оборотите на двигателя са твърде ниски.
- Приложили сте спирачката за паркиране.

Бележка: *Ако оборотите на двигателя паднат твърде ниско, на информационния дисплей се индицират ниски обороти на двигателя. Превключете на по-ниска предавка (само за ръчна скоростна кутия), за да избегнете автоматичната отмяна.*

Използване в хълмисти условия

Бележка: *Прозвучава звукова аларма и системата се изключва, ако тя е приложила спирачките за продължителен период от време. Това дава възможност на спирачките да се охладят. Системата отново функционира нормално, когато спирачките се охладят.*

Трябва да изберете по-ниска предавка, когато системата е активна в ситуации, като шофиране продължително време по стръмен наклон надолу (примерно в планински местности). При тези условия системата се нуждае от допълнителното спирачно действие на двигателя, за да се намали натоварването на редовната спирачна система на превозното средство, така че да се предотврати прегряването ѝ.

Изключване на адаптивния круиз контрол

Натиснете и освободете органа за управление на адаптивния круиз контрол **ON/OFF,** когато системата е в режим на готовност (stand-by) или изключете запалването.

Бележка: *Вие изтривате настроената скорост, когато изключите системата*.

Проблеми при детектирането

ПРЕДУПРЕЖДЕНИЕ

В редки случаи могат да се появят проблеми с детектирането, дължащи се на пътната инфраструктура, примерно мостове, тунели и обезопасителни бариери. В тези случаи системата може да задейства спирачките късно или неочаквано. През цялото време Вие сте отговорни за контрола над Вашето превозно средство, контрола на системата и намесите, ако са необходими.

Радарният сензор има ограничено поле на видимост. Той може да не детектира превозни средства въобще или да детектира превозното средство по-късно, отколкото се очаква в подобни ситуации. Графиката за водещото превозно средство не свети, ако системата не детектира превозно средство пред Вас.

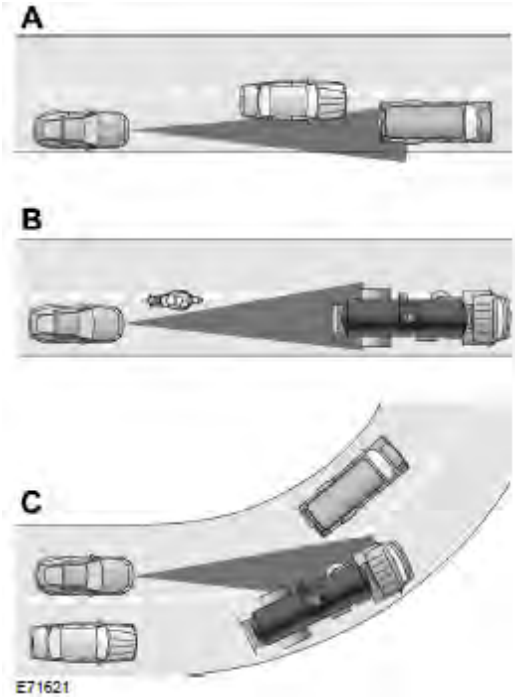

Проблеми с детектирането могат да възникнат в следните случаи:

A. С превозни средства, които навлизат във Вашата лента, но които могат да бъдат детектирани само когато са се преместили изцяло във Вашата лента.
B. Когато мотористи могат да бъдат забелязани твърде късно или въобще да не бъдат забелязани.
C. С превозни средства пред Вас при влизане или излизане от завой. Детектиращият лъч не следва остри завои на пътя.

В тези случаи системата може да задейства спирачките късно или неочаквано. Вие трябва да бъдете нащрек и да се намесите, ако е необходимо.

Ако нещо удари предната част на Вашето превозно средство или възникне повреда, зоната на видимост на радарния сензор може да се промени. Това би причинило пропуск или грешно детектиране на превозно средство. Възможно най-скоро се свържете с оторизиран дилър.

Системата не е налична

Условията, които могат да причинят деактивиране на системата или да предотвратят активирането на системата, когато това е необходимо, са:

- блокиран сензор,
- висока температура на спирачките,
- неизправност в системата или свързаната с нея система.

Блокиран сензор

Ако нещо препречи пътя на радарните сигнали от сензора, показва се съобщение. Сензорът се намира зад решетката. Системата не може да детектира превозно средство отпред и няма да функционира, когато нещо блокира сензора.

Бележка: *Не можете да видите сензора, той е зад предния панел.*

Поддържайте предната част на Вашето превозно средство чиста от мръсотии, метални емблеми или обекти. Предни протектори на превозното средство и резервни осветителни тела също могат да блокират сензора.

Причина	Действие
Повърхността на радара в решетката е замърсена или по някакъв начин е възпрепятствана.	Почистете повърхността на решетката пред радара или отстранете обекта, който пречи.
Повърхността на радара в решетката е чиста, но съобщението остава на дисплея.	Изчакайте малко. Може да отнеме няколко минути, за да може радарът да детектира, че пред него вече няма препятствия.
Силен дъжд или сняг смущават сигналите на радара.	Не използвайте системата при тези условия, тъй като тя може да не детектира никакви превозни средства отпред.

Причина	Действие
Водна вихрушка, сняг или лед по пътната повърхност могат да окажат смущения върху сигналите на радара.	Не използвайте системата при тези условия, тъй като тя може да не детектира никакви превозни средства отпред.
Вие сте в пустинни или в отдалечени райони, без други превозни средства и без обекти странично на пътя.	Изчакайте за кратко или превключете на нормален круиз контрол.

Възможно е да се появи предупреждение за налична блокировка, но в същност да няма блокировка. Фалшивото съобщение за наличие на блокировка се самоизчиства или се изчиства след цикъл на ключа.

Поради характера на радарната технология, можете да получите съобщение за блокиран сензор, когато никакви препятствия не блокират Вашия сензор. Това може да се случи например, когато шофирате в рядко населени селски или пустинни райони. Фалшивото съобщение за блокиран сензор се самоизчиства или се изчиства след цикъл на ключа.

Превключване на нормален круиз контрол

ПРЕДУПРЕЖДЕНИЕ

Нормалният круиз контрол няма да задейства спирачката, когато Вашето превозно средство се доближи до по-бавно движещо се превозно средство. Винаги проверявайте кой режим сте избрали и прилагайте спирачките, когато е необходимо.

Вие можете ръчно да превключите от адаптивен круиз контрол на нормален круиз контрол през информационния дисплей.

Индикаторната лампа за круиз контрол сменя индикаторната лампа за адаптивен круиз контрол, ако изберете нормалния круиз контрол. Настройката за междината няма да се показва, системата няма да реагира автоматично на водещите превозни средства и автоматичното задействане на спирачката няма да се активира. Когато стартирате Вашето превозно средство, по подразбиране системата е настроена на адаптивен круиз контрол.

ОГРАНИЧИТЕЛ НА СКОРОСТТА

Ограничител на оборотите на двигателя

Оборотите на двигателя са ограничени, за да се защити двигателя.

Ограничаване на скоростта на превозното средство – фиксирано

Системата Ви предпазва да шофирате по-бързо от програмираната скорост. Вижте етикета върху сенника за повече информация.

Превозни средства с дизелов двигател

Максималната скорост на Вашето превозно средство може да бъде ограничена до предварително дефинирана граница, в случай че тя е в рамките на законовите граници. Свържете се с оторизиран дилър за повече информация.

Превозни средства със Старт-Стоп

Когато характеристиката Старт-Стоп е включена, скоростта на Вашето превозно средство е ограничена до 110 km/h (70 mph).

Бележка: *Ако Вашето превозно средство е с фиксирано ограничение на скоростта по-ниско от 110 km/h (70 mph), това ще преодолее превключващия се ограничител на скоростта, свързан със Старт-Стоп.*

Системата се включва автоматично всеки път, когато включите запалването. За да изключите това ограничение на скоростта, натиснете бутона **ECO**. Системата ще се изключи само за текущия цикъл на запалване. За да я включите, натиснете отново бутона.

Ограничаване на скоростта на превозното средство – регулируемо

ПРЕДУПРЕЖДЕНИЕ

Когато се движите по наклон надолу, скоростта на Вашето превозно средство може да нарасне над настроената скорост. Системата няма да приложи спирачките, но на дисплея ще се покаже предупреждение. Ако не се съобразите с това предупреждение, може да се стигне до сериозно нараняване на хора или смърт.

Системата Ви позволява да зададете скоростта, до която Вашето превозно средство ще бъде ограничено. Зададената скорост ще стане ефективната максимална скорост на Вашето превозно средство, но с опция за временно превишаване на това ограничение, ако се налага.

A. Увеличаване на зададената скорост
B. Включване и изключване на ограничителя на скоростта
C. Намаляване на зададената скорост
D. Отмяна и възобновяване на ограничителя на скоростта

Включване и изключване на системата

Натиснете превключвателя **B**. Информационният дисплей ще Ви подкани да зададете скорост.

Настройване на ограничителя на скоростта

С ограничител в режим на готовност (stand-by), натиснете превключвателя **A** или превключвателя **C**, за да зададете ограничението на текущата скорост на превозното средство.

Натиснете превключвателя **A** или превключвателя **C,** за да изберете желаното от Вас ограничение на скоростта. Скоростта се показва на информационния дисплей и се запаметява като зададена скорост.

Издърпайте превключвателя **D**, за да отмените ограничителя и го поставете в режим на готовност (stand-by). Информационният дисплей ще потвърди, че ограничителят е бил изключен, като покаже зададената скорост „зачертана".

Отново издърпайте превключвателя **D**, за да възобновите ограничителя. Информационният дисплей ще потвърди, че ограничителят е бил включен, като отново покаже зададената скорост.

Преднамерено превишаване на ограничителя на зададената скорост

Натиснете педала на газта докрай, за да изключите временно системата. Системата ще се включи щом като скоростта на Вашето превозно средство падне под зададената скорост.

Предупреждения на системата
Ако случайно превишите зададената скорост, на информационния дисплей ще мигне индикацията за зададена скорост и ще чуете звуков сигнал.

Ако преднамерено превишите зададената скорост, на информационния дисплей ще мигне индикацията за зададена скорост.

ПРЕДУПРЕЖДЕНИЯ ЗА ШОФЬОРА
Принцип на действие

ПРЕДУПРЕЖДЕНИЯ

Системата е разработена, за да подпомага шофьора. Не е предвидено да замени Вашето внимание и преценка. Вие все още сте отговорни да карате с необходимото внимание и грижи.

ПРЕДУПРЕЖДЕНИЯ

През цялото време Вие носите отговорност за управлението на Вашето превозно средство, контрола на системата и за намеси, ако се налагат такива. Ако не внимавате, може да се стигне до загуба на контрол над Вашето превозно средство, сериозно нараняване на хора или смърт.

Ако сензорът е блокиран, системата може да не функционира.

Редовно спирайте превозното средство, за да си починете, когато се чувствате изморени. Не чакайте системата да Ви предупреди.

При някои стилове на шофиране, системата може да издаде предупреждение, даже и Вие да не се чувствате изморени.

В студено време и при неблагоприятни атмосферни условия системата може да не функционира. Дъжд, сняг и пръски могат да ограничат работата на сензора.

Системата няма да работи, ако сензорът не може да следи маркировките на пътното платно.

Ако възникне повреда в зоната, непосредствено около сензора, Вашето превозно средство трябва да бъде проверено възможно най-скоро.

Системата може да не работи правилно, ако на Вашето превозно средство е монтиран комплект за окачване, който не е одобрен от нас.

Бележка: *Поддържайте предното стъкло свободно от препятствия, като птичи екскременти, насекоми и сняг или лед.*

Бележка: *Системата Ви асистира, когато шофирате по скоростни главни пътища и магистрали*.

Бележка: *Системата пресмята нивото на повишено внимание при скорости на превозното средство над около 65 km/h (40 mph).*
Системата автоматично контролира Вашия маниер на шофиране.

Системата е разработена, за да Ви предупреди, ако е детектирала, че сте станали сънливи или ако шофирането Ви се е влошило.

Използване на предупрежденията за шофьора

Включване и изключване на системата

Включете системата като използвате информационния дисплей. Вижте **Информационни дисплеи** (стр. 68).

Бележка: *Системата ще остане включена или изключена в зависимост от това как последно е била зададена.*

Системата ще пресметне Вашето ниво на повишено внимание в зависимост от Вашия маниер на шофиране, свързан с пътните маркировки и други фактори.

Предупреждения на системата

Бележка: *Системата няма да Ви предупреди, ако скоростта на превозното средство падне под около 65 km/h (40 mph).*

Системата за предупреждения е двустепенна:

1. Издава се временно предупреждение, за да бъдете посъветвани да направите почивка. Това съобщение се появява само за кратко.
2. Ако Вие не си починете и системата продължава да детектира влошено шофиране, тя ще издаде следващо предупреждение. То ще остане на информационния дисплей, докато не го отмените. Вижте **Информационни съобщения** (стр. 73).

Натиснете **ОК** на органа за управление на волана, за да извадите предупреждението.

Дисплей на системата

Когато е активна, системата ще работи автоматично във фонов режим и ще издава предупреждения само ако е необходимо. Можете да видите статуса по всяко време като използвате информационния дисплей. Вижте **Обща информация** (стр. 68).

Нивото на повишено внимание се показва на 6 стъпки като цветна лента.

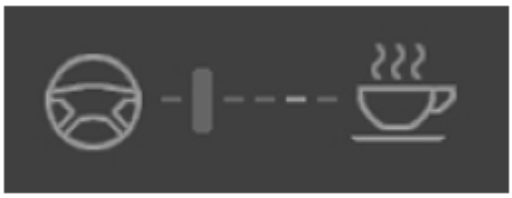

E131358

Нивото на повишено внимание е добро, нямате нужда от почивка.

E131359

Нивото на повишено внимание е критично, което индицира, че трябва да направите почивка възможно най-скоро, когато това е безопасно.

Лентата за статуса ще се придвижва от ляво на дясно, когато пресметнатото ниво на повишено внимание намалява. Когато бъде доближена иконата за почивка, цветът се променя от зелен в жълт и след това окончателно в червен цвят, където задължително трябва да направите прекъсване за почивка.

- Зелено: няма нужда от почивка
- Жълто: първо (временно) предупреждение
- Червено: второ предупреждение

Вашето ниво на повишено внимание ще се показва в сиво, ако:

- сензорът не може да следи маркировките на пътната лента,
- скоростта на Вашето превозно средство падне под около 65 km/h (40 mph).

Връщане на системата в изходно положение

Можете да върнете системата в изходно положение като:

- изключите и включите запалването,
- спрете Вашето превозно средство и след това отворите и затворите вратата на шофьора.

СИСТЕМА ЗА ПОДДЪРЖАНЕ НА ДВИЖЕНИЕТО В ЛЕНТАТА
Предупреждаване за поддържане на движението в лентата
Принцип на действие

ПРЕДУПРЕЖДЕНИЯ

Винаги карайте с необходимото внимание и грижи, когато използвате и задействате органи за управление и характеристики на Вашето превозно средство.

През цялото време носите отговорност за управлението на Вашето превозно средство, контрола на системата и за намеси, ако такива се налагат. Ако не внимавате, може да се стигне до загуба на контрол над Вашето превозно средство, сериозно нараняване на хора или смърт.

Ако сензорът е блокиран, системата може да не функционира.

Сензорът може неправилно да проследява маркировките на лентата за движение, както и други конструкции или обекти. Това може да доведе до фалшиво съобщение или до пропускане на съобщение.

В студено време и при неблагоприятни атмосферни условия системата може да не функционира. Дъжд, сняг и пръски могат да ограничат работата на сензора.

Системата няма да работи, ако сензорът не може да проследява маркировките на лентата за движение.

Ако в зоната непосредствено около сензора възникне повреда, Вашето превозно средство трябва да бъде проверено възможно най-скоро.

Системата може да не работи правилно, ако на Вашето превозно средство е монтиран комплект за окачване, който не е одобрен от нас.

Бележка: *Поддържайте предното стъкло свободно от препятствия, като птичи екскременти, насекоми и сняг или лед.*
Бележка: *Системата може да Ви асистира, когато шофирате по скоростни главни пътища и магистрали*.

Бележка: *Системата може да не работи на пътища с остри завои, тесни ленти, зони в процес на строителство, при рязко спиране или ускоряване и когато целенасочено управлявате Вашето превозно средство.*

Бележка: *Не извършвайте ремонти при предното стъкло, в зоната непосредствено около сензора.*

Бележка: *Системата работи с минимум една маркировка на проследяваната лента.*

Бележка: *Системата работи само при скорости на превозното средство над около 65 km/h (40 mph).*

Сензорът е зад интериорното огледало. Той непрекъснато следи условията, за да Ви предупреди при непреднамерено отклоняване от лентата за движение при високи скорости.

Системата автоматично детектира и проследява маркировките на лентата за движение. Ако системата детектира, че Вашето превозно средство неволно се е придвижило към маркировките, на информационния дисплей се показва съобщение. Това предупреждение се прави и под формата на вибрации, усещани през волана.

Бележка: *Интензитетът на вибрациите от волана може да намалее в зависимост от качеството на пътната повърхност.*

Използване на системата за предупреждаване за поддържане на движението в лентата

Включване и изключване на системата

Включете и изключете системата като използвате бутона върху лостчето-индикатор за посока.

Натиснете бутона веднъж, за да включите системата. Отново натиснете бутона, за да изключите системата.

Бележка: *Когато изключвате системата, на информационния дисплей може да остане да свети предупредителен индикатор. Вижте* ***Предупредителни лампи и индикатори*** *(стр. 63).*

Настройване на нивото на вибрациите на волана

Системата има три нива на интензитет, които можете да зададете като използвате информационния дисплей. Вижте **Обща информация** (стр. 68).

Настройване на чувствителността на системата

При някои превозни средства може да се регулира колко бързо да Ви предупреждава системата. Системата има две нива на чувствителност, които можете да зададете като използвате информационния дисплей. Вижте **Обща информация** (стр. 68).

Предупреждения на системата

E152382

Когато включите системата, на информационния дисплей се появява изображение на превозно средство с маркировки на лентата. Когато изключите системата, изображението не се показва.

Когато системата е включена, цветът на маркировките на лентата ще се промени, за да се индицира статуса на системата.

Маркировките на лентата са оцветени кодирано както следва:

- Зелено: Системата е готова да Ви предупреждава за всяко непреднамерено отклоняване от лентата за движение.
- Червено: Вашето превозно средство доближава или е твърде близко до детектираната граница на лентата. Веднага предприемете действие, за да препозиционирате превозното средство.
- Сиво: Системата ще подтисне съответната граница на лентата.

Примери, когато границата на лентата може да бъде подтисната:

- Сензорът може да не детектира маркировки на лентата върху пътя.
- Вие сте включили индикатора за посока от тази страна на Вашето превозно средство.
- Ако приложите директно кормилно управление, ускорите бързо или спрете рязко.
- Скоростта на Вашето превозно средство е извън работните граници.
- Ако има интервенция на антиблокиращата спирачка или на контрола на стабилността.
- Малка широчина на лентата.

Ако на дисплея, маркировките на лентата станат червени или ако усетите вибрация през волана, трябва да предприемете незабавно и безопасно действие, за да центровате Вашето превозно средство. Незабавно коригирайте всяко непреднамерено отклонение от лентата.

СИСТЕМА ЗА РАЗПОЗНАВАНЕ НА ПЪТНИ ЗНАЦИ

Принцип на действие

ПРЕДУПРЕЖДЕНИЯ

Системата е разработена, за да подпомага шофьора. Тя не е предвидена да замени Вашето внимание и преценка. Вие сте все още отговорни да управлявате превозното средство с необходимото внимание и грижа.

През цялото време Вие носите отговорност за управлението на Вашето превозно средство, контрола на системата и за намеси, ако се налагат такива. Ако не внимавате може да се стигне до загуба на контрол над Вашето превозно средство, сериозно нараняване на хора или смърт.

Ако сензорът е блокиран, системата може да не функционира.

Бележка: *В студено време и при неблагоприятни атмосферни условия системата може да не функционира. Дъжд, сняг, пръски и голям контраст в осветлението могат да попречат на сензора да функционира правилно.*
Бележка: *Не извършвайте поправки при предното стъкло в зоната в непосредствена близост до сензора.*
Бележка: *Ако Вашето превозно средство има комплект за окачване, който не е одобрен от нас, системата може да не функционира правилно.*

Бележка: *Винаги монтирайте оригинални части на Ford, когато сменяте крушки на фаровете. Други крушки могат да намалят характеристиката на системата.*

Бележка: *Поддържайте предното стъкло свободно от препятствия, като птичи екскременти, насекоми и сняг или лед*

Бележка: *Възможно е системата да не детектира всички пътни знаци и да прочете знаците неправилно.*

Бележка: *Системата е разработена, за да детектира автоматично пътни знаци, отговарящи на Виенската конвенция.*

Бележка: *Пътните знаци, доставени от навигационната система, съдържат информация, интегрирана в съответния носител на данни.*

Има сензор, монтиран зад интериорното огледало за обратно виждане. Той непрекъснато следи пътните знаци, за да Ви информира за актуалните ограничения на максималната скорост и указанията за изпреварване.

Системата автоматично детектира разпознаваеми пътни знаци, като:

- знаци за ограничения на скоростта,
- знаци, забраняващи изпреварването,
- знаци, отменящи ограничението на скоростта,
- знаци, отменящи забраната за изпреварване.

Когато системата разпознае пътен знак, той ще бъде показан на дисплея.

Използване на системата

Включване и изключване на системата

Бележка: *Статусът и настройките на системата ще останат непроменени по време на цикъла на запалване*.

Можете да включите и изключите системата като използвате информационния дисплей. Вижте **Обща информация** (стр. 68).

Задаване на предупреждения за скоростта на системата

Системата има няколко нива на предупреждения за скоростта, които могат да бъдат зададени като се използва информационния дисплей. Вижте **Обща информация** (стр. 68).

Дисплей на системата

E132994

Системата може да показва в паралел два пътни знака.

Можете да видите статуса по всяко време като използвате информационния дисплей.

Системата показва знаците на четири степени както следва:

1. Всички нови разпознаваеми пътни знаци ще се покажат по-ярки от другите пътни знаци на дисплея.
2. След предварително зададено време те ще се покажат нормално.
3. След предварително зададено разстояние те ще се покажат маркирани в сиво.
4. След друго предварително зададено разстояние те ще бъдат изтрити.

Ако системата детектира допълнителен пътен знак, този знак се индицира като кутийка под съответния пътен знак. Например, когато преминавате покрай знак за намалена максимална скорост при знак за мокър път.

Ако Вашето превозно средство има навигационна система, запаметените данни за пътните знаци могат да влияят върху означената максимална скорост.

ECO РЕЖИМ

Тази система Ви помага да шофирате по-ефективно, като непрекъснато следи характеристиките за смяна на предавките, предвижданията за състоянието на трафика и скоростите докато шофирате.

Характеристиките се представят на дисплея с венчелистчета, при което най-ефективни са характеристиките с пет венчелистчета. Колкото по-ефективно шофирате, толкова по-добри са значенията на основните параметри и толкова по-добра е Вашата обща икономия на гориво.

Бележка: *Стойностите за ефективността не са свързани с дефинираните данни за разхода на гориво. Разходът на гориво може да варира, тъй като е свързан не само с маниерите на шофиране, но се влияе и от много други фактори, като къси пътувания и студен старт.*

Бележка: *Честите къси пътувания, където двигателят не се загрява напълно, също увеличават разхода на гориво.*

Системата е достъпна като се използва управлението през информационния дисплей. Вижте **Обща информация** (стр. 68).

Тип 1

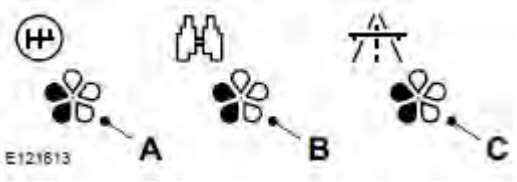

A. Превключване на предавките
B. Предвиждане
C. Ефективна скорост

Превключване на предавките

Използването на максимално контролираната предавка, подходяща за пътните условия ще подобри разхода на гориво.

Предвиждане

Коригирайте скоростта на Вашето превозно средство и дистанцията до другите превозни средства, за да избегнете необходимостта от рязко спиране или ускоряване и по този начин да подобрите икономията на гориво.

Ефективна скорост

Намалете средната експлоатационна скорост по пътищата за обществено ползване, за да подобрите икономията. По-високите скорости водят до по-голям разход на гориво.

Тип 2 и 3

На информационния дисплей ще се показва съответната информация.

Възстановяване на режима ECO

Възстановете средния разход на гориво като използвате управлението през информационния дисплей.

Бележка: *Може да отнеме малко време, за да се пресметнат нови стойности.*

СИСТЕМА ЗА ПОДПОМАГАНЕ ПРЕДИ СБЛЪСЪК

ПРЕДУПРЕЖДЕНИЯ

Трябва да останете във Вашето превозно средство, когато системата е включена. През цялото време Вие носите отговорност за управлението на Вашето превозно средство, контрола над системата и за намеси, ако е необходимо. Ако не внимавате, това може да доведе до загуба на управление над превозното средство, сериозно нараняване на хора или смърт.

Системата не детектира велосипедисти, животни, пешеходци през нощта или превозни средства, които пътуват в различна посока. Ако не внимавате, това може да доведе до загуба на управление над Вашето превозно средство, сериозно нараняване на хора или смърт.

Системата не работи при рязко ускоряване или кормилно управление. Ако не внимавате, това може да доведе до катастрофа или нараняване на хора.

Системата може да излезе от строя или да работи с намалена функция в студено време и при лоши атмосферни условия. Сняг, лед, дъжд, пръски и мъгла могат да се отразят неблагоприятно на системата. Поддържайте предната камера и радара чисти от сняг и лед. Ако не внимавате, това може да доведе до загуба на управление над Вашето превозно средство, сериозно нараняване на хора или смърт.

В ситуации, където камерата на превозното средство има ограничена способност за детектиране, това може да намали характеристиката на системата. Тези ситуации включват, но не са ограничени до, директна или слаба слънчева светлина, превозни средства през нощта без задни светлини, неконвенционални типове превозни средства, пешеходци с комплексен бекграунд, тичащи пешеходци, частично затъмнени пешеходци или пешеходци, които системата не може да различи от група. Ако не внимавате, това може да доведе до загуба на контрол над Вашето превозно средство, сериозно нараняване на хора или смърт.

Системата за подпомагане преди сблъсък, с подпомагане от спирачките, не може да помогне да се предотвратят всички сблъсъци. Не разчитайте на тази система да замени Вашата преценка и необходимостта да поддържате правилната дистанция и скорост.

Използване на системата за подпомагане преди сблъсък

Системата за подпомагане преди сблъсък е активна при скорости, по-големи от около 10 km/h (6 mph), а детектирането на пешеходци е активно при скорости до 80 km/h (50 mph).

Ако Вашето превозно средство бързо доближава стационарно превозно средство, превозно средство, което пътува във Вашата посока, или пешеходец във Вашата лента за движение, системата е разработена, за да осигури три нива на функционалност:

1. Предупреждение
2. Подпомагане от спирачките
3. Активно спиране.

Предупреждение: Когато е активирано това ниво, звучи аудио предупреждение и на информационния дисплей се появява съобщение.

Подпомагане от спирачките: Системата за подпомагане от спирачките помага на шофьора да намали скоростта при сблъсък чрез леко прилагане на спирачките. Ако рискът от сблъсък нараства и след като светне предупредителната лампа, подпомагането от спирачките подготвя спирачната система за бързо спиране.

Това може да е очевидно за водача. Системата не прилага спирачките автоматично, но ако Вие натиснете педала на спирачката, системата може да приложи пълна спирачна сила даже ако педалът на спирачката е натиснат леко.

Активно спиране: Активното спиране може да се приложи, ако системата определи, че сблъсъкът е неизбежен. Системата може да помогне на шофьора да намали повреда при удар или напълно да избегне сблъсъка.

Бележка: Ако възприемате сигналите като прекалено чести или смущаващи, можете да намалите чувствителността на предупреждението, въпреки че производителят препоръчва да се използва настройката за максимална чувствителност, където това е възможно. Настройването на по-ниска чувствителност би довело до по-малко и по-късни предупреждения на системата.

Предупреждение за дистанция

Предупредителна лампа свети в червено, ако дистанцията до превозното средство отпред е малка.

Индикация за дистанция

Индикацията за дистанция е функция, която осигурява графична индикация на времевата междина до други превозни средства, пътуващи в същата посока.

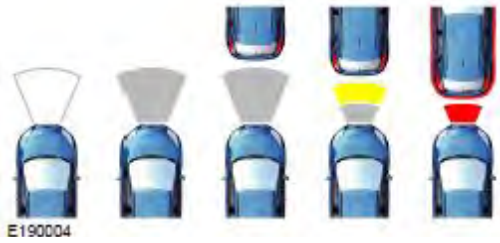

Бележка: *Предупреждението за дистанция и индикацията за дистанция се деактивират, когато адаптивният круиз контрол е активен. Графиките за индикация на дистанцията не се показват на информационния дисплей освен ако адаптивният круиз контрол не е изключен.*

Скорост	Чувствителност	Графики	Междина за дистанция	Интервал от време (Времева междина)
100 km/h (62 mph)	Нормална	Сива	> 25 m	> 0.9 sec
100 km/h (62 mph)	Нормална	Жълта	между 17 m и 25 m	между 0.6 sec и 0.9 sec
100 km/h (62 mph)	Нормална	Червена	<17 m	< 0.6 sec

Блокирани сензори

Камерата е на предното стъкло, зад интериорното огледало.

Радарният сензор е зад предната решетка над регистрационната табела.

Бележка: *Не можете да видите сензора, той е зад предния панел.*

Ако на информационния дисплей се появи съобщение за блокиран сензор или камера, сигналите на радара или изображенията на камерата са възпрепятствани. С възпрепятстван радар, системата за подпомагане преди сблъсък не функционира и не може да детектира превозно средство отпред. С възпрепятствана предна камера, системата за подпомагане преди сблъсък не реагира на пешеходци или стационарни превозни средства, а характеристиката на системата за движещи се превозни средства е намалена. На следващата таблица са посочени възможните причини за поява на такова съобщение и действията, които трябва да бъдат предприети.

Причина	Действие
Повърхността на радара в решетката е мръсна или възпрепятствана по някакъв начин	Почистете повърхността на решетката пред радара или отстранете обекта, който пречи.
Повърхността на радара в решетката е чиста, но съобщението остава на дисплея	Изчакайте малко. Може да отнеме няколко минути докато радарът детектира, че няма препятствие.
Силен дъжд, пръски, сняг или мъгла пречат на сигналите на радара.	Системата за подпомагане преди сблъсък е временно деактивирана. Тя трябва да се активира автоматично малко след като атмосферните условия се подобрят.
Вихрушка или сняг или лед на пътната повърхност могат да попречат на сигналите на радара.	Системата за подпомагане преди сблъсък е временно деактивирана. Тя трябва да се активира автоматично малко след като атмосферните условия се подобрят.

Подпомагане на шофирането

Причина	Действие
Радарът е разцентрован поради удар в предния край.	Свържете се с оторизиран дилър, за да бъде проверен радара (неговата зона на покритие и функциониране).
Предното стъкло пред камерата е мръсно или възпрепятствано по някакъв начин.	Почистете външната страна на предното стъкло пред камерата.
Предното стъкло пред камерата е чисто, но съобщението остава на дисплея.	Изчакайте малко. Може да отнеме няколко минути докато камерата детектира, че няма препятствие.

Бележка: *Правилната работа на системата изисква ясна видимост на пътя от камерата. Всякакви повреди на предното стъкло в зоната на видимост на камерата трябва да бъдат отстранени.*

Бележка: *Ако нещо удари предния край на Вашето превозно средство или възникне повреда, зоната за наблюдение на радара може да се промени. Това би причинило пропуск или грешно детектиране на превозно средство. Свържете се с оторизиран дилър, за да бъде проверен радара и по-точно неговата зона на покритие и правилното му функциониране.*

Бележка: *Ако Вашето превозно средство детектира прекомерна топлина при камерата или потенциални условия за разцентроване, на информационния дисплей може да се покаже съобщение, индициращо временно отсъствие на сензор. Това съобщение се деактивира автоматично, когато работните условия се коригират (примерно, когато температурата в зоната около сензора спадне или сензорът автоматично се прекалибрира успешно).*

ПРЕВОЗВАНЕ НА ТОВАРИ

ОБЩА ИНФОРМАЦИЯ

ПРЕДУПРЕЖДЕНИЯ

Използвайте ремъци за обезопасяване на товари по одобрен стандарт, примерно DIN.

Уверете се, че правилно сте обезопасили всички незакрепени предмети.

Поставете багажа и другите товари възможно най-ниско и най-напред в мястото за багаж или в товарното пространство.

Не превишавайте максималното натоварване на предната и задната ос на Вашето превозно средство.

Не превишавайте максималното пълно тегло на превозното средство (тегло с товара). Вижте **Идентификационна табела на превозното средство** (стр. 265).

Не поставяйте твърди предмети извън зоната на товарното пространство, примерно дървени материали и листови материали.

Бележка: *Центърът на товароподемност трябва да се намира в рамките на междуосовото разстояние на превозното средство.*

Бележка: *Избягвайте да разпределяте товара от едната страна.*

Бележка*: Неравномерното разпределяне на товара би довело до неприемливи характеристики на управление и спиране.*

ПОКРИВАЛА ЗА БАГАЖА (ако са налични)

ПРЕДУПРЕЖДЕНИЯ

Не карайте Вашето превозно средство с хора или животни в товарното пространство.

Максималното натоварване на кука за въже е 200 kg (440 lb). Не превишавайте този товар.

Бележка: *Трябва да закрепвате товарите, които пренасяте в товарното пространство.*

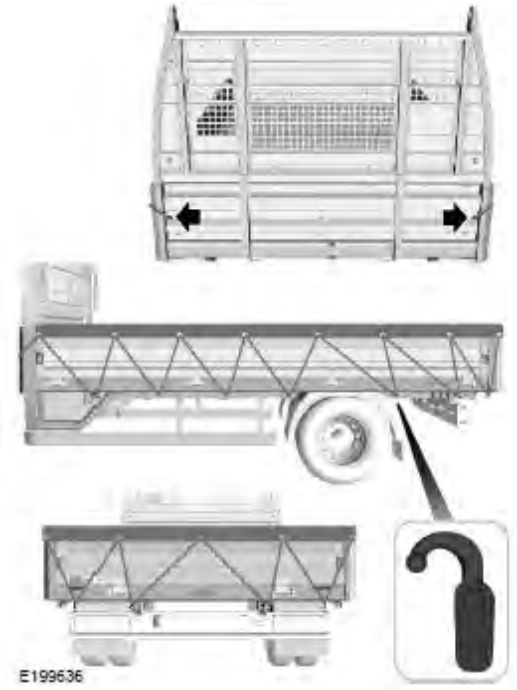

Когато транспортирате насипни товари, примерно пясък, чакъл, почва, използвайте покривала, за да предотвратите разсипването на тези материали по пътя.

БАГАЖНИЦИ НА ПОКРИВА И НОСАЧИ НА ТОВАРИ

ПРЕДУПРЕЖДЕНИЯ

Когато поставяте товари върху багажника на покрива, препоръчваме Ви да разпределяте товара равномерно, както и да поддържате нисък център на тежестта. Натоварените превозни средства, с по-висок център на тежестта, могат да се управляват различно от ненатоварените превозни средства. Когато карате тежко натоварено превозно средство, вземете допълнителни предпазни мерки, примерно по-ниски скорости и увеличен спирачен път.

ПРЕВОЗВАНЕ НА ТОВАРИ

ПРЕДУПРЕЖДЕНИЯ

Не превишавайте максималното натоварване на ос за Вашето превозно средство. Вижте **Идентификационна табела на превозното средство** (стр. 265).

Прочетете и следвайте инструкциите на производителя, когато монтирате багажник на покрива.

Не поставяйте товари директно върху панела на покрива.

Ако използвате багажник на покрива, разходът на гориво на Вашето превозно средство ще бъде по-голям и можете да усетите различни характеристики на шофиране.

Не превишавайте максималното натоварване на покрива за Вашето транспортно средство.

Вариант	**Максимално натоварване на покрива**, kg (lb)
Среден покрив	150 kg (331 lb)
Висок покрив	100 kg (220 lb)

Уверете се, че сте закрепили товара сигурно. Проверявайте стягането на ремъците преди да потеглите и при всяко спиране за зареждане на гориво.

Когато използвате система на багажник на покрива, препоръчваме Ви да използвате оригинални напречни щанги на Ford, специално разработени за Вашето превозно средство.

ФИКСАТОРИ ЗА ЗАДЪРЖАНЕ НА ТОВАРИ

Долни точки за привързване

ПРЕДУПРЕЖДЕНИЯ

Използвайте долните точки за задържане на товари само в рамките на товарното пространство. Използването на долните точки на привързване за други цели може да доведе до сериозно нараняване или повреда на превозното средство. Не използвайте долните точки за теглене.

ПРЕДУПРЕЖДЕНИЯ

Натовареното превозно средство променя центъра на тежестта на превозното средство и аеродинамиката. Бъдете внимателни, когато завивате, когато карате в условия на напречен вятър и когато се движите с високи скорости.

Не превишавайте допустимото пълно тегло. Вижте **Идентификационна табела на превозното средство** (стр. 265).

Всяка долна точка за привързване има максимално номинално натоварване. Вижте долната таблица. Превишаването на това натоварване може да доведе до сериозно нараняване и повреда на превозното средство.

Винаги инспектирайте точките за долно привързване преди да ги използвате.

Уверете се, че сте обезопасили правилно всички свободни предмети.

Ван

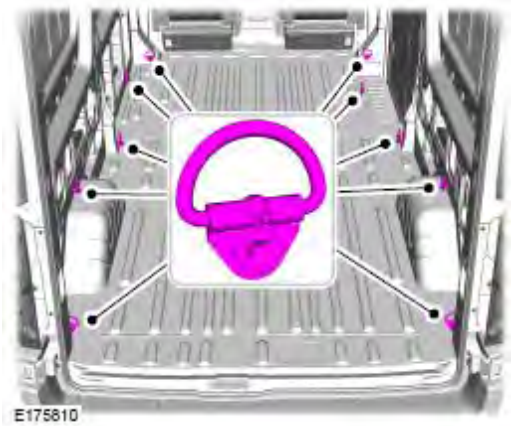

Вариант	Максимално натоварване
Всички автомобили-ван	5,000 N (1,125 lb)

Свалящ се борд

Бележка: Броят на точките за долно привързване зависи от модела на Вашето превозно средство.

Не използвайте точките за долно привързване при следните условия:

- Наличие на признаци за износване или повреда.
- Ако релсата, поддържаща точките за долно привързване, показва признаци за износване, повреда или деформиране.

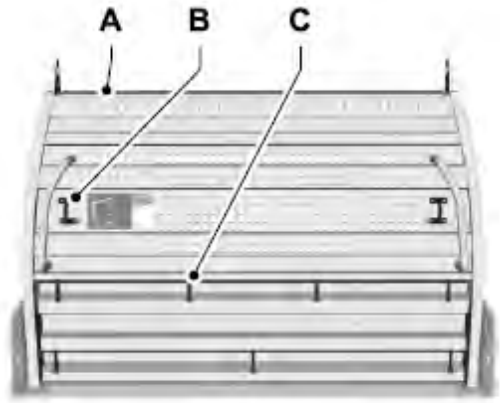

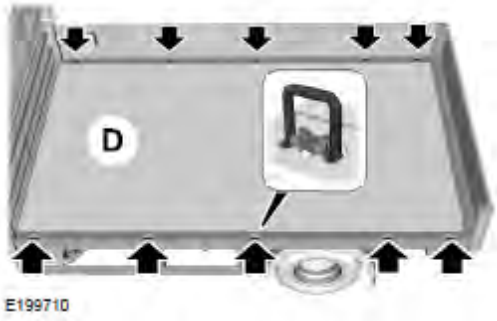

Basic 3.5 тона

Фиксатори за задържане на товара	Максимално натоварване, kg (lb)
A	450 kg (990 lb)
B	500 kg (1,100 lb)
C	450 kg (990 lb)
D	400 kg (880 lb)

Premium 3.5 и 4.7 тона

Фиксатори за задържане на товара	Максимално натоварване, kg (lb)
A	450 kg (990 lb)
B	1,000 kg (2,200 lb)
C	450 kg (990 lb)
D	800 kg (1,760 lb)

ЗАДЕН КАПАК

ПРЕДУПРЕЖДЕНИЯ

Не превишавайте максималното допустимо натоварване на задния капак от 150 kg (331 lb).

Не карайте Вашето превозно средство със заден капак в спусната позиция.

Уверете се, че сте фиксирали здраво задния капак, за да предотвратите падането му.

Бележка: *Спуснете задния капак, за да имате по-добър достъп до товара.*

Бележка: Кога*то затваряте задния капак, отстранете всички остатъци между задния капак и товарното пространство.*

Бележка: *Използвайте предупредителния триъгълник, когато спускате задния капак.*

Спускане на задния капак

1. Натиснете горната част на задния капак и натиснете плъзгача нагоре.
2. Спуснете леко задния капак.
3. Освободете двете поддържащи метални въжета от задния капак.
4. Спуснете задния капак.

ДОСТЪП ДО ТОВАРНАТА ПЛАТФОРМА

ПРЕДУПРЕЖДЕНИЕ

⚠ Уверете се, че сте задържали здраво страничния панел, за да предотвратите падането му.

Бележка: *Препоръчваме Ви да използвате рифелованата степенка, когато има вероятност товарът да се разпилее*.

Бележка: *Спуснете страничния панел, за по-добър достъп до товара*.

Отваряне на страничния панел

1. Натиснете горната част на страничния панел и натиснете плъзгача нагоре.
2. Издърпайте, за да отворите страничния панел.

Достъп до товарната платформа (ако е налична)

Използване на сгъваемата рифелована степенка

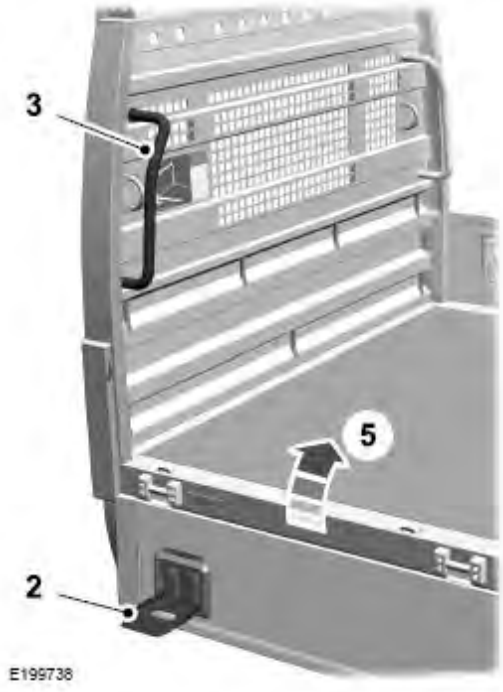

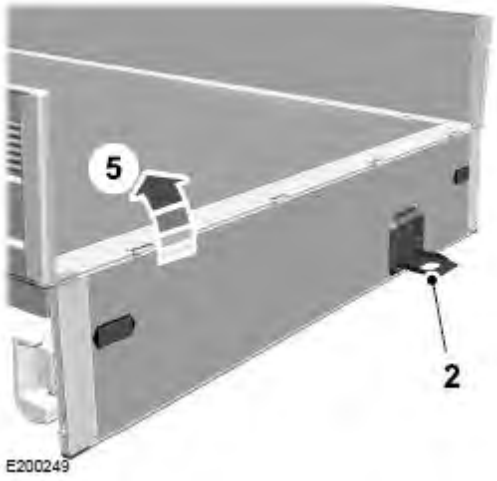

1. Спуснете страничния панел или задния капак.
2. Спуснете рифелованата степенка.
3. Хванете се за дръжката.
4. Поставете крак върху рифелованата степенка.
5. Качете се на товарната платформа.

Демонтирайте товарната платформа в обратен ред.

Използване на рифелованата степенка

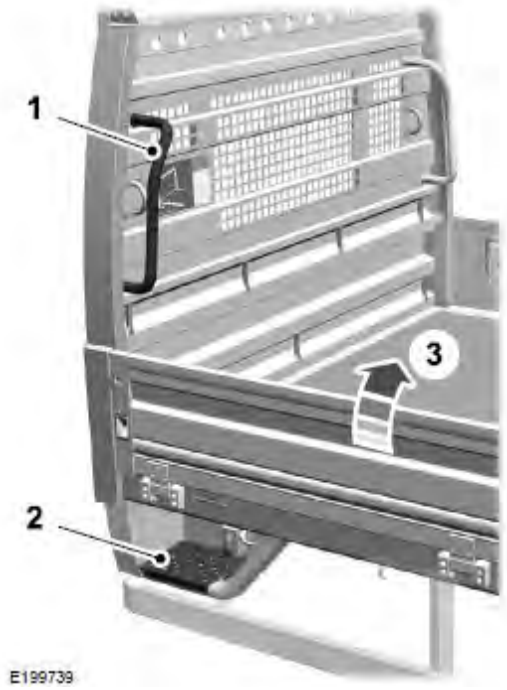

1. Хванете се за дръжката.
2. Поставете крак върху рифелованата степенка.
3. Качете се на товарната платформа.

Демонтирайте товарната платформа в обратен ред.

Теглене

ТЕГЛЕНЕ НА РЕМАРКЕ

ПРЕДУПРЕЖДЕНИЯ

Не превишавайте скоростта от 100 km/h (62 mph). Това би довело до загуба на контрол над Вашето превозно средство, нараняване на хора или смърт.

Не превишавайте максималното пълно тегло на автовлака (теглото с товара), посочено на идентификационната табела на превозното средство. Това би довело до загуба на контрол над Вашето превозно средство, сериозно нараняване на хора или смърт. Вижте **Идентификационна табела на превозното средство** (стр. 265).

Не превишавайте максимално допустимото тегло на прикачното устройство (вертикалното тегло върху сферичната глава на теглича) както е посочено в раздела за спецификации на превозното средство. Това би довело до загуба на контрол над Вашето превозно средство, сериозно нараняване на хора или смърт. Вижте **Капацитети и спецификации** (стр. 256).

Антиблокиращата спирачна система не контролира инерционната спирачка на ремаркето. Това би довело до загуба на контрол над Вашето превозно средство, нараняване на хора или смърт.

Когато теглите ремарке:

- Подчинявайте се на специфичните за страната регламенти за теглене на ремарке.
- Не превишавайте 100 km/h (62 mph) даже ако, при определени условия, в страната са разрешени по-високи скорости.
- Поставяйте товара възможно най-ниско и централно на оста на Вашето ремарке. Ако теглите с ненатоварено превозно средство, товарът във Вашето ремарке трябва да бъде поставен към предната част на ремаркето, в рамките на максималното тегло на прикачното устройство на ремаркето, тъй като това дава най-добра стабилност. Вижте **Капацитети и спецификации** (стр. 256).
- Теглото върху прикачното устройство на ремаркето (вертикалното тегло върху сферичната глава на теглича) е важно за стабилността на управлението на Вашето превозно средство и ремарке.
- Вертикалното тегло върху сферичната глава на теглича трябва да бъде най-малкото 4% от теглото на ремаркето и да не превишава максимално допустимото тегло. Вижте **Капацитети и спецификации** (стр. 256).
- Незабавно намалете скоростта, ако ремаркето започне да се клати. Вижте **Контрол на клатенето на ремаркето** (стр. 165).
- Използвайте ниска предавка, когато забавяте при движение по стръмен наклон надолу.

Бележка: *Максимално допустимото тегло върху прикачното устройство на ремаркето, означено върху идентификационната табела на ремаркето, е тестваната стойност от производителя на ремаркето. Максимално допустимото тегло върху прикачното устройство на превозното средство може да е по-ниско.*

Стабилността на Вашата комбинация от превозно средство и ремарке зависи от качеството на ремаркето.

Тегленето на ремарке променя управляемостта на Вашето превозно средство и увеличава спирачната дистанция. Адаптирайте Вашата скорост и начин на шофиране в зависимост от товара на ремаркето.

Пълното тегло на автовлака, посочено на идентификационната табела на превозното средство, се прилага за наклони на пътя до 12% и надморска височина до 1,000 m (3,281 ft) когато теглите ремарке. В планински райони, характеристиката на двигателя се намалява поради по-ниската плътност на въздуха с нарастване на надморската височина. В райони с голяма надморска височина над 1,000 m (3,281 ft), максимално допустимото пълно тегло на автовлака трябва да бъде намалено с 10% за всеки допълнителни 1,000 m (3,281 ft).

Бележка: *Не всички превозни средства са подходящи или одобрени да бъдат с монтирано прикачно устройство/теглич. Свържете се с оторизиран дилър за повече информация*.

Осветление на ремаркето

Електрическата система на Вашето превозно средство е подходяща за теглене на ремаркета с LED-лампи.

КОНТРОЛ НА КЛАТЕНЕТО НА РЕМАРКЕТО

Бележка: *Тази характеристика не предотвратява клатенето на ремаркето, но го намалява след като вече е започнало.*

Бележка: *Тази характеристика не може да спре клатенето на всички ремаркета.*

Бележка: *В някои случаи, ако скоростта на Вашето превозно средство е твърде голяма, системата може да се включи на няколко пъти, постепенно намалявайки скоростта на Вашето превозно средство.*

Тази характеристика прилага спирачките на Вашето превозно средство на отделните колела и намалява мощността на двигателя, ако се налага. Ако ремаркето започне да се клати, предупредителната лампа за контрол на тягата мига и на информационния дисплей се появява съобщение. Забавете Вашето превозно средство, издърпайте се безопасно настрани от пътя и проверете дали товарът е разпределен правилно. Вижте **Превозване на товари** (стр. 158).

ПРИКАЧНО УСТРОЙСТВО/ТЕГЛИЧ

ПРЕДУПРЕЖДЕНИЕ

Не превишавайте максималното пълно тегло на автовлака, посочено на идентификационната табела на Вашето превозно средство.

Уверете се, че сте монтирали протектор на задния капак, ако е наличен такъв. Това предотвратява повреда от теглича, когато задният капак е спуснат. Свържете се с оторизиран дилър.

ТЕГЛЕНЕ НА ПРЕВОЗНО СРЕДСТВО НА ЧЕТИРИ КОЛЕЛА

ПРЕДУПРЕЖДЕНИЯ

Трябва да сте включили запалването, когато се тегли Вашето превозно средство.

Спирачката и системата за подпомагане на кормилното управление няма да работят, ако двигателят Ви не работи. Натиснете педала на спирачката по-силно и допуснете увеличаване на спирачния път и по-тежко кормилно управление.

ПРЕДУПРЕЖДЕНИЯ

Ако прилагате твърде голямо опъново усилие на теглещото въже, това би повредило Вашето превозно средство или теглещото превозно средство.

Не използвайте твърд теглещ прът на предното ухо за теглене.

Когато се тегли Вашето превозно средство, трябва да сте избрали неутрална позиция.

Потеглете бавно и плавно, без да дърпате рязко превозното средство, което теглите.

ПРОБНА ЕКСПЛОАТАЦИЯ

Гуми

Новите гуми трябва да бъдат изпробвани на разстояние около 500 km (300 mi). През това време можете да проверите различни характеристики на шофиране.

Спирачки и съединител

Ако е възможно, избягвайте да натоварвате тежко спирачките и съединителят през първите 150 km (100 mi) при градско каране и първите 1,500 km (1,000 mi) при каране по магистрала.

Двигател

Избягвайте да карате твърде бързо през първите 1,500 km (1,000 mi). Променяйте често скоростите и рано превключвайте предавките. Не натоварвайте двигателя.

Превозни средства с дизелов двигател

През първите 3,000 km (2,000 mi) можете да усетите чукащ звук, когато Вашето превозно средство се забавя. Това е в резултат на регулировките на Вашия нов дизелов двигател и е нормално.

НАМАЛЕНА ХАРАКТЕРИСТИКА НА ДВИГАТЕЛЯ

ПРЕДУПРЕЖДЕНИЕ

Продължителната работа ще повиши температурата на двигателя и ще причини пълно спиране на двигателя.

Ако стрелката на указателя за температурата на охлаждащата течност на двигателя се премести към позицията на горната граница, двигателят е прегрял. Вижте **Измервателни уреди** (стр. 62).

Ако двигателят е прегрял, трябва да карате Вашето превозно средство само на късо разстояние. Разстоянието, което можете да изминете, зависи от температурата на околната среда, товара на превозното средство и терена. Двигателят ще продължи да работи с ограничена мощност за кратко време.

Ако температурата на двигателя продължи да нараства, подаването на гориво до двигателя ще намалее. Кондиционирането на въздуха ще се изключи и вентилаторът за охлаждане на двигателя ще работи постоянно.

1. Постепенно намалете скоростта и спрете превозното средство, когато е безопасно да направите това.
2. Незабавно изключете двигателя, за да предотвратите тежка повреда на двигателя.
3. Изчакайте докато двигателят се охлади.
4. Проверете нивото на охлаждащата течност. Вижте **Проверка на охлаждащата течност за двигателя** (стр. 215).
5. Възможно най-скоро Вашето превозно средство трябва да бъде проверено от оторизиран дилър.

ИКОНОМИЧНО ШОФИРАНЕ

Следните фактори помагат да се намали разхода на гориво.

Налягане в гумите

Редовно проверявайте налягането във Вашите гуми, за да оптимизирате икономията на гориво. Вижте **Технически спецификации** (стр. 249).

Превключване на предавките

Използвайте максимално контролирана предавка, подходяща за пътните условия.

Предвиждане

Регулирайте скоростта на Вашето превозно средство и дистанцията до другите превозни средства, без да се налага да спирате рязко или да ускорявате.

Ефективна скорост

При високи скорости се изразходва повече гориво. Намалете средната експлоатационна скорост по пътищата за обществено ползване.

Аксесоари

Не добавяйте ненужни аксесоари от външната страна на Вашето превозно средство. Ако използвате багажник на покрива, не забравяйте да го сгънете или да го свалите, когато не го използвате.

Електрически системи

Изключете всички електрически системи, когато не се ползват, примерно системата за кондициониране на въздуха. Уверете се, че сте изключили аксесоарите от точките за допълнително електрозахранване, когато не се използват.

ПРЕДПАЗНИ МЕРКИ ПРИ СТУДЕНО ВРЕМЕ

Функционирането на някои компоненти и системи може да бъде засегнато при температури под -25 °C (–13 °F).

ШОФИРАНЕ ПРЕЗ ВОДА

ПРЕДУПРЕЖДЕНИЕ

Не карайте през течаща или дълбока вода, тъй като можете да загубите контрол над Вашето превозно средство.

Бележка: *Карането през застояла вода може да причини повреда на превозното средство.*

Бележка: *Двигателят може да се повреди, ако във въздушния филтър проникне вода.*

Преди да преминете през застояла вода, проверете дълбочината на водата. Никога не карайте през вода, която е по-високо от долната част на главината на колелата.

E176913

Когато минавате през застояла вода, карайте много бавно и не спирайте превозното средство. Характеристиката на Вашата спирачка и тягата могат да бъдат ограничени. След като преминете през водата, възможно най-бързо и когато е безопасно, направете следното:

- Леко натиснете педала на спирачката, за да изсушите спирачките и за да проверите дали работят добре.
- Проверете дали работи клаксона.
- Проверете дали работят екстериорните светлини.
- Завъртете волана, за да проверите системата за подпомагане на мощността на кормилното управление.

СТЕЛКИ ЗА ПОДА

ПРЕДУПРЕЖДЕНИЯ

Винаги използвайте стелки за пода, които се напасват добре към нишата за краката на шофьора на превозното средство. Използвайте само стелки за пода, които не пречат в зоната на педалите. Използвайте само стелки за пода, които са неподвижно закрепени към задържащите щифтове, така че да не могат да се изместват от позицията си и да пречат на педалите или по друг начин да нарушат безопасната работа на превозното средство.

Педали, които не могат да се движат свободно, могат да доведат до загуба на контрол над превозното средство и да увеличат риска от сериозно нараняване на хора.

ПРЕДУПРЕЖДЕНИЯ

Винаги проверявайте дали стелките са правилно закрепени към задържащите щифтове в пода, доставени с Вашето превозно средство. Подовите стелки трябва да бъдат добре фиксирани към двата задържащи щифта, за да сте сигурни, че няма да се измъкнат от щифтовете.

Никога не поставяйте подови стелки или други покрития в нишата за краката, ако не могат да се фиксират добре и да не се местят, пречейки на педалите или на контрола над превозното средство.

Никога не поставяйте подови стелки или други покрития върху вече поставени стелки. Подовите стелки винаги трябва да се поставят директно върху подовото покритие на превозното средство, а не върху други стелки или покрития. Допълнителните подови стелки или всякакви други покрития ще намалят хода на педала и потенциално ще попречат на работата на педала.

Редовно проверявайте закрепването на подовите стелки. Винаги връщайте на местата им и обезопасявайте подовите стелки, които са били извадени за почистване или за смяна.

Винаги се уверявайте, че в нишата за краката на шофьора не могат да паднат незакрепени предмети докато превозното средство се движи. Незакрепените предмети могат да бъдат захванати от педалите, причинявайки загуба на контрол над превозното средство.

Неспазването на инструкциите за правилно поставяне или закрепване на подовите стелки, потенциално може да попречи на работата на педалите, причинявайки загуба на контрол над превозното средство.

За да инсталирате стелките за пода, позиционирайте стелката така, че отворите на стелката да са над задържащите щифтове и ги натиснете надолу, за да се фиксират на място.

За да извадите подовата стелка, повторете процедурата за инсталиране в обратен ред.

Аварии на пътя

АВАРИЙНИ МИГАЩИ СВЕТЛИНИ

Бутонът за аварийни мигащи светлини се намира на панела с контролно-измервателни уреди.

Използвайте го, когато Вашето превозно средство е създало риск за безопасността на други шофьори.

Натиснете бутона, за да включите функцията за предупреждаване при опасност; тогава предните и задните индикатори за посока ще започнат да мигат.

Натиснете отново бутона, за да ги изключите.

Бележка: *Ако аварийните мигащи светлини се използват, когато двигателят не работи, черпи се от заряда на акумулаторната батерия. Тогава мощността може да не е достатъчна, за да рестартирате Вашия двигател.*

Бележка: *В зависимост от приложимото законодателство и от регламентите в страната, за която първоначално е било екипирано Вашето превозно средство, аварийните мигащи светлини могат да мигат, когато натиснете рязко педала на спирачката.*

КОМПЛЕКТ ЗА ПЪРВА ПОМОЩ

За този комплект е осигурено пространство в багажната секция в долната част на вратата откъм пътника.

ПРЕДУПРЕДИТЕЛЕН ТРИЪГЪЛНИК

За предупредителния триъгълник е осигурено пространство в багажната секция в долната част на вратата откъм шофьора.

АВАРИЕН ИЗХОД

ПРЕДУПРЕЖДЕНИЕ

Уверете се, че багажникът за покрива и неговият товар не пречат на аварийния изход. Поискайте съвет от Вашия дилър относно подходящия багажник за покрива за Вашето превозно средство.

В аварийна ситуация счупете стъклото с чука.

СПИРАНЕ НА ГОРИВОТО

ПРЕДУПРЕЖДЕНИЕ

Ако след катастрофа не проверите за течове на гориво и ако не ги отстраните ако има такива, увеличава се риска от пожар и сериозно нараняване. Препоръчваме Ви, след катастрофа системата за подаване на гориво да бъде проверена от оторизиран дилър.

Вашето превозно средство е с монтирана характеристика за изключване на горивната помпа при средна до тежка катастрофа; тази характеристика спира подаването на гориво към двигателя. Не всеки удар ще причини спиране на горивото.

Ако след катастрофа двигателят се изключи, можете да рестартирате двигателя като направите следното.

Превключвател за запалването

1. Изключете запалването.
2. Превключете запалването в позиция **III**.
3. Изключете запалването.
4. Отново включете запалването, за да задействате горивната помпа.

Бележка: *Преди рестартирането автоматично се извършват множество проверки на системата. Ако Вашето превозно средство не успее да рестартира след третия опит, системата е детектирала неизправност, която изисква сервизно обслужване. Препоръчваме Ви веднага да се свържете с оторизиран дилър.*

Безключово стартиране (ако е налично)

1. Без да прилагате педала на спирачката, натиснете и освободете бутона веднъж.
2. Натиснете педала на спирачката, а след това натиснете веднъж и освободете бутона.
3. Без да прилагате педала на спирачката, натиснете веднъж и освободете бутона.

4. Натиснете педала на спирачката, а след това натиснете и задръжте бутона докато двигателят стартира.

Бележка: *Преди рестартирането автоматично се извършват множество проверки на системата. Ако Вашето превозно средство не успее да рестартира след третия опит, системата е детектирала неизправност, която изисква сервизно обслужване. Препоръчваме Ви да се свържете с оторизиран дилър.*

СТАРТИРАНЕ НА ПРЕВОЗНОТО СРЕДСТВО ОТ ВЪНШЕН ИЗТОЧНИК

ПРЕДУПРЕЖДЕНИЯ

Не използвайте горивопроводи, капаците на балансьора на двигателя, раменете на чистачките за предното стъкло, всмукателния колектор или закопчалка на предния капак като точки за заземяване.

Свързвайте само акумулаторни батерии със същото номинално напрежение.

Винаги използвайте кабели с адекватни размери и изолирани щипки.

Бележка: *Не разкачвайте акумулаторната батерия на деактивираното превозно средство, тъй като това може да повреди електрическата система на превозното средство.*

За да свържете кабелите за стартиране от външен източник

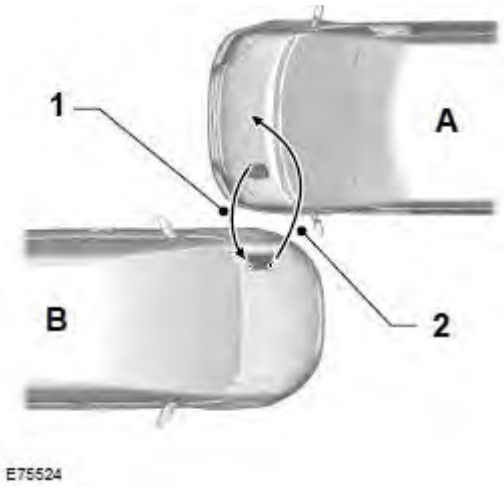

A. Превозно средство с разредена батерия.
B. Превозно средство със спомагателна (външна) батерия.
1. Плюсов свързващ кабел.
2. Минусов свързващ кабел.

ПРЕДУПРЕЖДЕНИЯ

Не използвайте горивопроводи, капаците на балансьора на двигателя, раменете на чистачките за предното стъкло, всмукателния колектор или закопчалка на предния капак като точки за заземяване.

Уверете се, че кабелите са далече от всякакви подвижни части и части на системата за подаване на гориво.

Паркирайте спомагателното превозно средство близко до предния капак на деактивираното превозно средство, при което се уверете, че превозните средства не се допират.

1. Изключете запалването и всякаква електрическа екипировка.
2. Повдигнете капачката от положителната точка за свързване на батерията. За местоположението й, вижте съответния изглед под предния капак. Вижте **Техническа поддръжка** (стр. 203).
3. Свържете плюсовия (+) кабел за стартиране от външен източник към положителната (+) клема на деактивираното превозно средство.
4. Направете окончателното свързване на минусовия (-) кабел за стартиране от външен източник към открита метална част на превозното средство със заглъхналия двигател, далече от батерията и системата за впръскване на гориво, или свържете негативния (-) кабел за стартиране от външен източник към точката за заземяване, ако има такава.

Точка за заземяване при задвижване на предните колела

Точка за заземяване при задвижване на задните колела

За да стартирате двигателя

1. Стартирайте двигателя на спомагателното превозно средство и оставете двигателя да работи с умерено високи обороти или леко натиснете педала на газта, за да поддържате оборотите на двигателя между 2000 и 3000 RPM, както е показано на Вашия тахометър (оборотомер).
2. Стартирайте двигателя на деактивираното превозно средство.
3. След като деактивираното превозно средство стартира, оставете двигателите на двете превозни средства да работят още три минути, преди да разкачите кабелите за стартиране от външен източник.

Свалете кабелите за стартиране от външен източник в обратен ред на реда за свързване.

Бележка: *Не включвайте предните фарове, когато разкачвате кабелите. Крушките могат да изгорят от пиковото напрежение.*

ТОЧКИ ЗА ТЕГЛЕНЕ

ПРЕДУПРЕЖДЕНИЕ

Куката за евакуиране на повреденото превозно средство е с лява резба. Завъртете я в посока обратна на часовниковата стрелка, за да я монтирате, и се уверете, че е стегната добре. Ако не направите това, може да се стигне до разхлабване на куката.

Предна точка за теглене

Свалете капака и монтирайте куката за евакуиране (буксирната кука) на повреденото превозно средство.

Задна точка за теглене

Бележка: *Ако Вашето превозно средство има теглителен прът, използвайте го, за да теглите други превозни средства, вместо буксирната кука.*

Местоположение на куката за евакуиране на повреденото превозно средство

Куката за евакуиране може да бъде намерена:

- Обезопасена към пода, под седалката за пътника.
- Обезопасена в задната част на основата на седалката, под седалката за пътника.
- Обезопасена под седалката за пътници на втория ред.
- В секцията за съхранение на вратата за шофьора.
- Заедно с комплекта инструменти, в секцията за съхранение при предната степенка.

През цялото време куката за евакуиране трябва да се намира в превозното средство.

СПЕШНО ОБАЖДАНЕ НА FORD

ПРЕДУПРЕЖДЕНИЕ

Ако системата не функционира правилно, Вашето превозно средство трябва да бъде проверено възможно най-скоро.

Бележка: *Системата е съвместима с ERA-GLONASS.*

Бележка: *Системата е разработена за спешно обаждане при тежки инциденти, спешна нужда от медицинска помощ и обаждане в режим на тестване. Тя не поддържа други гласови обаждания.*

Бележка: *Системата може да не заглуши аудио-уредбата при спешно обаждане, ако Вашето превозно средство има неодобрена от Ford аудио-уредба.*

Бележка: *Системата може да не работи правилно, ако Вашето превозно средство има високоговорители, които не са одобрени от Ford.*

Бележка: *Системата може да не работи при температури под -40 °C (-40 °F) или над 85 °C (185 °F).*

Бележка: *Системата работи само в зони със съвместима мрежа и може да не работи извън зоните на покритие.*

Бележка: *Може да няма покритие на системата във всички региони.*

Бележка: *Ако не може да бъде направено спешно обаждане, излъчва се гласова подкана и индикаторът за статуса свети.*

Бележка: *Операторът може да не получи данните за Вашето превозно средство, ако предаването на информация е неуспешно.*

По време на спешно обаждане, системата предава данни за транспортното средство, включващи:

- Идентификационен номер на превозното средство.
- Тип на задвижването на превозното средство.
- Отметка за времето.
- Местоположение на превозното средство и посока.
- Тип на активиране на обаждането.
- Тип на превозното средство.

Индикаторът на системата за спешно обаждане светва за кратко, когато включите запалването. Ако индикаторът остане постоянно включен или въобще не се включи, системата не функционира правилно. Ако системата все още не функционира правилно след като рестартирате превозното средство, свържете се с оторизиран дилър за сервизно обслужване.

Индикатор на системата за спешно обаждане	Действие
Мига бързо	Системата прави спешно обаждане.
Мига със средна скорост	Системата предава данни за превозното средство на персонала за спешна връзка.
Мига бавно	Системата се е свързала успешно с персонала за спешна връзка.
Постоянно червено	Системата детектира неизправност и изисква сервизно обслужване.
Off (Изкл.)	Спешното обаждане е приключило или е отменено.

Катастрофа или преобръщане

При някои видове катастрофи или преобръщания, системата активира автоматично обаждане до службите за спешна помощ. Това обаждане не може да бъде отменено.

Използване на ръчно спешно обаждане

ПРЕДУПРЕЖДЕНИЕ

Бъдете внимателни, когато се обаждате ръчно докато шофирате.

Бележка: *Можете да направите спешното обаждане ръчно, само с включено запалване или в режим на работа със спомагателно устройство (accessory mode).*

Натиснете, задръжте и след около две секунди освободете бутона на конзолата над главата, за да наберете службата за спешна помощ. След това можете да говорите с оператора.

За да отмените обаждането, отново натиснете бутона, преди да направите обаждането.

След спешно обаждане

След като направите спешното обаждане, операторът на службата може да направи спешно обаждане до Вашето превозно средство. Вашето превозно средство отговаря автоматично на входящи обаждания за до два часа. Системата ще отговори на обаждането след две позвънявания.

Режим на тестване

Можете да направите диагностика на системата, като използвате системата за спешно обаждане.

Натиснете и задръжте бутона повече от десет секунди. След приключване на режима на тестване, можете да направите друго обаждане за режима на тестване само след пет минути.
Бележка: *Ако след продължителност между две и десет секунди бутонът бъде освободен, ръчното спешно обаждане ще бъде задействано.*
Бележка: *Можете да включите режима на тестване само когато Вашето превозно средство е стационарно поне за една минута и запалването е включено.*
Бележка: *Системата не може да направи спешно обаждане, когато се изпълнява режим на тестване.*
Отмяна на режима на тестване
За да отмените режима на тестване, натиснете и задръжте бутона за повече от две секунди по време на режима на тестване.
Бележка: *Режимът на тестване се отменя след като сте карали превозното средство около 300 m (328 yd).*

Бележка: *Режимът на тестване се отменя, ако изключите запалването по време на режима на тестване.*

Проверки на системата в режим на тестване

Системата за спешно обаждане извършва различни проверки на системата.

Бележка: *Ако индикаторът на системата за спешно обаждане остава включен след диагностиката, може да има проблем със системата за спешно обаждане. Свържете се с оторизиран дилър за сервизно обслужване.*

Индикатор на системата за спешно обаждане	Действие
Мигва два пъти и след това повтаря.	Режимът на тестване започва успешно.
Мигва два пъти и след това повтаря.	Следвайте гласовите подкани.
Мигва два пъти и след това повтаря.	Потвърдете, че сте чули записа като натиснете бутона.
Мигва два пъти и след това повтаря.	Ако чувате звук, натиснете бутона. Това тества високоговорителя.
Постоянно червено	Системата детектира неизправност и изисква сервизно обслужване.
Off (изкл.)	Диагностиката е приключила или режимът на тестване е отменен.

Смяна на батерията за автономно захранване

Системата за спешно обаждане има батерия за автономно захранване. Системата индицира, когато батерията трябва да бъде сменена чрез индикатор за статуса (постоянно червено) и гласова подкана. Свържете се с оторизиран дилър за сервизно обслужване.

Бележка: *За да поддържате най-добрите условия за работа и експлоатационния живот на батерията, тя трябва да е при температури между -20 °C (-4 °F) и 85 °C /185 °F).*

МЕСТОПОЛОЖЕНИЕ НА КУТИИТЕ С ПРЕДПАЗИТЕЛИ

Кутия с предпазители в отделението на двигателя

За това местоположение: Вижте **Преглед под предния капак** (стр. 210).

Кутия с предпазители в купето за пътници

Тя се намира зад свалящия се панел на облицовката.

Кутия с входни предпазители

Намира се под седалката за шофьора.

Кутия с предпазители на модула за контрол на колебанията на каросерията

Намира се зад свалящия се панел на облицовката.

Предпазители

ТАБЛИЦА СЪС СПЕЦИФИКАЦИЯ НА ПРЕДПАЗИТЕЛИТЕ – 2.0L ДИЗЕЛ

Кутия с предпазители в отделението на двигателя

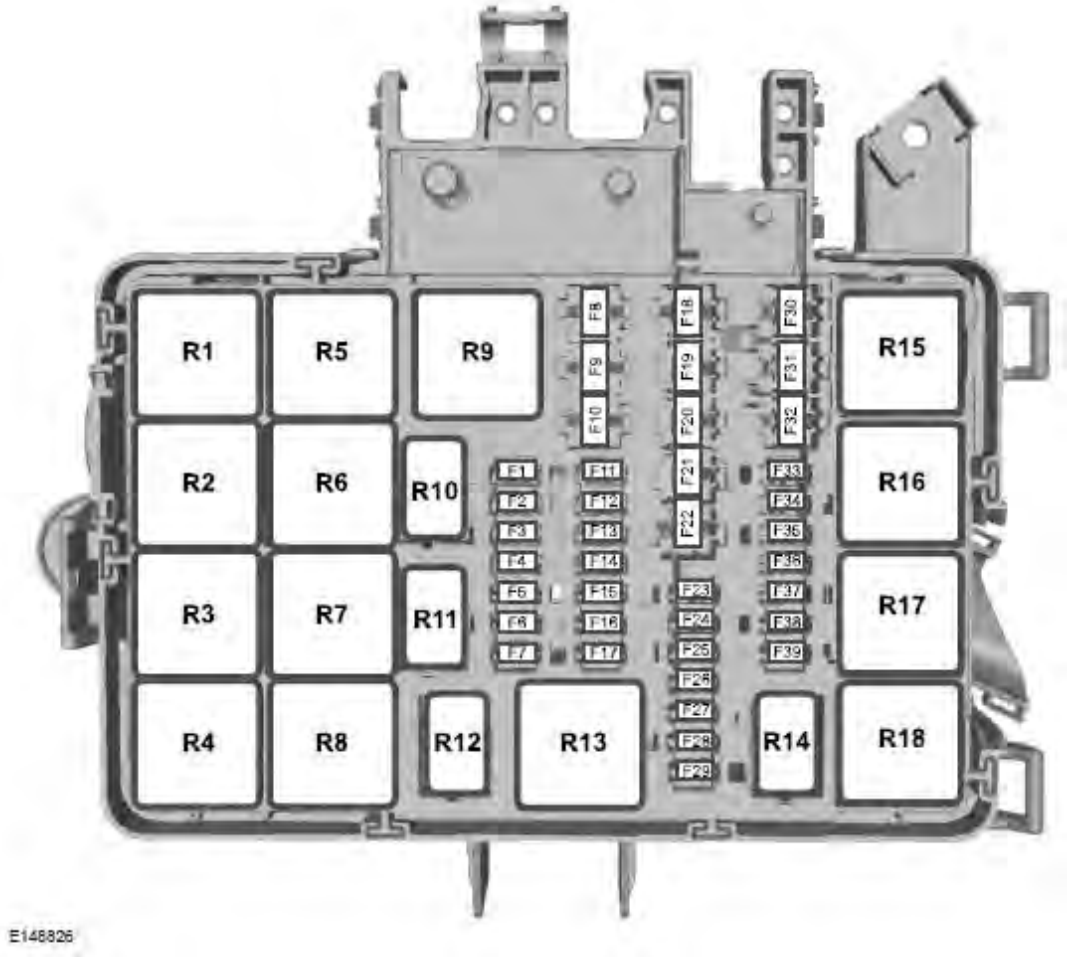

Предпазител №	Номинален ток на предпазителя	Защитен компонент
F1	5A	Заглушаване на радиото.
F2	-	Не се използва.
F3	-	Не се използва.

Предпазители

Предпазител №	Номинален ток на предпазителя	Защитен компонент
F4	-	Не се използва.
F5	-	Не се използва.
F6	-	Не се използва.
F7	-	Не се използва.
F8	20A	Охлаждащ вентилатор (двойна скорост).
F9	-	Не се използва.
F10	-	Не се използва.
F11	-	Не се използва.
F12	-	Не се използва.
F13	-	Не се използва.
F14	-	Не се използва.
F15	-	Не се използва.
F16	-	Не се използва.
F17	-	Не се използва.
F18	40A	Охлаждащ вентилатор 2.
F19	40A	Охлаждащ вентилатор (двойна скорост).
	60A	Охлаждащ вентилатор (единична скорост).
F20	40A	Избирателна каталитична редукция, реле.
F21	40A	Запалителна свещ, модул 2
F22	40A	Запалителна свещ, модул 1
F22	-	Не се използва.
F23	10A	Кондициониране на въздуха, съединител.
F24	-	Не се използва.
F25	-	Не се използва.
F26	-	Не се използва.
F27	-	Не се използва.
F28	5A	Картер на двигателя, отоплител за вентилирането

Предпазители

Предпазител №	Номинален ток на предпазителя	Защитен компонент
F29	15A	Работа на водната помпа.
F30	60A	Реле на модула за управление на силовия агрегат.
F31	20A	Стартиране 2, реле.
F32	20A	Допълнителен отоплител, работещ на течно гориво.
F33	-	Не се използва.
F34	-	Не се използва.
F35	20A	Модул за управление на силовия агрегат.
F36	20A	Превозното средство, мощност 5.
F37	15A	Възстановител на резервоара. Рециркулационен клапан за обработилите газове.
F38	10A	Съединителна кутия на двигателя, бобини на релета R1, R5, R10 и R15.
F39	10A	Мониторинг на запалителната свещ. Датчик за азотни оксиди.

Реле №	Превключвани вериги
R1	Охлаждащ вентилатор с висока скорост.
R2	Не се използва.
R3	Чистачка на задното стъкло.
R4	Пневматично окачване.
R5	Охлаждащ вентилатор.
R6	Не се използва.
R7	Не се използва.
R8	Не се използва.
R9	Пусков двигател.
R10	Съединител за кондиционирането на въздуха.
R11	Не се използва.
R12	Не се използва.
R13	Избирателна каталитична редукция.

Предпазители

Реле №	Превключвани вериги
R14	Не се използва.
R15	Охлаждащ вентилатор с ниска скорост.
R16	Стартирането 2. Задвижване на всички колела.
R17	Не се използва.
R18	Модул за управление на силовия агрегат.

Панел с предпазители в купето за пътници

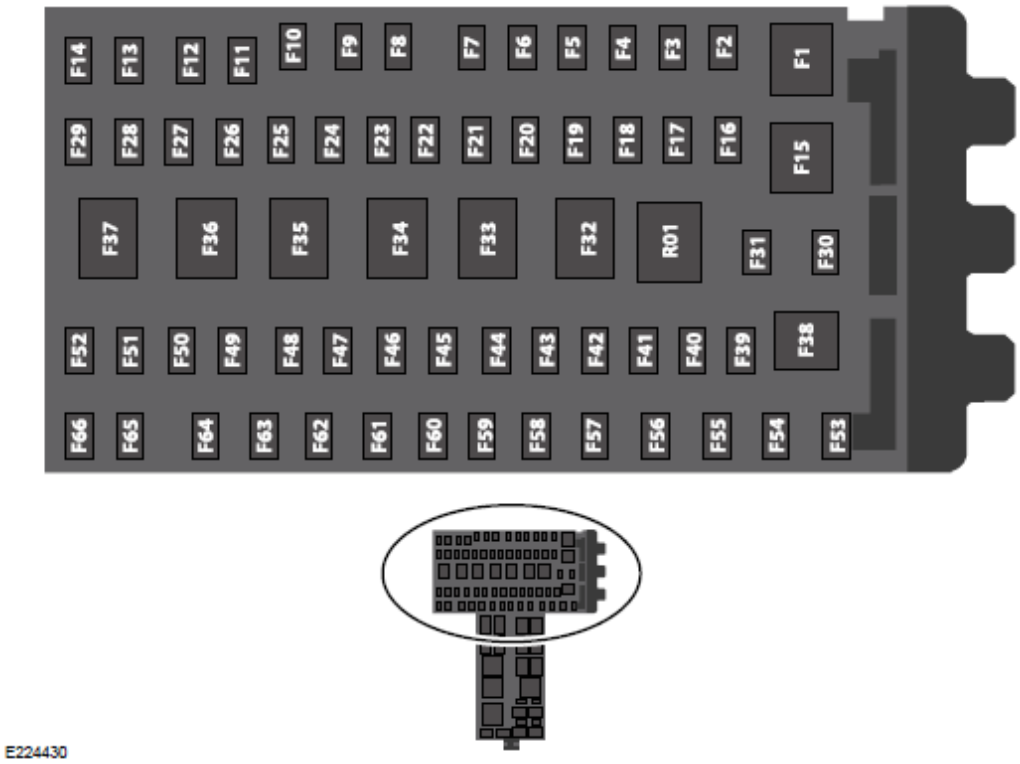

E224430

Предпазители

Предпазител №	Номинален ток на предпазителя	Защитен компонент
F1	60A	Чистачки на предното стъкло, реле за мотора.
F2	40A	Мотор-вентилатор.
F3	-	Не се използва
F4	40A	Задно стъкло с подгряване. Екстериорни огледала с подгряване.
F5	40A	Захранване на ремарке B +.
F6	40A	Точка за допълнително електрозахранване 2.
F7	40A	Точка за допълнително електрозахранване 1.
F8	20A	Клаксон.
F9	15A	Уредба за миене на задното стъкло, реле.
F10	10A	Бобини на релета R1, R2, R3, R4, R5, R10, R17.
F11	-	Не се използва.
F12	-	Не се използва.
F13	20A	Запалка за цигари.
F14	20A	Панел с контролно-измервателни уреди, точка за допълнително електрозахранване.
F15	50A	Модул за качеството на напрежението. Модул за контрол на колебанията на каросерията.
F16	25A	Модул на антиблокиращата спирачна система. Електронна стабилизираща програма, управление на клапаните.
F17	5A	Модул за управление на силовия агрегат, бобина на релето, напрежение в положителната клема на акумулаторната батерия.
F18	10A	Спирачни светлини.
F19	15A	Реле, заключване на товара.
F20	5A	Допълнителен отоплител, работещ на течно гориво.
F21	15A	Модул за управление на автоматична скоростна кутия.
F22	25A	Маслена помпа за автоматична скоростна кутия.
F23	20A	Задно стъкло с подгряване, лява страна.
F24	10A	Екстериорни огледала с подгряване.

Предпазители

Предпазител №	Номинален ток на предпазителя	Защитен компонент
F25	7.5A	Отключване на вратата на шофьора.
F26	7.5A	Отключване на вратата за пътника.
F27	-	Не се използва.
F28	20A	Не се използва.
F29	40A	Заден мотор-вентилатор.
F30	20A	Задна точка за допълнително електрозахранване.
F31	20A	Задно стъкло с подгряване, лява страна.
F32	60A	Стартиране, реле.
F33	60A	Горивна помпа, реле.
F34	40A	Задно стъкло с подгряване, лява страна.
F35	40A	Задно стъкло с подгряване, дясна страна.
F36	50A	Модул за контрол на колебанията на каросерията, захранване RP1.
F37	50A	Модул за контрол на колебанията на каросерията, захранване RP2.
F38	60A	Стандартна кутия с релета, захранване BB4.
F39	20A	Седалки с подгряване.
F40	5A	Модул за управление на силовия агрегат, запалване.
F41	5A	Допълнителен отоплител, работещ на течно гориво, бобина на релето.
F42	5A	Регулиране на светлинния лъч на предните фарове.
F43	5A	Модул за управление на трансмисията.
F44	10A	Пневматично окачване. Модул за качеството на напрежението. Управление на климата отзад. Лазерен радар. Предна и задна камера за наблюдение. Адаптивен круиз контрол.
F45	20A	Светлини за завиване.
F46	5A	Задно стъкло с подгряване. Екстериорни огледала с подгряване, реле.
F47	5A	Модул на антиблокиращата спирачна система.

Предпазители

Предпазител №	Номинален ток на предпазителя	Защитен компонент
F48	10A	Фургон за живеене, интерфейсен съединител 1.
F49	20A	Чистачка на задното стъкло.
F50	5A	Модул на сензора за дъжд. Чистачка на задното стъкло.
F51	25A	Чистачка на предното стъкло, мотор.
F52	25A	Чистачка на предното стъкло, мотор.
F53	-	Не се използва.
F54	-	Не се използва.
F55	40A	Модул на антиблокиращата спирачна система. Електронен контрол на стабилността.
F56	30A	Електрически задвижвана степенка.
F57	30A	Електрически регулируема седалка за шофьора.
F58	20A	Преден фар за мъгла.
F59	30A	Електромагнит на пусковия двигател.
F60	15A	Зареждане на батерията за теглене на ремарке.
F61	15A	Двойно заключване, лява страна.
F62	15A	Двойно заключване, дясна страна.
F63	15A	Централно заключване, лява страна.
F64	15A	Централно заключване, дясна страна.
F65	20A	Горивна помпа.
F66	40A	Отопляем горивен филтър.
F67	-	Не се използва.
F68	-	Не се използва.
F69	7.5A	Тахометър (оборотомер).
F70	-	Не се използва.
F71	40A	Контакт 230 V
F72	30A	Цокъл на ремаркето.

Предпазители

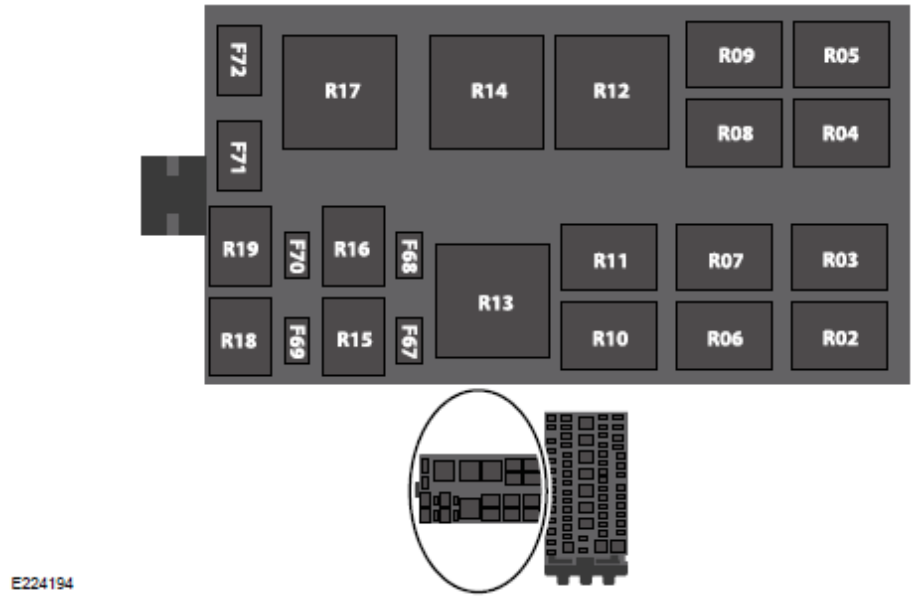

Реле №	Превключвани вериги
R1	Клаксон.
R2	Задно стъкло с подгряване.
R3	Мотор-вентилатор отзад.
R4	Задни точки за допълнително електрозахранване.
R5	Запалка за цигари. Точка за допълнително електрозахранване.
R6	Предно стъкло с подгряване от лявата страна, реле.
R7	Предно стъкло с подгряване от дясната страна, реле.
R8	Задно стъкло, помпа на уредбата за миене.
R9	Допълнителен отоплител, работещ на течно гориво, вентилатор
R10	Мотор-вентилатор.
R11	Външно заключване.
R12	Електрически сгъваеми огледала.

Предпазители

Реле №	Превключвани вериги
R13	Стартиране.
R14	Горивна помпа.
R15	Не се използва.
R16	Не се използва.
R17	Чистачки на предното стъкло.
R18	Предни фарове за мъгла.
R19	Не се използва.

Кутия с входни предпазители

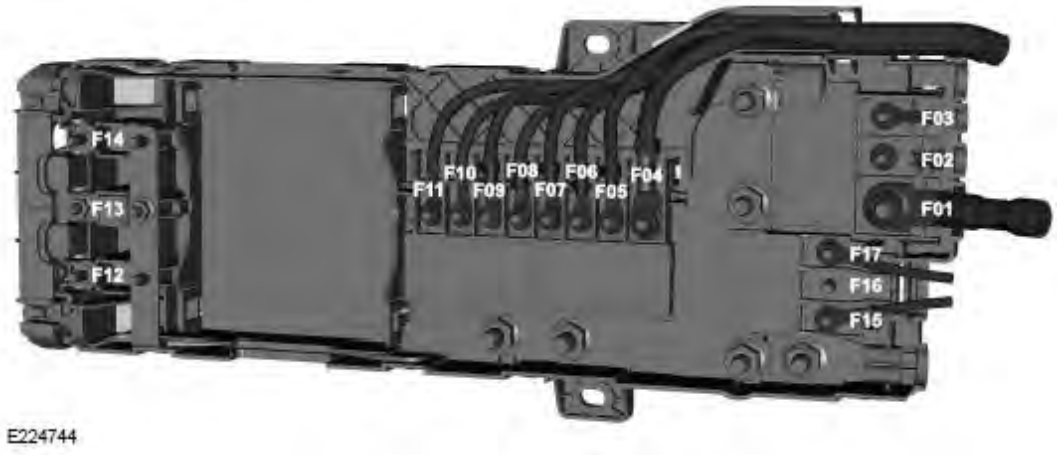

Предпазител №	Номинален ток на предпазителя	Защитен компонент
F1	470A	Кутия с предпазители в купето за пътници. Пусков мотор. Генератор за променлив ток.
F2	100A	Кутия с предпазители в купето за пътници. Кутия с предпазители на модула за контрол на колебанията на каросерията.
F3	40A	Инвертор (преобразувател на постоянен ток DC/AC).
F4	200A	Захранване на кутията с вторични релета 1

Предпазители

Предпазител №	Номинален ток на предпазителя	Защитен компонент
F5	100A	Захранване на кутията с вторични релета 2.
F6	100A	Отоплител за кабината.
F7	80A	Предно стъкло с подгряване, реле.
F8	100A	Кутия с предпазители в купето за пътници. Захранване на кутията с вторични релета 5.
F9	100A	Захранване на кутията с вторични релета 3.
F10	100A	Захранване на кутията с вторични релета 4.
F11	100A	Модул за управление на силовия агрегат, реле.
F12	60A	Точка за допълнително електрозахранване 1.
F13	60A	Точка за допълнително електрозахранване 2.
F14	60A	Точка за допълнително електрозахранване 3.
F15	60A	Управление на климата отзад.
F16	100A	Не се използва.
F17	60A	Фургон за живеене.

Предпазители

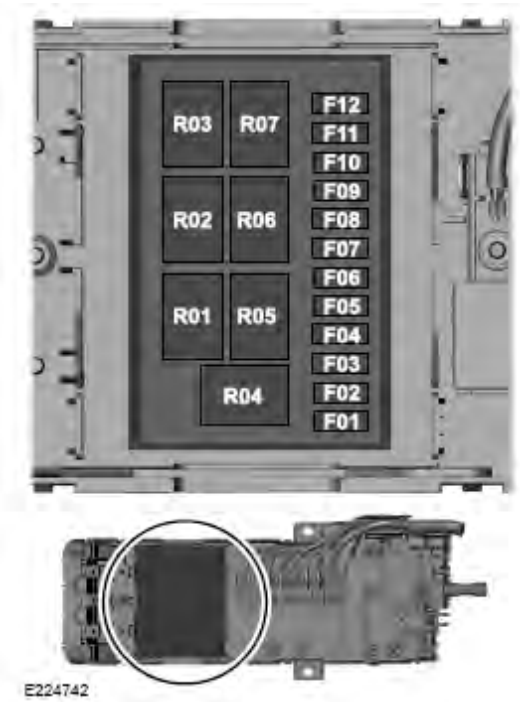

Предпазител №	Номинален ток на предпазителя	Защитен компонент
F1	3A	Превключвател за екстериорното осветление. Превключвател за водоподгревателя. Превключвател на допълнително електрозахранване.
F2	20A	Електрозахранване.
F3	20A	Захранване на R1.
F4	20A	Захранване на R2.
F5	15A	Захранване на R3.
F6	15A	Захранване на R4.
F7	15A	Захранване на R5 и R6.
F8	10A	Захранване на R7.
F9	20A	Радиопредавател.
F10	5A	Реле на превключвателя на запалването.

Предпазители

Предпазител или реле	Номинален ток на предпазителя	Защитен компонент
F11	15A	Реле на превключвателя на запалването.
F12	-	Не се използва.
R1	-	Реле за радиофара.
R2	-	Реле за запалването.
R3	-	Точка за допълнително електрозахранване 2. Водоподгревател.
R4	-	Реле за интериорната лампа.
R5	-	Точка за допълнително електрозахранване 1. Индикатор за посока (лява страна).
R6	-	Индикатор за посока (дясна страна).
R7	-	Интериорно осветление.

Кутия с предпазители на модула за контрол на колебанията на каросерията

E145984

Предпазители

Предпазител или реле	Номинален ток на предпазителя	Защитен компонент
F1	-	Не се използва.
F2	7.5A	Електрически регулируеми екстериорни огледала Прозорец на вратата за шофьора
F3	20A	Функция за отключване (шофьор и пътник)
F4	5A	Не се използва.
F5	20A	Не се използва.
F6	10A	Не се използва.
F7	10A	Не се използва.
F8	10A	Сирена с автономно захранване.
F9	10A	Не се използва.
F10	5A	Не се използва.
F11	5A	Сензор за неоторизирано проникване. Кондициониране на въздуха отзад.
F12	7.5A	Управление на климата. Превключвател на аварийните мигащи светлини.
F13	7.5A	Кормилна колона. Клъстер контролно-измервателни уреди. Конектор за предаване на данни.
F14	10A	Не се използва.
F15	10A	Конектор за предаване на данни.
F16	15A	Функция за отключване (лява/дясна плъзгаща се врата)
F17	5A	Сирена с автономно захранване.
F18	5A	Превключвател на запалването.
F19	7.5A	Въздушна възглавница за пътника, индикатор за статуса. Въздушна възглавница за пътника, превключвател на статуса.
F20	7.5A	Тахометър (оборотомер)
F21	5A	Допълнителен отоплител.
F22	5A	Не се използва.
F23	10A	Задържане на аксесоар.

Предпазители

Предпазител или реле	Номинален ток на предпазителя	Защитен компонент
		Инвертор на постоянен ток (DC/AC).
F24	20A	Система за централно заключване. Система за двойно заключване.
F25	30A	Не се използва.
F26	30A	Не се използва.
F27	30A	Не се използва.
F28	20A	Не се използва.
F29	30A	Не се използва.
F30	30A	Не се използва.
F31	15A	Не се използва.
F32	10A	GPS. Гласово управление. Модул SYNC. Дисплей. Адаптивен круиз контрол. Дистанционно приемно устройство.
F33	20A	Радио. Модул SYNC.
F34	30A	Стартово реле за запалването, входен предпазител. Подпомагане на паркирането. Управление на отоплителя. Система за поддържане на движението в лентата, камера. Блок за управление на системата за пасивна безопасност. Централен панел за управление. Въздушна възглавница за пътника, Индикатор за статуса. Тахометър (оборотомер). Допълнителен отоплител. Модул на кормилното управление.
F35	5A	Блок за управление на системата за пасивна безопасност
F36	15A	Подпомагане на паркирането. Система за поддържане на движението в лентата, камера. Модул на кормилното управление.
F37	20A	Не се използва.
F38	30A Прекъсвач на верига	Електрически стъклоповдигачи.

ТАБЛИЦА СЪС СПЕЦИФИКАЦИЯ НА ПРЕДПАЗИТЕЛИТЕ – 2.2L ДИЗЕЛ

Кутия с предпазители в отделението на двигателя

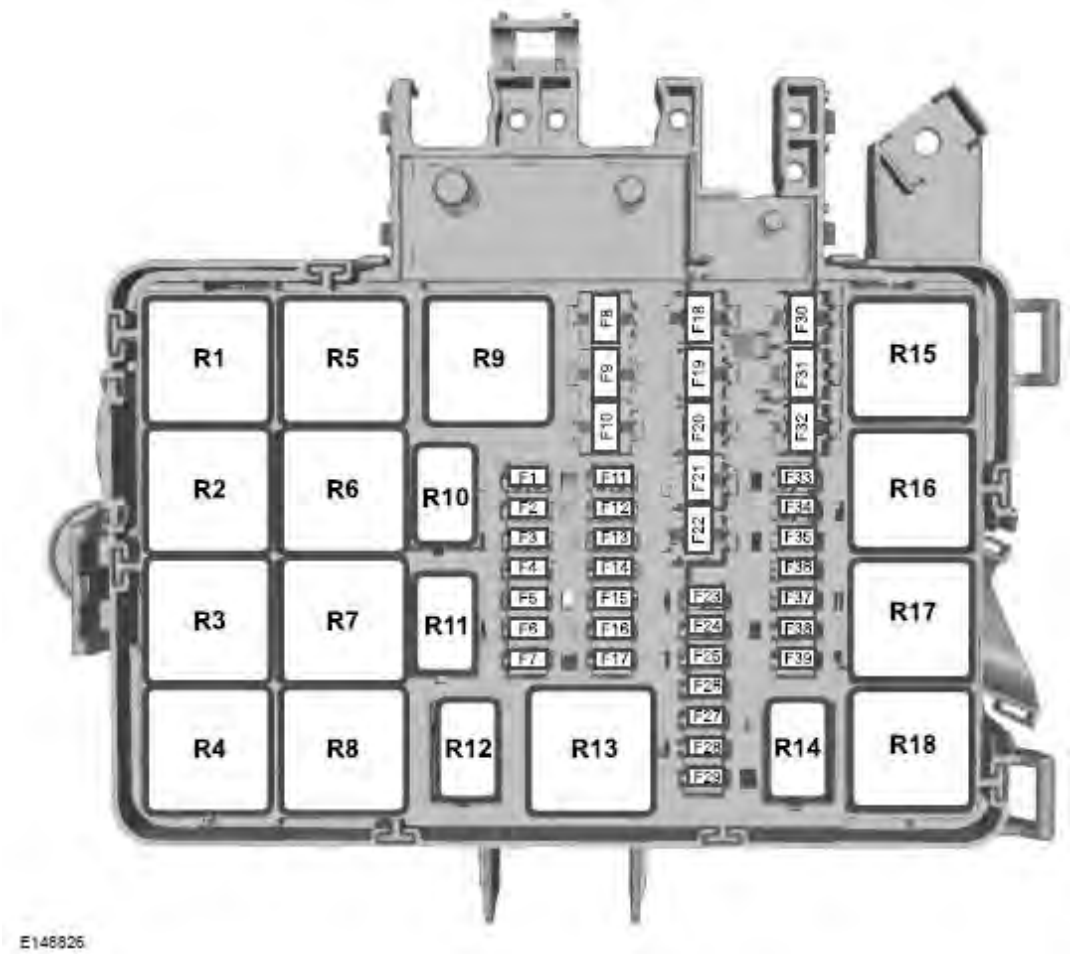

Предпазител	Номинален ток на предпазителя	Защитена верига
F1	10A	Селективна каталитична редукция.
F2	15A	Селективна каталитична редукция.
F3	15A	Селективна каталитична редукция.

Предпазители

Предпазител	Номинален ток на предпазителя	Защитена верига
F4	10A	Селективна каталитична редукция.
F5	3A	Филтър за твърди частици, изпарител. Мониторинг на запалителната свещ.
F6	3A	Антиблокираща спирачна система. Подпомагане на стабилността. Запалване.
F7	7.5A	Модул за управление на силовия агрегат.
F8	20A	Охлаждащ вентилатор.
F9	30A	Чистачка на предното стъкло, лява страна.
F10	30A	Чистачка на предното стъкло, дясна страна.
F11	10A	Съединител за кондициониране на въздуха.
F12	20A	Филтър за твърди частици, изпарител, запалителна свещ.
F13	-	Не се използва.
F14	3A	Селективна каталитична редукция-запалване.
F15	-	Не се използва.
F16	-	Не се използва.
F17	-	Не се използва.
F18	40A	Антиблокираща спирачна система. Подпомагане на стабилността, помпа.
F19	30A	Електромагнит на стартера
F20	60A	Запалителна свещ.
F21	60A	Запалване, реле 3.
F22	-	Не се използва.
F22	-	Не се използва.
F23	-	Не се използва.
F24	7.5A	Помпа за впръскване на гориво.
F25	-	Не се използва.
F26	-	Не се използва.

Предпазители

Предпазител	Номинален ток на предпазителя	Защитена верига
F27	-	Не се използва.
F28	-	Не се използва.
F29	-	Не се използва.
F30	40A	Охлаждащ вентилатор 1.
F31	40A	Охлаждащ вентилатор 2.
F32	60A	Предно стъкло, двойни чистачки, мотори
F33	20A	Старт-Стоп на допълнителната водна помпа.
F34	-	Не се използва.
F35	15A	Система за управление на силовия агрегат, захранване.
F36	15A	Сензор NOXI 2.
F37	7.5A	Регулатор на разхода.
F38	7.5A	Тегловен разход на въздух, сензор.
F39	15A	Дизелова помпа, изпарител.

Реле	Превключвани вериги
R1	Запалване.
R2	Пусков мотор
R3	Чистачка на задното стъкло.
R4	Не се използва.
R5	Охлаждащ вентилатор.
R6	Чистачка на предното стъкло – включване и изключване.
R7	Чистачка на предното стъкло – ниска и висока скорост.
R8	Не се използва.
R9	Не се използва.
R10	Кондициониране на въздуха, конектор.
R11	Гориво, система на изпарителя, запалителна свещ.
R12	Помпа за впръскване на гориво.

Реле	Превключвани вериги
R13	Задвижване на всички колела, помпа.
R14	Econetic
R15	Охлаждащ вентилатор с ниска скорост и с висока скорост.
R16	Селективна каталитична редукция.
R17	Модул за управление на силовия агрегат.
R18	Охлаждащ вентилатор с висока скорост.

Панел с предпазители в купето за пътници

Предпазител	Номинален ток на предпазителя	Защитена верига
F1	10A	Модул на въздушната възглавница.
F2	20A	Задно стъкло с подгряване.
F3	10A	Екстериорни огледала с подгряване.
F4	-	Не се използва.
F5	-	Не се използва.

Предпазители

Предпазител	Номинален ток на предпазителя	Защитена верига
F6	5A	Тахометър (оборотомер)
F7	10A	Датчик за батерията
F8	40A	Цокъл на мрежовата розетка (променлив ток)
F9	-	Не се използва.
F10	30A	Електрически регулируема седалка за шофьора.
F11	30A	Електрически регулируема седалка за пътника.
F12	30A	Електрическа степенка.
F13	-	Не се използва.
F14	5A	Проследяване и блокиране на модула за управление.
F15	40A	Модул за управление на силовия агрегат, реле на батерията.
F16	40A	Модул за управление на силовия агрегат, силово реле.
F17	-	Не се използва.
F18	30A	Антиблокираща спирачна система, клапани. Подпомагане на стабилността, клапани.
F19	5A	Тахометър.
F20	5A	Екстериорни огледала с подгряване, реле. Предно стъкло с подгряване, реле.
F21	-	Не се използва.
F22	15A	Панел с предпазители в купето за пътници.
F23	7.5A	Модул за управление на кондиционирането на въздуха.
F24	5A	Насочване на светлинния лъч на предните фарове.
F25	7.5A	Интериорно осветление.
F26	10A	Екстериорни огледала с подгряване.
F27	20A	Предни седалки с подгряване.
F28	20A	Светлини за завиване.
F29	10A	Камера за подпомагане на паркирането назад. Система за поддържане на движението в лентата. Електромотор.

Предпазители

Предпазител	Номинален ток на предпазителя	Защитени вериги
F30	5A	Адаптивен круиз контрол
F31	-	Не се използва.
F32	10A	Интериорно осветление.
F33	20A	Модул за задвижване на всички колела.
F34	20A	Чистачка за задното стъкло.
F35	5A	Електрически сгъваеми огледала.
F36	20A	Клаксон.
F37	7.5A	Модул SYNC.
F38	5A	Мотор-вентилатор. Реле за клаксона. Реле за чистачките на предното стъкло.
F39	7.5A	Дистанционно безключово влизане. Батерия. Електрически стъклоповдигачи. Задно отопление, вентилиране и кондициониране на въздуха.
F40	40A	Преден мотор-вентилатор.
F41	40A	Заден мотор-вентилатор.
F42	30A	Задно стъкло с подгряване.
F43	30A	Цокъл на ремаркето.
F44	60A	Точки за допълнително електрозахранване.
F45	-	Не се използва.
F46	30A	Електрически стъклоповдигачи.
F47	20A	Цокъл на запалката за цигари.
F48	20A	Точки за допълнително електрозахранване отзад.
F49	20A	Точки за допълнително електрозахранване отпред.
F50	60A	Запалване, реле 1.
F51	60A	Запалване, реле 2.
F52	40A	Ляв елемент на предното стъкло с подгряване.
F53	40A	Десен елемент на предното стъкло с подгряване.

Предпазители

Реле	Превключвани вериги
R1	Помощен отоплител, работещ на течно гориво.
R2	Точки за допълнително електрозахранване.
R3	Не се използва
R4	Запалване 2.
R5	Електрически стъклоповдигачи.
R6	Запалване 1.
R7	Клаксон.
R8	Не се използва.
R9	Преден мотор-вентилатор.
R10	Заден мотор-вентилатор.
R11	Задно стъкло с подгряване. Екстериорни огледала с подгряване.
R12	Ляв елемент на предното стъкло с подгряване.
R13	Десен елемент на предното стъкло с подгряване.

Кутия с входни предпазители

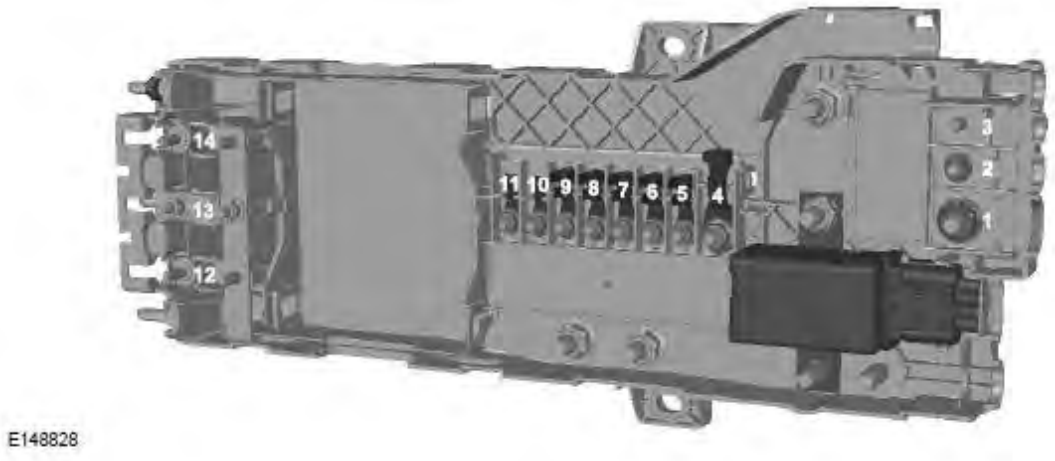

Предпазители

Предпазител	Номинален ток на предпазителя	Защитен компонент
F1	470A	Кутия с предпазители в отделението за двигателя. Пусков мотор Генератор на променлив ток.
F2	100A	Панел с предпазители в купето за пътници. Модул за контрол на колебанията на каросерията, кутия с предпазители.
F3	40A	Модул за управление на силовия агрегат. Антиблокираща спирачна система.
F4	200A	Панел с предпазители в купето за пътници.
F5	100A	Панел с предпазители в купето за пътници.
F6	80A	Отоплител за кабината.
F7	80A	Предно стъкло с подгряване.
F8	100A	Съединителна кутия за двигателя.
F9	100A	Панел с предпазители в купето за пътници.
F10	60A	Панел с предпазители в купето за пътници, Електрозахранване.
F11	60A	Панел с предпазители в купето за пътници, Електрозахранване.
F12	60A	Точка за допълнително електрозахранване 1.
F13	60A	Точка за допълнително електрозахранване 2.
F14	60A	Точка за допълнително електрозахранване 3.

Предпазители

Кутия с предпазители на модула за контрол на колебанията на каросерията

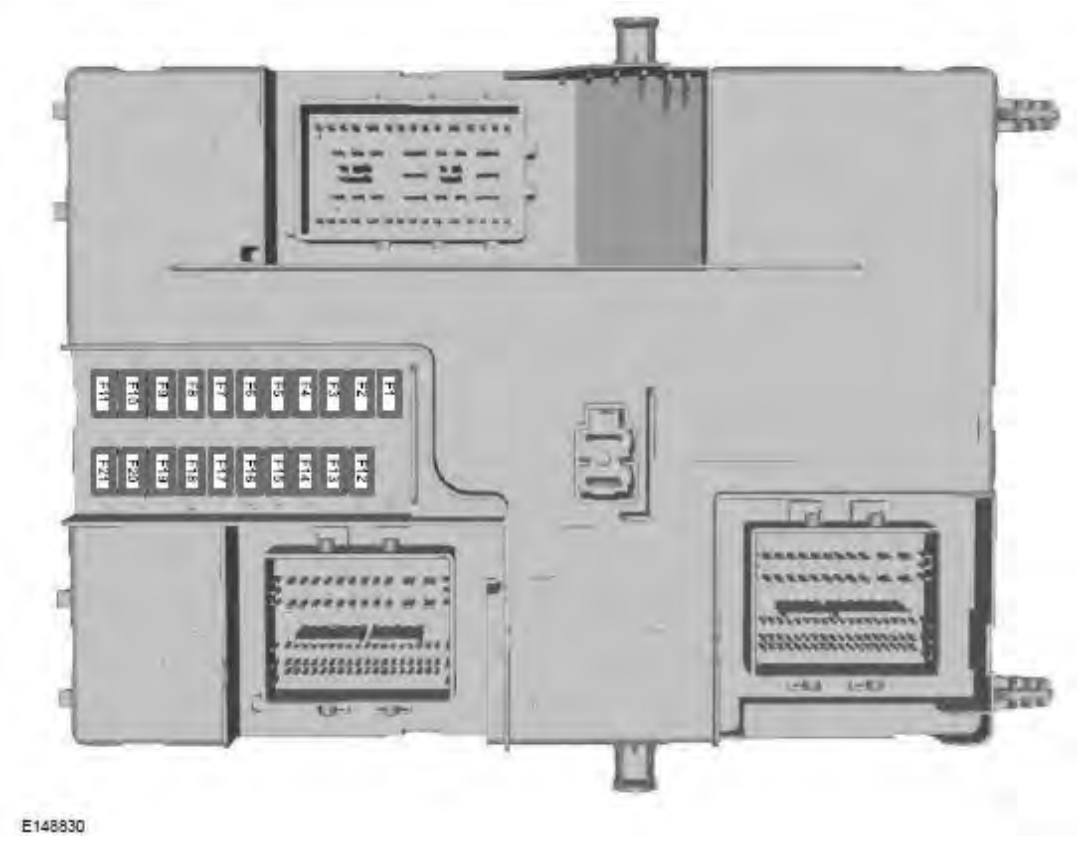

Предпазител	Номинален ток на предпазителя	Защитена верига
F1	15A	Система за централно заключване 2.
F2	15A	Система за централно заключване 1.
F3	15A	Превключвател на запалването. Спомагателна батерия, реле.
F4	5A	Модул за подпомагане на паркирането.
F5	5A	Модул на сензора за дъжд. Модул на автоматичните светлини.

Предпазители

Предпазител	Номинален ток на предпазителя	Защитена верига
F6	15A	Уредба за миене на предното стъкло, помпа.
F7	7.5A	Екстериорни огледала.
F8	15A	Предни фарове за мъгла.
F9	10A	Десен фар за дълги светлини.
F10	10A	Ляв фар за дълги светлини.
F11	25A	Дясно екстериорно осветление. Леви странични светлини.
F12	20A	Аларма против кражба. Сирена с автономно захранване.
F13	15A	Конектор за предаване на данни. Точка за допълнително електрозахранване, реле. Интериорно осветление.
F14	25A	Дневни светлини. Индикатори за посока. Задни фарове за мъгла.
F15	25A	Десни странични светлини. Ляво екстериорно осветление. Монтиран високо в центъра стоп сигнал.
F16	20A	Аудио управление.
F17	7.5A	Управление на отоплителя. Клъстер контролно-измервателни уреди. Мотор-вентилатор.
F18	10A	Превключвател на предни фарове. Модул на волана.
F19	5A	Модул на интерфейса за предно управление/дисплей.
F20	5A	Пасивна система против кражби и запалване. Запалване.
F21	3A	Модул за управление на аудиосистемата отпред. Реле за аксесоари.

СМЯНА НА ПРЕДПАЗИТЕЛ

Предпазители

ПРЕДУПРЕЖДЕНИЕ

Винаги сменяйте предпазителя с такъв, който има специфицирания номинален ток. Използването на предпазител с по-голям номинален ток може да причини тежка повреда на проводника и да стартира пожар.

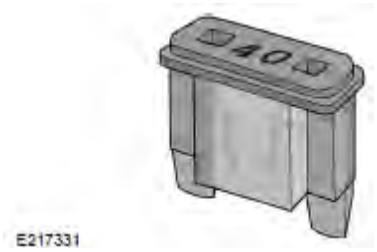

Ако някои електрически компоненти в превозното средство не работят, може да е изгорял предпазител. Изгорелите предпазители се идентифицират с прекъснат проводник в предпазителя. Проверете съответните предпазители преди да замените някакъв електрически компонент.

Типове предпазители

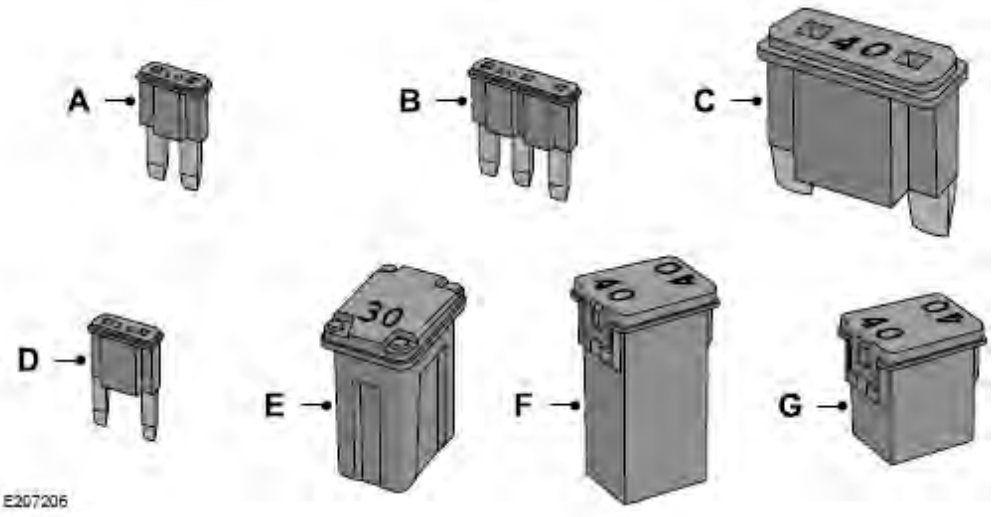

Етикет-идентификатор	Тип на предпазителя
A	Micro 2 (микропредпазител)
B	Micro 3 (микропредпазител)
C	Maxi (макси)
D	Mini (мини)

Предпазители

Етикет-идентификатор	Тип на предпазителя
E	M Case (Предпазител с корпус тип M)
F	J Case (Предпазител с корпус тип J)
G	J Case Low Profile Maxi (Предпазител с корпус тип J с нисък профил)

ОБЩА ИНФОРМАЦИЯ

ПРЕДУПРЕЖДЕНИЯ

Не работете върху горещ двигател.

Изключете запалването и приложете спирачката за паркиране.

Не пипайте частите на електронната система на запалването след като сте включили запалването или когато двигателят работи. Системата работи с високо напрежение. Ако не се придържате към това изискване, може да се стигне до сериозно нараняване на хора или смърт.

Дръжте ръцете и облеклото си далече от охлаждащия вентилатор за двигателя.

При определени условия, охлаждащият вентилатор за двигателя може да продължи да работи няколко минути след като сте изключили Вашето превозно средство. Вижте **Охлаждащ вентилатор за двигателя** (стр. 214).
Уверете се, че сте монтирали сигурно капачките на резервоарите след като сте извършили проверки по време на техническата поддръжка.

Вашето превозно средство трябва да бъде редовно сервизно обслужвано, за да се поддържат неговата готовност за експлоатация на пътя и неговата цена при препродажба. Има голяма мрежа от оторизирани сервизи на Ford, които ще Ви помогнат със своя професионален опит в сервизното обслужване. Оторизираните сервизи са подготвени най-добре, за да обслужват правилно и експертно Вашето превозно средство с широк набор от високо специализирани инструменти.

В допълнение към плановото сервизно обслужване, ние Ви препоръчваме да извършвате посочените по-долу проверки.
Ежедневни проверки

- Екстериорно осветление
- Интериорно осветление
- Предупредителни лампи и индикатори.

Проверка при презареждане

- Ниво на течността за чистачките. Вижте **Проверка на течността за чистачките** (стр. 217).
- Налягане в гумите. Вижте **Грижи за гумите** (стр. 237).
- Състояние на гумите. Вижте **Колела и гуми** (стр. 234).

Месечни проверки

- Ниво на моторното масло. Вижте **Проверка на моторното масло** (стр. 213).
- Ниво на охлаждащата течност за двигателя. Вижте **Проверка на охлаждащата течност за двигателя**(стр. 215).
- Ниво на спирачната течност. Вижте **Проверка на течността за спирачката и съединителя** (стр. 216).
- Тръби, маркучи и резервоари (за наличие на течове).
- Работа на системата за кондициониране на въздуха.
- Работа на спирачката за паркиране.
- Работа на клаксона.
- Затягането на нестандартните гайки за колела. Вижте **Технически спецификации** (стр. 249).

ОТВАРЯНЕ И ЗАТВАРЯНЕ НА ПРЕДНИЯ КАПАК

Отваряне на предния капак

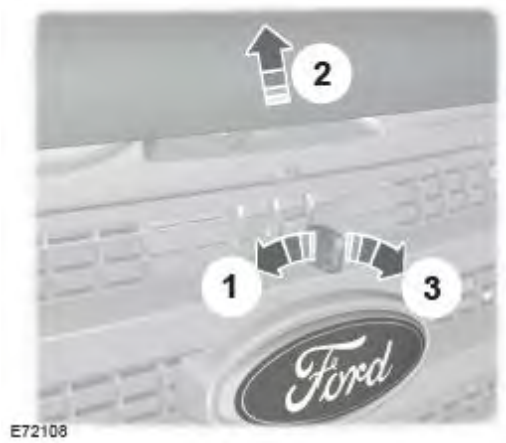

1. Вкарайте ключа на превозното средство в ключалката на предния капак и го завъртете в посока обратна на часовниковата стрелка.

Бележка: *Уверете се, че ключът е чист преди да го вкарате в цилиндъра на ключалката*.

2. Повдигнете леко предния капак.
3. Завъртете ключа в посока на часовниковата стрелка, за да освободите предния капак.

4. Подпрете предния капак с подпората.

Затваряне на предния капак

1. Свалете подпората на капака от закопчалката и я обезопасете правилно след употреба.
2. Спуснете капака и го оставете да падне под собствената си тежест през последните 20 -30 cm(8 - 12 in).

Бележка: *Уверете се, че предният капак е затворен правилно.*

ПРЕГЛЕД ПОД ПРЕДНИЯ КАПАК – 2.0L ДИЗЕЛ, AWD/RWD/LHD

(ЗАДВИЖВАНЕ НА ВСИЧКИ КОЛЕЛА / ЗАДВИЖВАНЕ НА ЗАДНИТЕ КОЛЕЛА / ЛЯВО КОРМИЛНО УПРАВЛЕНИЕ)

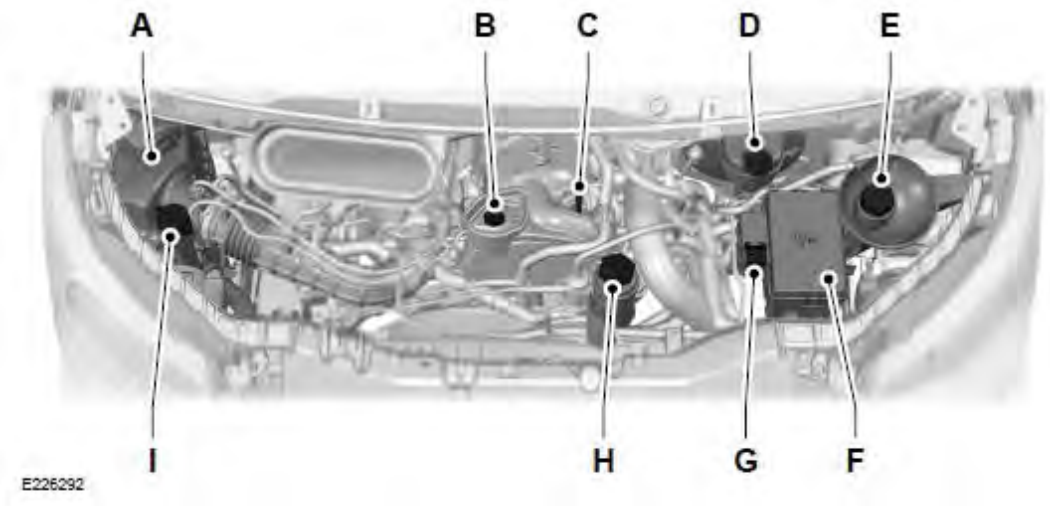

A. Въздушен филтър

B. Капачка за отвора на гърловината за наливане на моторно масло. Вижте **Проверка на моторното масло** (стр. 213).

C. Нивомер за моторното масло: Вижте **Нивомер за моторното масло** (стр. 213).

D. Резервоар за спирачната течност. Вижте **Проверка на течността за спирачката и съединителя** (стр. 216).

E. Резервоар за охлаждащата течност за двигателя. Вижте **Проверка на охлаждащата течност за двигателя** (стр. 215).

F. Кутия с предпазители в отделението на двигателя. Вижте **Предпазители** (стр. 176).

G. Свързване на батерията. Вижте **Стартиране на превозното средство от външен източник** (стр. 170).

H. Резервоар за течността за кормилното управление с усилвател. Вижте **Проверка на течността за кормилното управление с усилвател** (стр. 216).

I. Резервоар за течността за чистачките. Вижте **Проверка на течността за чистачките** (стр. 217).

ПРЕГЛЕД ПОД ПРЕДНИЯ КАПАК – 2.0L ДИЗЕЛ, FWD/LHD
(ЗАДВИЖВАНЕ НА ПРЕДНИТЕ КОЛЕЛА / ЛЯВО КОРМИЛНО УПРАВЛЕНИЕ)

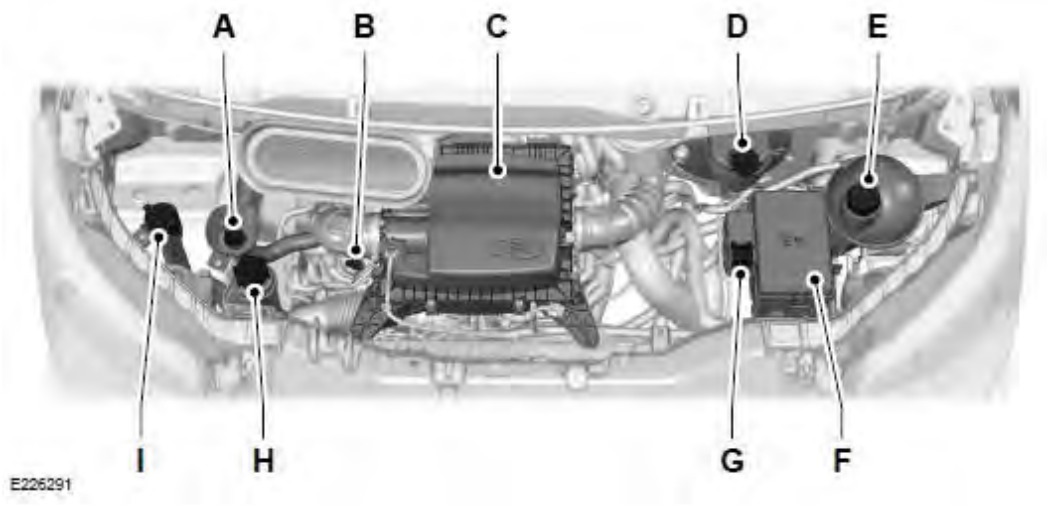

A. Капачка за отвора на гърловината за наливане на моторно масло. Вижте **Проверка на моторното масло** (стр. 213).

B. Нивомер за моторното масло: Вижте **Нивомер за моторното масло** (стр. 213).

C. Въздушен филтър

D. Резервоар за спирачната течност. Вижте **Проверка на течността за спирачката и съединителя** (стр. 216).

E. Резервоар за охлаждащата течност за двигателя. Вижте **Проверка на охлаждащата течност за двигателя** (стр. 215).

F. Кутия с предпазители в отделението на двигателя. Вижте **Предпазители** (стр. 176).

G. Свързване на батерията. Вижте **Стартиране на превозното средство от външен източник** (стр. 170).

H. Резервоар за течността за кормилното управление с усилвател. Вижте **Проверка на течността за кормилното управление с усилвател** (стр. 216).

I. Резервоар за течността за чистачките. Вижте **Проверка на течността за чистачките** (стр. 217).

ПРЕГЛЕД ПОД ПРЕДНИЯ КАПАК – 2.0L ДИЗЕЛ, AWD/RWD/RHD

(ЗАДВИЖВАНЕ НА ВСИЧКИ КОЛЕЛА / ЗАДВИЖВАНЕ НА ЗАДНИТЕ КОЛЕЛА / ДЯСНО КОРМИЛНО УПРАВЛЕНИЕ)

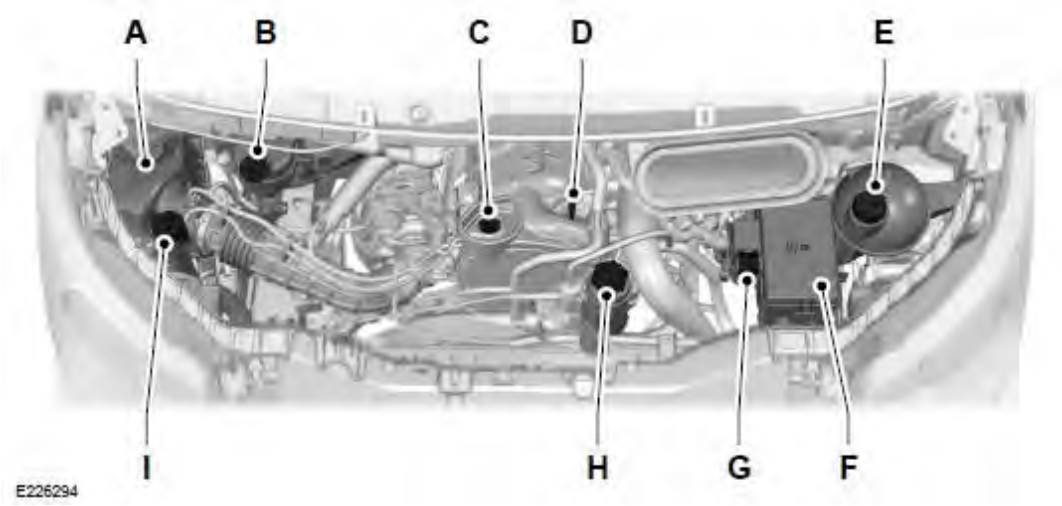

A. Въздушен филтър

B. Резервоар за спирачната течност. Вижте **Проверка на течността за спирачката и съединителя** (стр. 216).

C. Капачка за отвора на гърловината за наливане на моторно масло. Вижте **Проверка на моторното масло** (стр. 213).

D. Нивомер за моторното масло: Вижте **Нивомер за моторното масло** (стр. 213).

E. Резервоар за охлаждащата течност за двигателя. Вижте **Проверка на охлаждащата течност за двигателя** (стр. 215).

F. Кутия с предпазители в отделението на двигателя. Вижте **Предпазители** (стр. 176).

G. Свързване на батерията. Вижте **Стартиране на превозното средство от външен източник** (стр. 170).

H. Резервоар за течността за кормилното управление с усилвател. Вижте **Проверка на течността за кормилното управление с усилвател** (стр. 216).

I. Резервоар за течността за чистачките. Вижте **Проверка на течността за чистачките** (стр. 217).

ПРЕГЛЕД ПОД ПРЕДНИЯ КАПАК – 2.0L ДИЗЕЛ, FWD/RHD
(ЗАДВИЖВАНЕ НА ПРЕДНИТЕ КОЛЕЛА / ДЯСНО КОРМИЛНО УПРАВЛЕНИЕ)

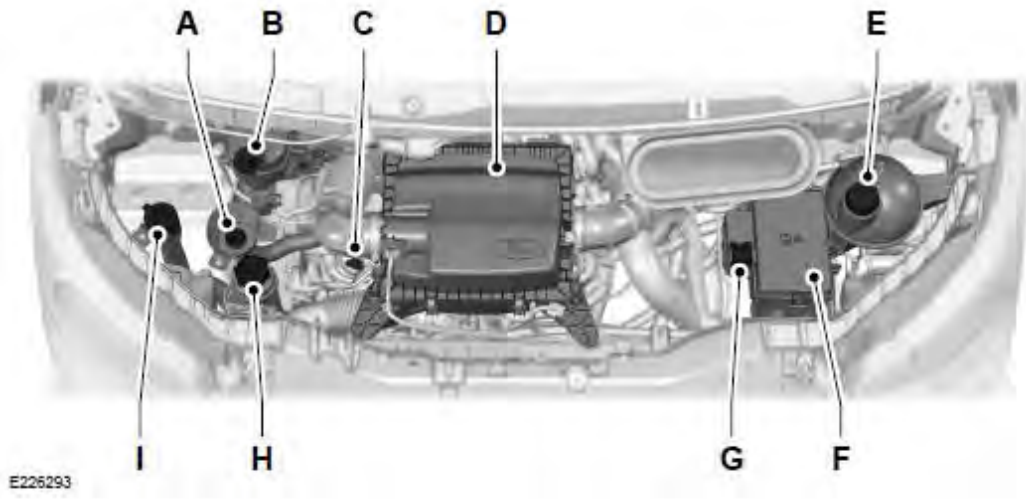

A. Капачка за отвора на гърловината за наливане на моторно масло. Вижте **Проверка на моторното масло** (стр. 213).

B. Резервоар за спирачната течност. Вижте **Проверка на течността за спирачката и съединителя** (стр. 216).

C. Нивомер за моторното масло: Вижте **Нивомер за моторното масло** (стр. 213).

D. Въздушен филтър

E. Резервоар за охлаждащата течност за двигателя. Вижте **Проверка на охлаждащата течност за двигателя** (стр. 215).

F. Кутия с предпазители в отделението на двигателя. Вижте **Предпазители** (стр. 176).

G. Свързване на батерията. Вижте **Стартиране на превозното средство от външен източник** (стр. 170).

H. Резервоар за течността за кормилното управление с усилвател. Вижте **Проверка на течността за кормилното управление с усилвател** (стр. 216).

I. Резервоар за течността за чистачките. Вижте **Проверка на течността за чистачките** (стр. 217).

ПРЕГЛЕД ПОД ПРЕДНИЯ КАПАК – 2.2L ДИЗЕЛ, AWD/RWD/LHD

(ЗАДВИЖВАНЕ НА ВСИЧКИ КОЛЕЛА / ЗАДВИЖВАНЕ НА ЗАДНИТЕ КОЛЕЛА / ЛЯВО КОРМИЛНО УПРАВЛЕНИЕ)

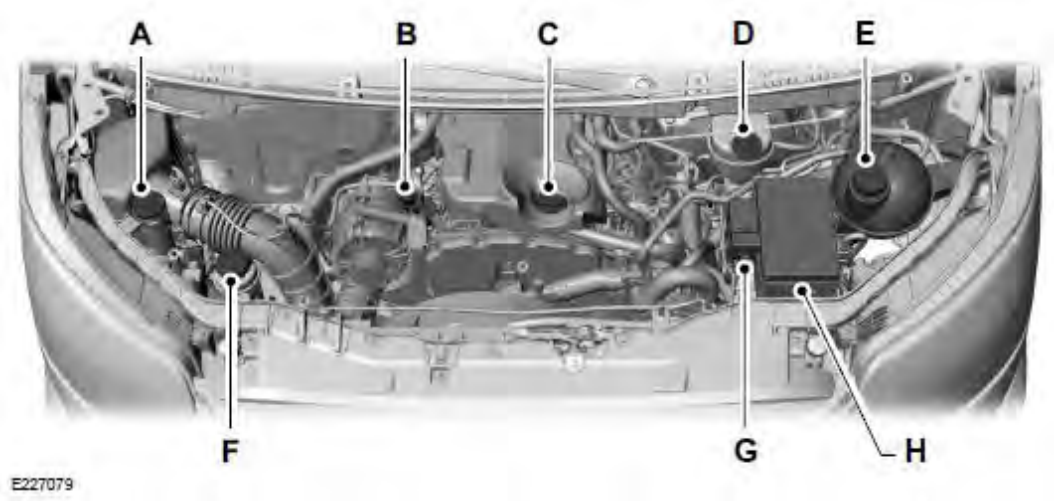

A. Резервоар за течността за чистачките. Вижте **Проверка на течността за чистачките** (стр. 217).

B. Нивомер за моторното масло: Вижте **Нивомер за моторното масло** (стр. 213).

C. Капачка за отвора на гърловината за наливане на моторно масло. Вижте **Проверка на моторното масло** (стр. 213).

D. Резервоар за спирачната течност. Вижте **Проверка на течността за спирачката и съединителя** (стр. 216).

E. Резервоар за охлаждащата течност за двигателя. Вижте **Проверка на охлаждащата течност за двигателя** (стр. 215).

F. Резервоар за течността за кормилното управление с усилвател. Вижте **Проверка на течността за кормилното управление с усилвател** (стр. 216).

G. Свързване на батерията. Вижте **Стартиране на превозното средство от външен източник** (стр. 170).

H. Кутия с предпазители в отделението на двигателя. Вижте **Предпазители** (стр. 176).

ПРЕГЛЕД ПОД ПРЕДНИЯ КАПАК – 2.2L ДИЗЕЛ, FWD/LHD

(ЗАДВИЖВАНЕ НА ПРЕДНИТЕ КОЛЕЛА / ЛЯВО КОРМИЛНО УПРАВЛЕНИЕ)

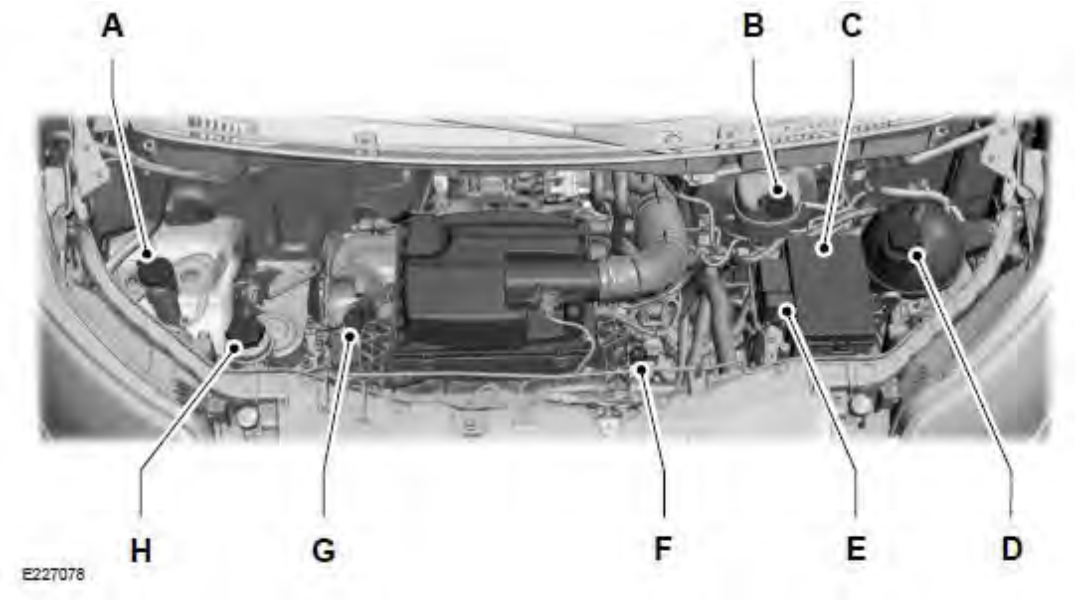

A. Резервоар за течността за чистачките. Вижте **Проверка на течността за чистачките** (стр. 217).

B. Резервоар за спирачната течност. Вижте **Проверка на течността за спирачката и съединителя** (стр. 216).

C. Кутия с предпазители в отделението на двигателя. Вижте **Предпазители** (стр. 176).

D. Резервоар за охлаждащата течност за двигателя. Вижте **Проверка на охлаждащата течност за двигателя** (стр. 215).

E. Свързване на батерията. Вижте **Стартиране на превозното средство от външен източник** (стр. 170).

F. Нивомер за моторното масло: Вижте **Нивомер за моторното масло** (стр. 213).

G. Капачка за отвора на гърловината за наливане на моторно масло. Вижте **Проверка на моторното масло** (стр. 213).

H. Резервоар за течността за кормилното управление с усилвател. Вижте **Проверка на течността за кормилното управление с усилвател** (стр. 216).

ПРЕГЛЕД ПОД ПРЕДНИЯ КАПАК – 2.2L ДИЗЕЛ, AWD/RWD/RHD

(ЗАДВИЖВАНЕ НА ВСИЧКИ КОЛЕЛА / ЗАДВИЖВАНЕ НА ЗАДНИТЕ КОЛЕЛА / ДЯСНО КОРМИЛНО УПРАВЛЕНИЕ)

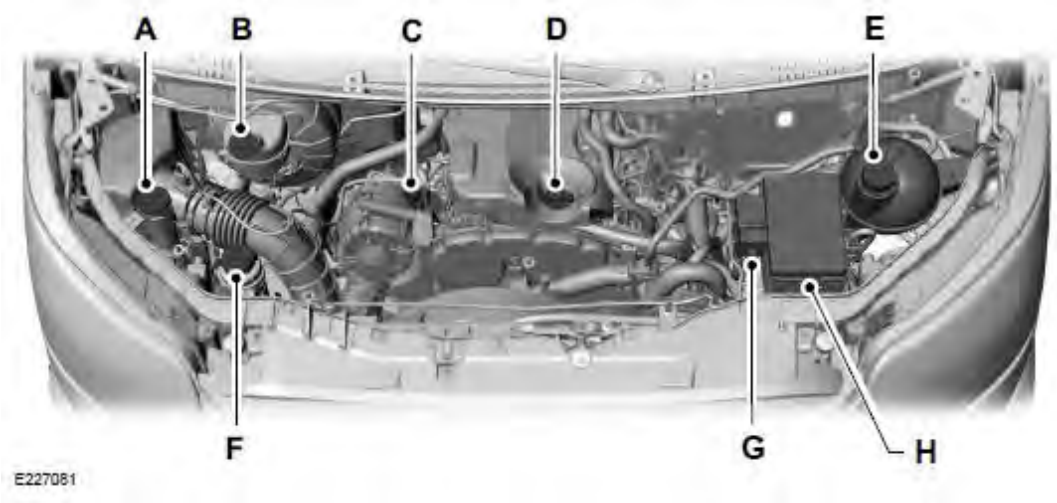

A. Резервоар за течността за чистачките. Вижте **Проверка на течността за чистачките** (стр. 217).

B. Резервоар за спирачната течност. **Проверка на течността за спирачката и съединителя** (стр. 216).

C. Нивомер за моторното масло: Вижте **Нивомер за моторното масло** (стр. 213).

D. Капачка за отвора на гърловината за наливане на моторно масло. Вижте **Проверка на моторното масло** (стр. 213).

E. Резервоар за охлаждащата течност за двигателя. Вижте **Проверка на охлаждащата течност за двигателя** (стр. 215).

F. Резервоар за течността за кормилното управление с усилвател. Вижте **Проверка на течността за кормилното управление с усилвател** (стр. 216).

G. Свързване на батерията. Вижте **Стартиране на превозното средство от външен източник** (стр. 170).

H. Кутия с предпазители в отделението на двигателя. Вижте **Предпазители** (стр. 176).

ПРЕГЛЕД ПОД ПРЕДНИЯ КАПАК – 2.2L ДИЗЕЛ, FWD/RHD

(ЗАДВИЖВАНЕ НА ПРЕДНИТЕ КОЛЕЛА / ДЯСНО КОРМИЛНО УПРАВЛЕНИЕ)

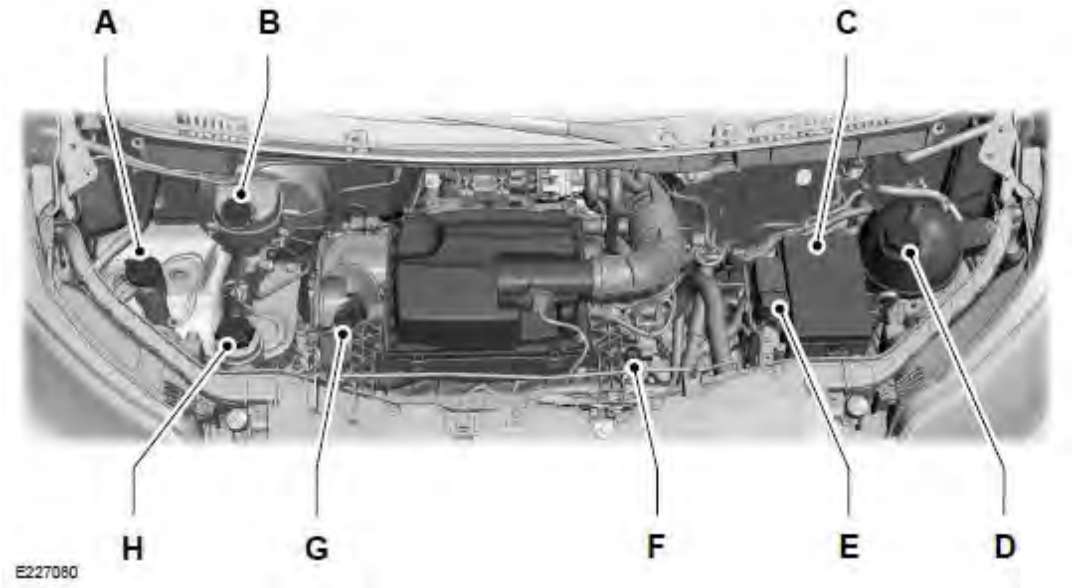

A. Резервоар за течността за чистачките. Вижте **Проверка на течността за чистачките** (стр. 217).

B. Резервоар за спирачната течност. Вижте **Проверка на течността за спирачката и съединителя** (стр. 216).

C. Кутия с предпазители в отделението на двигателя. Вижте **Предпазители** (стр. 176).

D. Резервоар за охлаждащата течност за двигателя. Вижте **Проверка на охлаждащата течност за двигателя** (стр. 215).

E. Свързване на батерията. Вижте **Стартиране на превозното средство от външен източник** (стр. 170).

F. Нивомер за моторното масло: Вижте **Нивомер за моторното масло** (стр. 213).

G. Капачка за отвора на гърловината за наливане на моторно масло. Вижте **Проверка на моторното масло** (стр. 213).

H. Резервоар за течността за кормилното управление с усилвател. Вижте **Проверка на течността за кормилното управление с усилвател** (стр. 216).

НИВОМЕР ЗА МОТОРНОТО МАСЛО – 2.0L ДИЗЕЛ

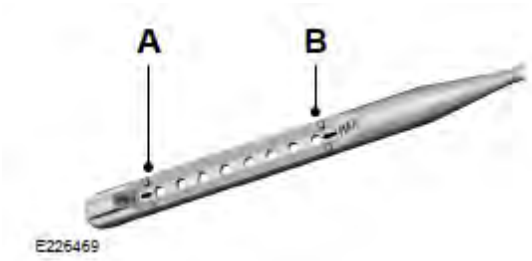

A. Минимум
B. Максимум

НИВОМЕР ЗА МОТОРНОТО МАСЛО – 2.2L ДИЗЕЛ

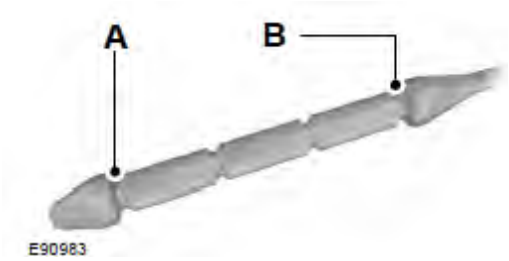

A. Минимум
B. Максимум

ПРОВЕРКА НА МОТОРНОТО МАСЛО

1. Уверете се, че Вашето превозно средство е спряло на равна повърхност.
2. Проверете нивото на маслото преди да стартирате двигателя или изключете двигателя и изчакайте 15 минути, за да може маслото да се отцеди в тавата за масло.
3. Извадете нивомера и го избършете с чист парцал, който не отделя власинки. Върнете нивомера на мястото му и го извадете отново, за да проверите нивото на маслото.

Ако нивото на маслото е на маркировката за минимум, незабавно добавете масло. Вижте **Капацитети и спецификации** (стр. 270)

Не използвайте допълнителни добавки за моторно масло, тъй като те са ненужни и могат да доведат до повреда на двигателя, която може да не се покрива от Гаранцията на Вашето превозно средство.

Бележка: *Уверете се, че нивото на маслото е между маркировките за минимум и максимум.*

Бележка: *Разходът на масло при новите двигатели достига нормалното си ниво след около 5,000 km (3,000 mi).*

Добавяне на моторно масло

ПРЕДУПРЕЖДЕНИЯ

Добавяйте масло само когато двигателят е студен. Ако двигателят е горещ, изчакайте 10 минути, за да се охлади.

Не сваляйте капачката от отвора за наливане на масло, когато двигателят работи.

Почистете зоната около капачката за отвора на гърловината за наливане на масло, преди да я свалите.

За да долеете моторно масло, направете следното:

1. Свалете капачката от отвора на гърловината за наливане на масло. Вижте **Техническа поддръжка** (стр. 203).
2. Добавете моторно масло, което отговаря на спецификациите на Ford. Вижте **Капацитети и спецификации** (стр. 270).
3. Върнете на мястото й капачката за отвора на гърловината за наливане на масло. Завийте я в посока на часовниковата стрелка, докато усетите голямо съпротивление.

Бележка: *Не добавяйте масло над маркировката за максимум. Нива на маслото над маркировката за максимум могат да причинят повреда на двигателя.*

Бележка: *Веднага попийте всяка разлята течност с абсорбираща кърпа.*

ВРЪЩАНЕ НА ИНДИКАТОРА ЗА СМЯНА НА МАСЛО В ИЗХОДНО ПОЛОЖЕНИЕ – 2.0L ДИЗЕЛ

Върнете в изходно положение системата за мониторинг на живота на маслото, само след смяна на моторното масло и масления филтър.

Използвайте органите за управление на информационния дисплей на волана, за да върнете в изходно положение индикатора за смяна на масло.

От основното меню превъртете до:

Съобщение	Действие
Settings (Настройки)	Разширете менюто и след това превъртете до следващата точка от менюто.
Convenience (Удобство)	Разширете менюто и след това превъртете до следващата точка от менюто.
Oil Life Reset (Връщане в изходно положение на показанията за живота на маслото)	Натиснете и задръжте бутона **ОК**, докато клъстерът контролно-измервателни уреди покаже следващото съобщение.
Задръжте ОК, за да върнете в изходно положение	Връщане в изходно положение на показанията за живота на маслото.

ВРЪЩАНЕ НА ИНДИКАТОРА ЗА СМЯНА НА МАСЛО В ИЗХОДНО ПОЛОЖЕНИЕ – 2.2L ДИЗЕЛ

Връщане в изходно положение на Системата за мониторинг на живота на маслото

Само след смяна на моторното масло и масления филтър, върнете в изходно положение системата за мониторинг на живота на маслото.

1. Включете запалването. Не стартирайте двигателя. За превозни средства с бутонен старт, натиснете и задръжте стартовия бутон за две секунди без да натискате педала на спирачката. Не стартирайте двигателя.
2. Едновременно натиснете педалите на газта и спирачката.
3. Задръжте педалите на газта и спирачката натиснати докрай.
4. Съобщение, което потвърждава, че се извършва връщане в изходно положение, се показва след три секунди.
5. Съобщение, което потвърждава, че връщането в изходно положение е завършено, ще се покаже след 25 секунди.
6. Освободете педалите на газта и спирачката.
7. Съобщение, което потвърждава, че връщането в изходно положение е завършено, няма повече да се показва.
8. Изключете запалването. За превозни средства с бутонен старт, натиснете стартовия бутон, за да изключите запалването.

ОХЛАЖДАЩ ВЕНТИЛАТОР ЗА ДВИГАТЕЛЯ

ПРЕДУПРЕЖДЕНИЕ

Дръжте ръцете и облеклото си на разстояние от охлаждащия вентилатор за двигателя.

При определени условия, охлаждащият вентилатор за двигателя може да продължи да работи за няколко минути след като сте изключили Вашето превозно средство. Това може да се случи при ниски температури на околната среда и независимо от температурата на охлаждащата течност на двигателя, например къси пътувания или ниски температури на охлаждащата течност. Вижте **Филтър за твърди частици** (стр. 116).

ПРОВЕРКА НА ОХЛАЖДАЩАТА ТЕЧНОСТ ЗА ДВИГАТЕЛЯ

ПРЕДУПРЕЖДЕНИЯ

Не изхвърляйте охлаждаща течност за двигателя при битовите отпадъци или в системата на обществената канализация. Използвайте оторизирано съоръжение за обезвреждане на отпадъци.

Не поставяйте охлаждаща течност за двигателя в резервоара за чистачките. Ако бъде напръскана върху предното стъкло, охлаждаща течност за двигателя може да затрудни видимостта през стъклото.

E170684

Уверете си, че нивото на охлаждащата течност е между маркировките **MIN** и **MAX** върху резервоара за охлаждаща течност. Ако нивото на охлаждащата течността е на или под маркировката **MIN,** незабавно добавете охлаждаща течност.

Концентрацията на охлаждащата течност трябва да се поддържа между 48% до 50%, което отговаря на точка на замръзване между – 30 °F (-34 °C) и – 34 °F (-37°C).
Бележка: *Охлаждащата течност се разширява, когато е гореща. Нивото й може да превиши маркировката **MAX**.*

Бележка: *Не използвайте добавки за спиране на течове, уплътнители за охладителни системи или неспецифични добавки, тъй като те могат да причинят повреда на системите за охлаждане или загряване на двигателя.*
Добавяне на охлаждаща течност

ПРЕДУПРЕЖДЕНИЯ

Не сваляйте капачката на резервоара за охлаждаща течност, когато двигателят работи или е горещ.

Добавяйте охлаждаща течност само когато двигателят е студен. Ако двигателят е горещ, изчакайте 10 минути, за да се охлади двигателя.

Не позволявайте на течността да направи контакт с Вашите кожа или очи. Ако това се случи, веднага изплакнете засегнатото място с много вода и се свържете с лекар.

Неразредената охлаждаща течност е запалима и може да се запали, ако попадне върху горещ ауспух.

Ford Motor Company не препоръчва да използвате рециклирана охлаждаща течност за двигателя, тъй като все още няма одобрен от Ford процес за рециклиране.

Не смесвайте охлаждащи течности с различни цветове или различни типове охлаждащи течности във Вашето превозно средство.
Бележка: *Добавете смес от антифриз и вода в съотношение 50/50 или предварително разредена охлаждаща течност за двигателя, която отговаря на правилната спецификация.*
Бележка: *Използвайте течности, които отговарят на спецификациите или на дефинираните изисквания. Използването на други охлаждащи течности може да доведе до повреда, която не се покрива от Гаранцията на Вашето превозно средство. Вижте **Капацитети и спецификации** (стр. 256).*
За да долеете охлаждаща течност в резервоара, направете следното:

1. Свалете капачката на резервоара за охлаждаща течност.
2. Добавете охлаждаща течност до маркировката **MAX**, не препълвайте резервоара.
3. Върнете на мястото й капачката на резервоара за охлаждаща течност. Завъртете я по посока на часовниковата стрелка, докато усетите силно съпротивление.

Бележка: *При спешен случай, можете да добавите вода без охлаждаща течност за двигателя, колкото да стигнете до сервиз на превозното средство.*

Бележка: *Продължителното използване на неправилно разредена охлаждаща течност за двигателя може да причини повреда на двигателя, примерно корозия, прегряване или замръзване*.

ПРОВЕРКА НА ТЕЧНОСТТА ЗА СПИРАЧКАТА И СЪЕДИНИТЕЛЯ

ПРЕДУПРЕЖДЕНИЯ

Не използвайте течност, различна от препоръчаната спирачна течност, тъй като това ще намали ефективността на спирачките. Използването на неправилна течност може да доведе до загуба на контрол върху превозното средство, сериозно нараняване на хора или смърт.

Използвайте само спирачна течност от запечатан контейнер. Замърсяване с мръсотия, вода, петролни продукти или други материали може да доведе до повреда на спирачната система или отказ. Ако не се придържате към това предупреждение може да се стигне до загуба на контрол над превозното средство, сериозно нараняване на хора или смърт.

Не допускайте контакт на течността с кожата или очите Ви. Това може да причини сериозно нараняване на хора. Ако това се случи, незабавно изплакнете засегнатите зони с обилно количество вода и се консултирайте с лекар.

Ниво на течността между маркировките **MAX**и **MIN** е в нормалния работен диапазон и няма нужда да се добавя течност. Ниво на течността, което не е в нормалния работен диапазон, може да компрометира работата на системите на спирачката или съединителя. Вашето превозно средство трябва да бъде проверено веднага.

Вижте **Данни за разхода на гориво** (стр. 273).

Бележка: *Системите на спирачката и съединителя се захранват от един и същи резервоар.*

ПРОВЕРКА НА ТЕЧНОСТТА ЗА КОРМИЛНОТО УПРАВЛЕНИЕ С УСИЛВАТЕЛ

ПРЕДУПРЕЖДЕНИЕ

Не допускайте контакт на течността с кожата или очите Ви. Това може да причини сериозно нараняване на хора. Ако това се случи, незабавно изплакнете засегнатите зони с обилно количество вода и се консултирайте с лекар.

E170664

Ако нивото на течността за кормилното управление с усилвател е между маркировките **MAX** и **MIN**, добавете течност за кормилно управление с усилвател, която отговаря на правилната спецификация. Вижте **Капацитети и спецификации** (стр. 270).

Добавяне на течност за кормилното управлението с усилвател

1. Свалете капачката на отвора за наливане.
2. Добавете течност за кормилно управление с усилвател до маркировката **MAX.** Не препълвайте.
3. Върнете на място капачката на отвора за зареждане. Затегнете я, докато усетите силно съпротивление.

ПРОВЕРКА НА ИНДИКАТОРА ЗА РАБОТАТА НА ГОРИВНИЯ ФИЛТЪР

Ако предупредителната лампа свети, когато двигателят работи, това индицира, че има излишна вода в горивния филтър.

Вижте **Предупредителни лампи и индикатори** (стр. 63).

Това се случва, когато във водосборника на горивния филтър се съберат приблизително 200 ml (7 floz) вода. Вашето превозно средство трябва да бъде проверено възможно най-скоро.

Като алтернатива Вие можете да източите водата от водосборника на горивния филтър. Вижте **Източване на водата от водосборника на горивния филтър** (стр. 217).

ПРОВЕРКА НА ТЕЧОСТТА ЗА ЧИСТАЧКИТЕ

Бележка: *Резервоарът захранва системите на предните и задните чистачки.*

Когато добавяте течност, използвайте смес от течност за чистачки и вода, за да я предпазите от замръзване в студено време и да подобрите почистващата й способност. Ние Ви препоръчваме да използвате само висококачествена течност за чистачки.

За информация относно разреждането на течността, следвайте инструкциите на производителя.

ИЗТОЧВАНЕ НА ВОДАТА ОТ ВОДОСБОРНИКА НА ГОРИВНИЯ ФИЛТЪР – 2.0L ДИЗЕЛ

ПРЕДУПРЕЖДЕНИЕ

Не изхвърляйте гориво при битовите отпадъци или в системата на обществената канализация. Използвайте оторизирано съоръжение за обезвреждане на отпадъци.

Вие трябва да източите водата от водосборника на горивния филтър, когато предупредителната лампа свети или когато на информационния дисплей се появи съобщение.

Това се случва, когато във водосборника на горивния филтър се съберат приблизително 200 ml (7 floz) вода. Ако игнорирате предупредителната лампа, водата може да попадне в системата и може да причини повреда, която не се покрива от Гаранцията на Вашето превозно средство.

Източване на водата от водосборника на горивния филтър

1. Свържете тръбичка към изпускателната пробка и поставете края на тръбичката в подходящ контейнер.
2. Завъртете изпускателната пробка в посока обратна на часовниковата стрелка, докато спре. Не използвайте никакви инструменти, за да развиете изпускателната пробка. Източете водата от водосборника на горивния филтър в подходящ контейнер. Не използвайте повторно горивото, източено от водосборника на горивния филтър.
3. Затегнете изпускателната пробка, завъртете я в посока на часовниковата стрелка, докато спре и усетите силно съпротивление. Не използвайте никакви инструменти, за да стегнете изпускателната пробка.
4. Включете запалването за 30 секунди и след това изключете запалването. Повторете операцията шест пъти едно след друго, за да продухате целия останал въздух в горивната система.

ИЗТОЧВАНЕ НА ВОДАТА ОТ ВОДОСБОРНИКА НА ГОРИВНИЯ ФИЛТЪР – 2.2L ДИЗЕЛ

ПРЕДУПРЕЖДЕНИЕ

Не изхвърляйте гориво при битовите отпадъци или в системата на обществената канализация. Използвайте оторизирано съоръжение за обезвреждане на отпадъци.

1. Свържете тръбичка към изпускателната пробка и поставете другия край на тръбичката в подходящ контейнер.
2. Развийте изпускателната пробка с едно или две завъртания и дайте възможност на водата да изтече.
3. Стегнете изпускателната пробка, докато усетите силно съпротивление.

Бележка*: Изпускателната пробка ще се изкачи, докато отваряте.*

Бележка: *За да източите водата от водосборника на горивния филтър, осигурете достъп до долната страна на Вашето превозно средство.*

Бележка: *Добавяйте само гориво, което отговаря на спецификацията на Ford. Вижте* ***Гориво и зареждане****(стр. 107).*

Когато стартирате двигателя, индикаторната лампа за вода в горивото изгасва след кратък период от време.

СМЯНА НА АКУМУЛАТОРНА БАТЕРИЯ 12 V

Сваляне на батерията

ПРЕДУПРЕЖДЕНИЯ

Вие трябва да замените батерията на Вашето превозно средство с такава, която има същата спецификация.

Уверете се, че кутията на батерията е добре уплътнена.

Батерията на Вашето превозно средство е тежка; внимавайте, когато я повдигате и сваляте.

Бележка: *Ако имате седалки с подгряване и батерията няма заряд, стартирайте Вашето превозно средство от външен източник, за да преместите седалката. Вижте* ***Стартиране на превозното средство от външен източник*** *(стр. 170).*

Бележка: *Когато е необходимо, трябва отново да програмирате аудио системата, като използвате keycode.*

Батерията се намира вътре във Вашето превозно средство, под шофьорската седалка.

1. Повдигнете шофьорската седалка докрай и плъзнете седалката изцяло напред. Отстранете покривалото на тапицерията, като издърпате халките с пръсти.

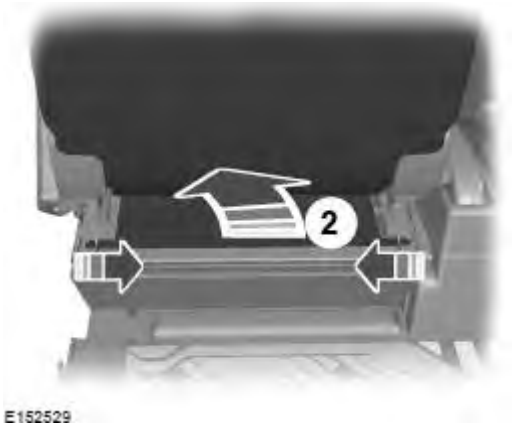

2. Откачете защитното покривало и го пъхнете под седалката.

3. Извадете капачките в края на водачите на седалката от двете страни.
4. Извадете болтовете за ограничаване на хода за регулиране на седалката, намиращи се от двете страни в предната част на седалката.

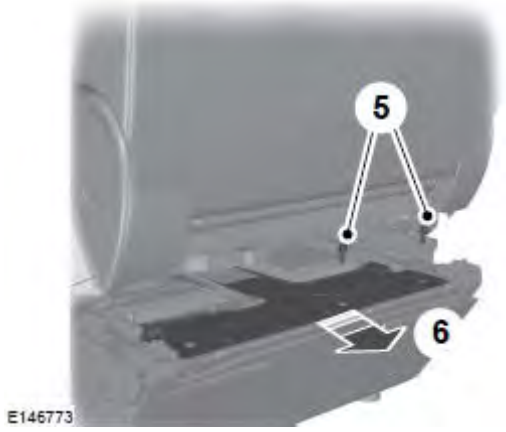

5. Извадете скобата за батерията и болтовете за покривалото.
6. Извадете скобата за батерията и покривалото.

7. Извадете капачките от клемите на батерията и свалете отрицателната клема (-).

8. Извадете клипсовете, закрепващи кабела, от покривалото.

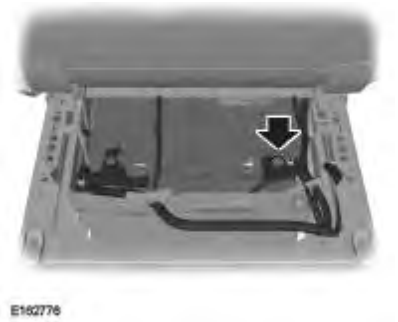

9. Извадете положителната (+) клема и извадете батерията.
10. Преместете втората батерия към задната част на превозното средство. Разкачете клемите на батерията и извадете батерията.

Бележка: *Единичните батерии се монтират в обратен ред в тавата за батериите. Отрицателната клема се намира откъм задната част на превозното средство.*

Инсталиране на батерията

ПРЕДУПРЕЖДЕНИЕ

Уверете се, че сте закрепили сигурно болтовете във водачите на седалката, преди да поставите покривалата.

Направете инсталирането в обратен ред.

ПРОВЕРКА НА ПЕРАТА НА ЧИСТАЧКИТЕ

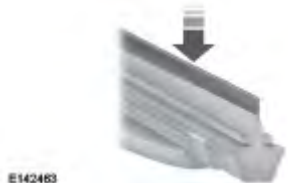

Прокарайте върха на пръстите си по ръба на перото и проверете за наличие на грапавини.

Почистете перата на чистачките с течност за чистачки или с вода като използвате мека гъба или кърпа.

СМЯНА НА ПЕРАТА НА ПРЕДНИТЕ ЧИСТАЧКИ

Бележка: *Не дръжте перото на чистачката, когато повдигате рамото на чистачката*.

Бележка: *Уверете се, че рамото на чистачката не е отскочило обратнокъм стъклото, когато перото на чистачката не е прикрепено.*

1. Повдигнете рамото на чистачката. Натиснете бутона за фиксиране на перото на чистачката.
2. Свалете перото на чистачката.
3. За да инсталирате перото, повторете същата процедура в обратен ред.

Бележка: *Уверете се, че перото на чистачката е фиксирано на място.*

СМЯНА НА ПЕРАТА НА ЗАДНИТЕ ЧИСТАЧКИ

Бележка: *Не дръжте перото на чистачката, когато повдигате рамото на чистачката*.

Бележка: *Уверете се, че рамото на чистачката не е отскочило обратно към стъклото, когато перото на чистачката не е прикрепено.*

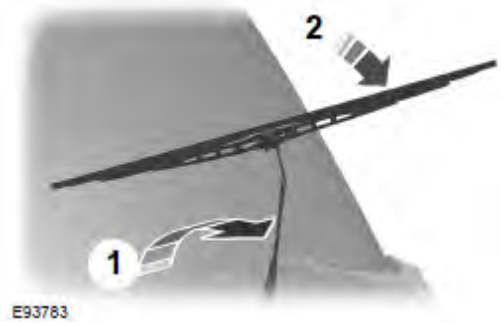

1. Повдигнете рамото на чистачката.
2. Леко завъртете перото на чистачката.

3. Натиснете заключващия клипс на перото на чистачката.

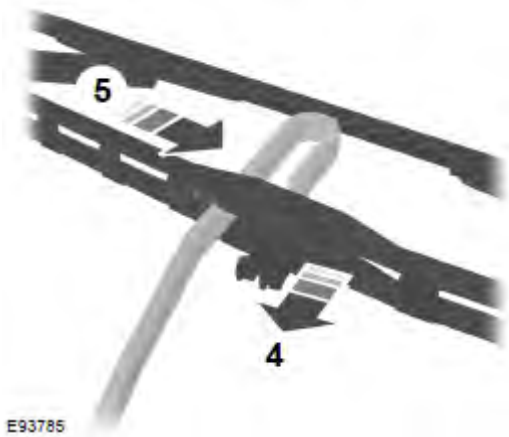

4. Разкачете перото на чистачката от рамото на чистачката.
5. Преместете перото на чистачката настрани.

6. Свалете перото на чистачката.
7. За да инсталирате перото на чистачката, повторете същата процедура в обратен ред.

Бележка: *Уверете се, че перото на чистачката е фиксирано на място.*

СВАЛЯНЕ НА ПРЕДЕН ФАР

ПРЕДУПРЕЖДЕНИЕ

Изключете всички фарове и запалването. Ако не направите това, може да се стигне до сериозно нараняване на хора.

1. Отворете предния капак. Вижте **Отваряне и затваряне на предния капак** (стр. 204).

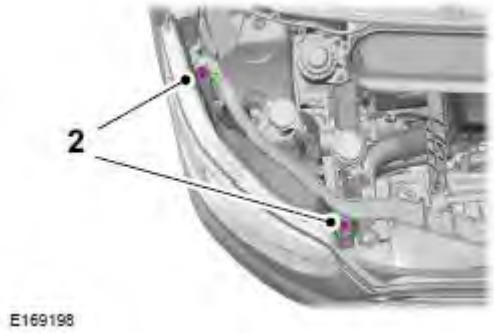

2. Извадете винтовете.

3. Издърпайте предния фар към предната част на Вашето превозно средство, за да го разкачите от неговите фиксиращи точки и след това повдигнете предния фар нагоре.

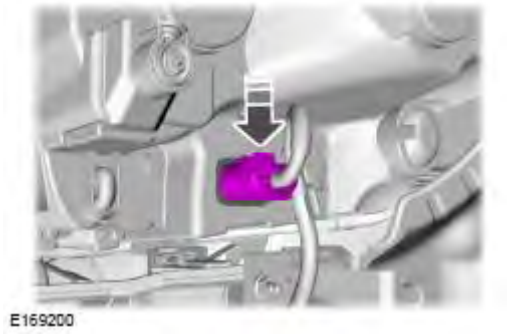

4. Разкачете електрическите конектори.

Бележка: *Когато инсталирате предния фар, уверете се, че правилно сте свързали електрическия конекттор.*

Бележка: *Когато инсталирате предния фар, уверете се, че правилно сте използвали неговите фиксиращи точки.*

СМЯНА НА КРУШКА

ПРЕДУПРЕЖДЕНИЯ

Изключете всички фарове и запалването. Ако не направите това, може да се стигне до сериозно нараняване на хора.

Крушките се нагорещяват при употреба. Оставете ги да изстинат преди да ги извадите.

Използвайте крушки с правилната спецификация. Вижте **Таблица със спецификации на крушките** (стр. 229).

Следващите инструкции обясняват как да бъде свалена крушка. Инсталирането става в обратен ред, освен ако не е посочено нещо друго.

Бележка: *LED крушките не могат да бъдат сервизно обслужвани. Свържете се с оторизиран дилър.*

Преден фар

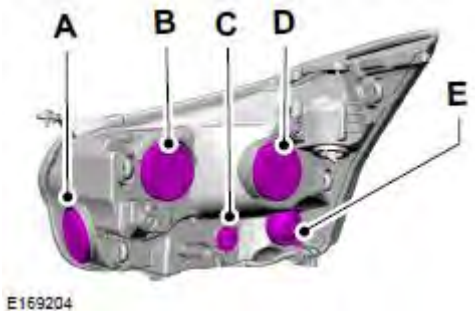

A. Лампа-указател на завиването
B. Лампа за дневна светлина и предни фарове за дълги светлини
C. Индикатор за посока
D. Преден фар за къси светлини
E. Странична лампа

Бележка: *Може да Ви се наложи да свалите защитното покритие, за да имате достъп до крушката.*

Странична лампа

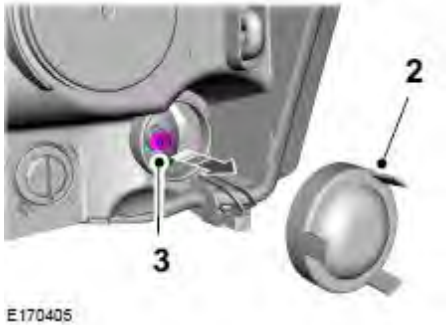

1. Свалете предния фар. Вижте **Сваляне на преден фар** (стр. 223).
2. Свалете защитното покритие.
3. Извадете държача на крушката, като го издърпате право напред. Заменете крушката.

Индикатор за посока

Свалете предния фар. Вижте **Сваляне на преден фар** (стр. 223).

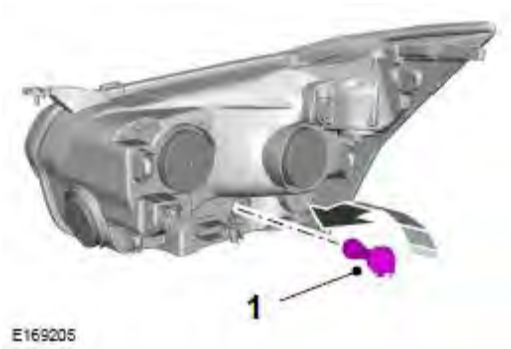

1. Завъртете държача на крушката в посока обратна на часовниковата стрелка и го извадете.
2. Натиснете крушката навътре и я завъртете в посока обратна на часовниковата стрелка, за да я извадите.

Преден фар за къси светлини

Свалете предния фар. Вижте **Сваляне на преден фар** (стр. 223).

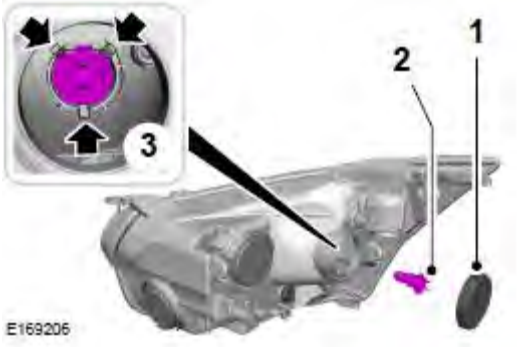

1. Свалете защитното покритие.
2. Разкачете електрическия конектор.
3. Издърпайте крушката право напред покрай задържащия клипс.

Бележка: *Не докосвайте стъклото на крушката.*

Преден фар за дълги светлини

1. Свалете предния фар. Вижте **Сваляне на преден фар**(стр. 223).

2. Свалете защитното покритие.
3. Завъртете крушката в посока обратна на часовниковата стрелка и я извадете.

Бележка: *Не докосвайте стъклото на крушката.*

Бележка: *Не можете да разделите крушката от държача на крушката.*

Лампа-указател на завиването

Свалете предния фар. Вижте **Сваляне на преден фар** (стр. 223).

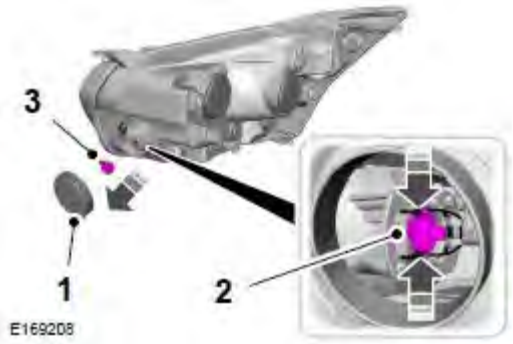

1. Свалете защитното покритие.
2. Разкачете електрическия конектор и освободете клипса.
3. Извадете крушката.

Бележка: *Не докосвайте стъклото на крушката.*

Страничен повторител

1. Извадете голямото огледално стъкло. Наклонете огледалното стъкло изцяло нагоре, издърпайте стъклото към Вас от отдолу.
2. Извадете малкото огледално стъкло. Наклонете огледалното стъкло изцяло надолу, издърпайте стъкло към Вас отгоре.
3. Извадете винтовете.
4. Извадете лещите на лампата.
5. Извадете крушката.

Предни фарове за мъгла

1. Разкачете електрическия конектор.

2. Завъртете държача на крушката в посока обратна на часовниковата стрелка и го извадете.

Бележка: *Не можете да отделите крушката от нейния държач.*

Задни фарове

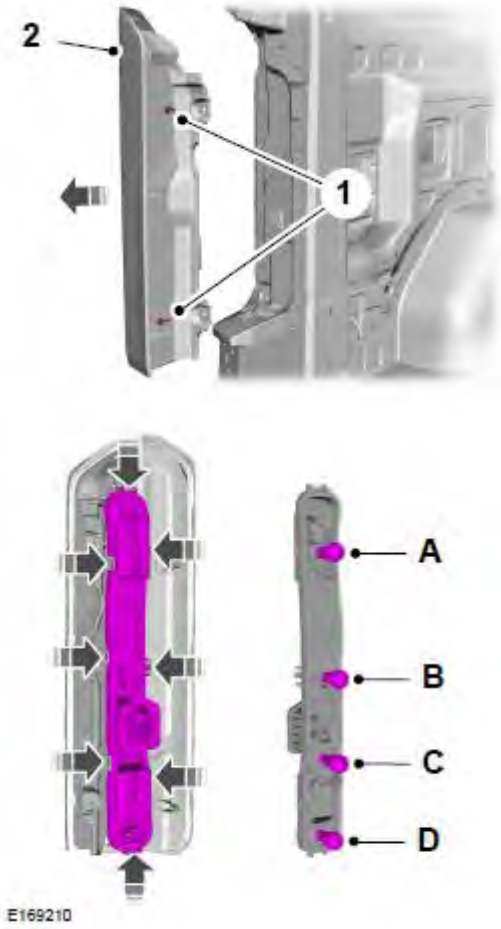

A. Лампа за задни и спирачни светлини
B. Индикатор за посока
C. Лампа за заден ход
D. Лампа на фар за мъгла

1. Извадете винтовете.
2. Извадете лампата и откачете държача на крушката.
3. Натиснете крушката навътре и я завъртете в посока обратна на часовниковата стрелка, за да я извадите.

Лампа за спирачни светлини, монтирана високо в центъра

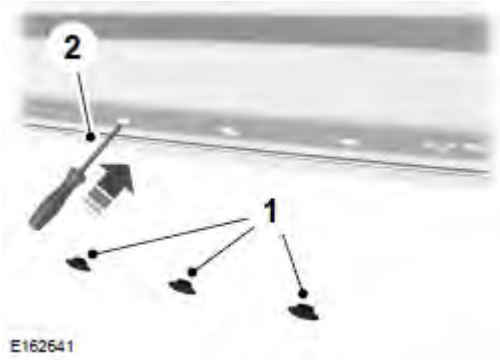

1. Свалете гумените уплътнители.

Бележка: *Ако е монтиран, най-напред свалете облицовъчния панел.*

2. Като използвате отвертка, леко натиснете клипсовете, за да освободите лампата.

3. Внимателно извадете лампата.
4. Извадете крушката.

Бележка: *LED-лампите не могат да бъдат сервизно обслужвани. Свържете се с оторизиран дилър.*

Плафон за регистрационната табела

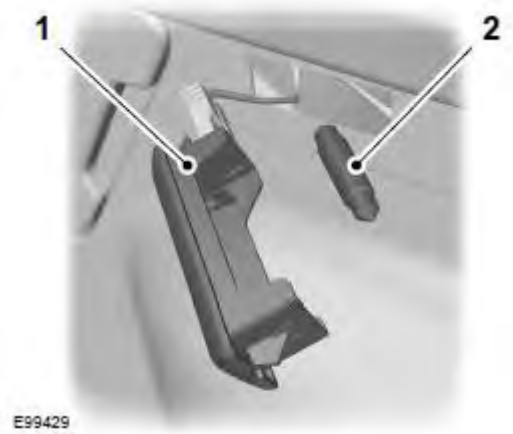

1. Внимателно извадете лампата.
2. Извадете крушката.

Интериорна лампа

Лампи на входа

1. Внимателно извадете лампата.
2. Извадете крушките.

Превозни средства със сензори в купето

1. Внимателно извадете лещите.
2. Извадете крушката.

Лампи за четене

Превозни средства със сензори в купето

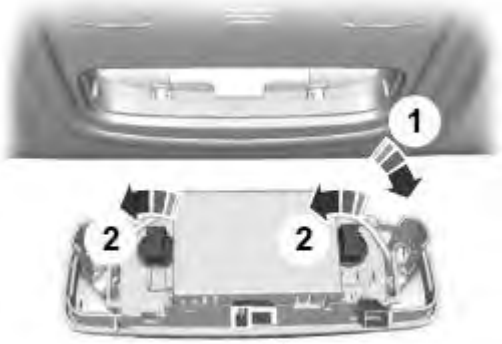

E72786

1. Внимателно извадете лампата.
2. Завъртете държача на крушката в посока обратна на часовниковата стрелка и го извадете.

E73939

3. Извадете крушката.

Превозни средства без сензори в купето

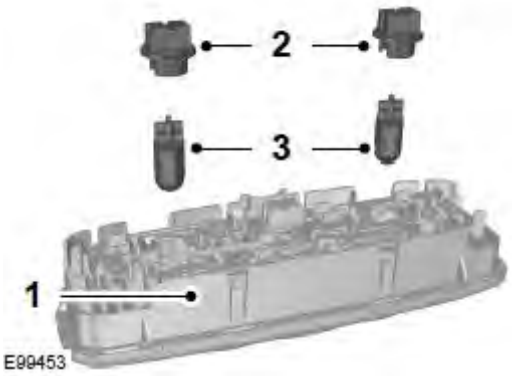

E99453

1. Внимателно извадете лампата.
2. Завъртете държача на крушката в посока обратна на часовниковата стрелка и го извадете.
3. Извадете крушката.

Лампа на сенника с огледало

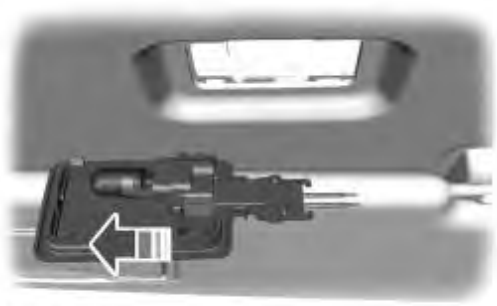

E72785

1. Внимателно извадете лампата.
2. Извадете крушката.

ТАБЛИЦА СЪС СПЕЦИФИКАЦИИ НА КРУШКИТЕ

Екстериорни лампи

Лампа	Спецификация	Мощност (W)
Странични габаритни светлини на каросерията	W5W	5
Лампа за спирачни и задни светлини	P21/5W	21/5
Лампа за спирачни светлини, монтирана високо в центъра	W16W	16
Задни габаритни светлини на автомобил-шаси	W5W	5
Лампа-указател на завиването	H1	55
Преден индикатор за посока	PY21W	21
Преден фар за мъгла	H11	55
Предна странична лампа	W5W	5
Фар за дълги светлини и за дневни светлини	H15	55/15
Лампа за регистрационната табела	W5W	5
Фар за къси светлини	H7	55
Заден индикатор за посока	PY21W	21
Заден фар за мъгла	P21W	21
Лампа за заден ход	P21W	21
Контурни светлини на покрива	W5W	5
Страничен повторител – голяма мощност	W16W	16
Страничен повторител – малка мощност	W5W	5

Бележка: *Ако имате превозно средство, с монтирани LED-лампи, тези лампи не подлежат на сервизно обслужване; свържете се с оторизиран дилър, ако те се повредят.*

Интериорни лампи

Лампа	Спецификация	Мощност (W)
Предна интериорна лампа	W6W	6
Предна интериорна лампа – с аларма категория 1	Festoon	6
Лампа за багажното отделение	211 Festoon	10
Лампа за четена на карта	W6W	6
Лампа на входа за страничната врата	211 Festoon	10

Бележка: *Ако имате превозно средство, с монтирани LED-лампи, тези лампи не подлежат на сервизно обслужване, свържете се с оторизиран дилър, ако те се повредят.*

Грижи за превозното средство

ПОЧИСТВАНЕ НА ПРЕВОЗНОТО СРЕДСТВО ОТВЪН

Бележка: *Ако използвате автомивка с цикъл за пастиране, не забравяйте да премахнете ваксата от предното стъкло и перата на чистачките.*
Бележка: *Преди да ползвате една автомивка, проверете дали тя е подходяща за Вашето превозно средство.*
Бележка: *Някои автомивки използват вода под високо налягане. В резултат на това водни капчици могат да проникнат вътре във Вашето превозно средство и могат да повредят някои части на превозното средство.*
Бележка: *Свалете антената преди да използвате автоматична автомивка.*
Бележка: *Изключете вентилатора за отоплителя, за да не се замърси филтъра за чист въздух.*

Препоръчваме да измивате Вашето превозно средство с гъба и хладка вода, с добавен към нея автошампоан.

Почистване на предните фарове

Бележка: *Не търкайте лещите на фаровете или не използвайте абразивни материали, алкохолни или химически разтворители, за да ги почистите.*

Бележка: *Не забърсвайте фаровете, ако са сухи*.

Почистване на задното стъкло

Бележка: *Не търкайте вътрешната страна на задното стъкло или не използвайте абразивни материали или химически разтворители, за да го почистите.*

Използвайте чиста кърпа, която не отделя власинки, или влажна гюдерия, за да почистите вътрешната страна на задното стъкло.
Почистване на декоративни хромирани елементи
Бележка: *Не използвайте абразивни материали или химически разтворители. Използвайте сапунена вода.*

Бележка: *Не използвайте почистващ препарат върху горещи повърхности и не оставяйте почистващ препарат върху хромирани повърхности за по-продължително време от препоръчаното.*

Бележка: *Почистващите препарати от промишлен клас (за тежки условия на работа) или почистващите химикали, могат да причинят повреда с течение на времето.*

Почистване на залепени ивици или графики (ако са налични)

За препоръчване е Вашето превозно средство да се измива ръчно, но е възможно и измиване с вода под налягане при следните условия:

- Не използвайте вода под налягане, по-голямо от 14,000 кPa(2,000 psi).
- Не използвайте вода, по-топла от 82 ^{o}C (179 ^{o}F).
- Използвайте струи с широк ъгъл на струята (40 ^{o}).
- Дръжте дюзата на разстояние 305 mm (12 in) и под ъгъл 90 ^{o} спрямо повърхността на Вашето превозно средство.

Бележка: *Ако държите дюзата на уредбата за миене с вода под налягане под ъгъл спрямо повърхността на превозното средство, това може да повреди графиките и да причини отлепване на краищата от повърхността на превозното средство.*

Предпазване на лаково-бояджийското покритие на каросерията

Ние препоръчваме да пастирате боядисаните повърхности веднъж или два пъти годишно.

Бележка: *Не полирайте Вашето превозно средство при силна слънчева светлина.*

Бележка: *Не допускайте полир-пастата да се допира до пластмасови повърхности. Възможно е след това да се почиства трудно.*

Бележка: *Не нанасяйте полир-паста на предното или задното стъкло. Това може да предизвика шум от работещите чистачки и да се влоши качеството на почистването.*

ПОЧИСТВАНЕ НА ПРЕВОЗНОТО СРЕДСТВО ОТВЪТРЕ

Бележка: *Не позволявайте ароматизатори и дезинфектанти за ръце да се разлеят по вътрешните повърхности. Ако нещо се разлее, незабавно го избършете. Повредата може да не се покрива от Вашата гаранция.*

Бележка: *Не използвайте домакински почистващи препарати или препарати за почистване на стъкло, които могат да оставят петна и да обезцветят тъканите, както и да се отразят на огнезащитната способност на материалите на седалките.*
Бележка: *Препоръчваме Ви да използвате дестилирана вода за почистването.*
Тъкани, килими, платнени седалки, декоративни елементи и стелки за пода
Бележка: *Не допускайте повърхностите да се намокрят много.*

Бележка: *За да избегнете появата на петна или обезцветяване, почиствайте цялата повърхност.*

За да почистите:

- Отстранете прахта и падналите боклуци с прахосмукачка или четка.
- Избършете повърхността с мек парцал, навлажнен с разтвор на вода и мек сапун. Подсушете зоната с чист, мек парцал.
- Ако върху тъканта се оформи кръг след като петното бъде почистено, веднага почистете цялата зона, но не намокряйте много, иначе кръгът ще остане.

Предпазни колани

ПРЕДУПРЕЖДЕНИЯ

Не използвайте почистващи разтворители, избелващи средства или багрилни вещества върху предпазните колани на превозното средство, тъй като тези действия могат да отслабят тъканта на колана.

Ако Вашето превозно средство е оборудвано с въздушни възглавници, монтирани на седалките, не използвайте химически разтворители или силни перилни препарати. Такива продукти могат да замърсят системата на страничната въздушна възглавница и да се отразят на ефективността на страничната въздушна възглавница при катастрофа.

Бележка: *Не използвайте абразивни материали или химически разтворители, за да ги почиствате.*

Бележка: *Не допускайте влага да проникне в механизма на ретрактора на предпазния колан.*

Почистването може да бъде извършено безопасно, като се използва разтвор на вода и мек сапун. Оставете почистените повърхности да изсъхнат естествено, далече от изкуствена топлина.

Кожен интериор (ако е наличен)

Следвайте същата процедура като при почистване на кожени седалки, за да почистите кожените панели с контролно-измервателни уреди и повърхностите на кожената тапицерия в купето.

Велурени тъкани от микро влакна (ако са налични)

Бележка: *Не почиствайте тъканите с пара.*

Бележка: *За да не се образуват петна или да се получи обезцветяване, почистете цялата площ.*

Не използвайте следните продукти:

- Продукти за почистване за кожа
- Почистващи домакински препарати
- Алкохолни разтвори
- Препарати за почистване на петна
- Гланц за обувки

За да почистите:

- Отстранете прахта и боклуците с прахосмукачка.
- Избършете повърхността с мек парцал, навлажнен с разтвор от вода и мек сапун. Подсушете зоната с чист, мек парцал.
- Ако върху тъканта се оформи кръг след като петното бъде почистено, веднага почистете цялата зона, но не намокряйте много, иначе кръгът ще остане.

Екрани на клъстера контролно-измервателни уреди, LCD-екрани и радио-екрани

Бележка: *Не използвайте абразивни материали, алкохолни разтворители или химически разтворители, за да почиствате екраните на клъстера контролно-измервателни уреди, LCD-екраните или радио екраните. Тези почистващи продукти могат да повредят екраните.*

Почиствайте панела с контролно-измервателни уреди и лещите на клъстера контролно-измервателни уреди с чист мек и навлажнен парцал, а след това използвайте чист, сух и мек парцал, за да подсушите тези зони.

Задни стъкла

Бележка: *Не използвайте никакви абразивни материали, за да почиствате отвътре задните стъкла.*

Бележка: *Не залепвайте стикери или етикети от вътрешната страна на задните стъкла.*

Секции за съхранение, държачи за чаши и пепелници

За да ги почистите:

- Извадете всички изваждащи се вложки.
- Избършете повърхността с мек парцал, навлажнен с разтвор на вода и мек сапун. Подсушете зоната с чист, мек парцал.

ПОПРАВКИ НА МИНИМАЛНИ ПОВРЕДИ НА ЛАКОВО-БОЯДЖИЙСКОТО ПОКРИТИЕ

При първа възможност трябва да отстраните повредите по лаково-бояджийското покритие, причинени от камъчета от пътя или минимални драскотини. Оторизираните дилъри разполагат с богат избор от продукти.

Отстранявайте полепналите по превозното средство отвън частици, като птичи екстременти, дървесни сокове, размазани насекоми, петна от смола, сол от пътя и промишлени отпадъци преди да поправите малките повредени боядисани участъци.

Винаги четете и следвайте инструкциите на производителя, преди да използвате продуктите.

ПОЧИСТВАНЕ НА КОЛЕЛАТА

Бележка: *Не нанасяйте почистващи химикали към топли или горещи джанти и капаци.*

Бележка: *Почистващите препарати от промишлен клас (за тежки условия на работа) или почистващите химикали, в комбинация с четка за отстраняване на прахта и мръсотията от спирачките, след известно време могат да разрушат прозрачното финишно покритие.*

Бележка: *Не използвайте почистващи препарати за колела на базата на флуороводородна киселина или с висок процент сода каустик, стоманена вълна, горива или силни домакински почистващи препарати.*

Бележка: *Ако възнамерявате да паркирате Вашето превозно средство за по-продължително време след като сте почистили колелата с почистващ препарат за колела, преди да паркирате, покарайте превозното средство няколко минути. Това ще намали риска от повишена корозия на спирачните дискове, спирачните накладки и повърхностния износоустойчив слой.*

Бележка: *Някои автоматични автомивки могат да причинят повреда на финишния слой на джантите и капаците*.

Колелата от сплави и капаците на колелата са покрити с прозрачно финишно покритие. За да поддържате състоянието им, ние препоръчваме:

- Почиствайте ги ежеседмично с препоръчания почистващ препарат за колела и гуми.
- Използвайте гъба, за да отстраните здраво полепналите отлагания от мръсотия и натрупаната от дисковете на спирачките прах.
- Изплакнете ги старателно с водна струя под налягане, когато приключите с процедурата по почистването.

Препоръчваме Ви да използвате почистващи препарати за колела от сервиз на Ford. Не забравяйте да прочетете и да следвате инструкциите на производителя.

Използването на почистващи препарати, които не са препоръчани, може да доведе до тежки и постоянни козметични повреди.

КОМПЛЕКТ ОКАЧЕНИ АЕРОДИНАМИЧНИ ЕЛЕМЕНТИ (ако са налични)

Разстоянието между долната страна на Вашето превозно средство и земята е по-малко от това при други модели. Карайте с повишено внимание, за да избегнете повреда на Вашето превозно средство.

Колела и гуми

ОБЩА ИНФОРМАЦИЯ

На отвора на вратата за шофьора има стикер с данни за налягането в гумите.

Проверете и напомпайте гумите при температура на околната среда, близка до тази, при която възнамерявате да карате Вашето превозно средство, когато гумите са студени.

Бележка: *Редовно проверявайте налягането в гумите, за да оптимизирате икономията на гориво.*

Бележка: *Използвайте само колела и гуми с одобрени размери. Използването на други размери би повредило Вашето превозно средство и ще направи невалидно Националното одобрение на типа.*

Бележка: *Ако промените диаметъра на гумите спрямо този, който е монтиран в завода, скоростомерът може да не показва правилната скорост. Закарайте Вашето превозно средство при оторизиран дилър, за да бъде препрограмирана системата за мениджмънт на двигателя.*

КОМПЛЕКТ ЗА ЗАЛЕПВАНЕ И НАПОМПВАНЕ НА ГУМИ

ПРЕДУПРЕЖДЕНИЕ

Собственици на кемпери (дом на колела) трябва да спазват отделните инструкции, издадени с комплекта за временна мобилност.

Вашето превозно средство може да няма резервно колело и гума. В такива случаи то ще бъде доставено с комплект за временна мобилност, който се използва за поправка само на една повредена гума.

Компресорът се намира в жабката. Флаконът с уплътнител се намира в зоната, вдясно от стъпалото.

Бележка: *Компресорът се намира в багажната зона на превозни средства с контрол на климата отзад.*

Обща информация

ПРЕДУПРЕЖДЕНИЯ

В зависимост от типа и размера на повредата на гумата, някои гуми могат да бъдат залепени само частично или въобще не могат да бъдат залепени. Загубата на налягане в гумата може да се отрази на управлението, водещо до загуба на контрол над превозното средство.

Не използвайте комплекта за временна мобилност, за да залепите повредена преди това гума. Например, когато е карано с мека гума.

Не използвайте комплекта за временна мобилност за поправка на самоносещи гуми.

Не използвайте комплекта за временна мобилност, за да залепите повреда на страничната стена на гумата.

Комплектът за временна мобилност уплътнява повечето продупчвания на гумата с диаметър до 1/4 in (6 mm), за да се възстанови временно мобилността на превозното средство.

Вие трябва да спазвате следните правила, когато използвате комплекта за временна мобилност:

- Карайте внимателно и избягвайте да завъртате волана рязко или да правите маневри при шофирането, по-специално, ако Вашето превозно средство е натоварено тежко или тегли ремарке.
- Продължете Вашето пътуване само до следващото превозно средство или дилър на гуми или карайте на разстояние максимум 125 mi (200 km)
- Не превишавайте максималната скорост от 50 mph (80 km/h).
- Дръжте комплекта за временна мобилност далече от досега на деца.
- Използвайте комплекта за временна мобилност само когато външната температура е между -30 °C и 70 °C (-22°F и 158 °F).

Колела и гуми

Използване на комплекта за временна мобилност

ПРЕДУПРЕЖДЕНИЯ

Паркирайте Вашето превозно средство край пътя, така че да не пречите на движението на трафика или самите Вие да се изложите на риск; поставете предупредителния триъгълник.

Въздухът под налягане може да действа като експлозив или реактивно гориво.

Не оставяйте комплекта за временна мобилност без надзор, докато го ползвате.

Не оставяйте компресора да работи повече от 10 минути.

Трябва да използвате само комплекта за временна мобилност, доставен с Вашето превозно средство.

Преди да използвате комплекта за временна мобилност:

- Приложете спирачката за паркиране.
- Не правете опити да извадите чужд предмет, който е проникнал в гумата, например пирони или винтове.
- Оставете двигателя да работи докато използвате комплекта за временна мобилност. Ако Вашето превозно средство се намира в затворено или лошо вентилирано пространство, използвайте комплекта за временна мобилност с изключен двигател.
- Трябва да смените флакона с уплътнител с нов, преди да изтече срока, който е отбелязан върху горната част на флакона.
- Информирайте всички потребители на това превозно средство, че гумата е била поправена с комплект за временна мобилност. Запознайте ги с приложимите специални условия на шофиране, които трябва да бъдат спазени.

Напомпване на гумата

ПРЕДУПРЕЖДЕНИЯ

Проверете страничната стена на гумата, преди да използвате комплекта за временна мобилност. Ако има някакви пукнатини, издатини или подобни повреди, не започвайте да помпате гумата.

Не заставайте точно встрани на гумата, докато компресорът работи.

Наблюдавайте страничната стена на гумата. Ако се появят някакви пукнатини, издатини или подобни повреди, незабавно изключете компресора и изпуснете гумата, като използвате вентила за изпускане на налягането В.

Уплътнителят съдържа естествен латекс. Не допускайте контакт на уплътнителя с кожата или облеклото. Ако това се случи, незабавно изплакнете засегнатите зони с много вода и се свържете с лекар.

Ако налягането на напомпаната гума не достигне препоръчаното налягане в рамките на 10 минути, вероятно повредата на гумата е доста голяма, за да не е възможна временна поправка. В такъв случай, не продължавайте да карате с тази гума.

Завиването на флакона с уплътнител върху държача на флакона, ще пробие пломбата на флакона с уплътнител. Не развивайте флакона с уплътнител от държача на флакона преди да приключите временната поправка, тъй като ще изтече уплътнител.

Ако усещате тежки вибрации, нестабилно кормилно поведение или шум докато шофирате, намалете Вашата скорост и карайте внимателно до място, където е безопасно да спрете Вашето превозно средство. Направете повторна проверка на гумата и налягането в нея. Ако налягането е по-малко от 44 psi (3 bar) или ако има пукнатини, издатини или аналогични видими повреди, не продължавайте да карате с тази гума.

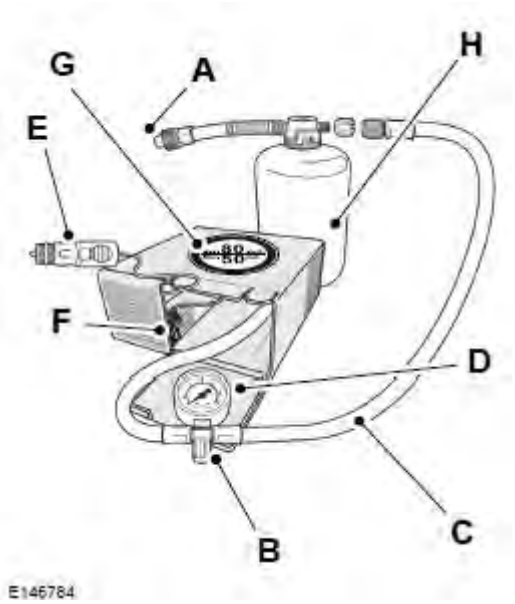

A. Защитна капачка
B. Вентил за изпускане на налягането
C. Маркуч
D. Манометър за налягане
E. Щепсел със захранващ кабел
F. Превключвател на компресора
G. Стикер
H. Флакон с уплътнител

1. Отворете капака на комплекта за временна мобилност.
2. Разлепете стикера **G**, показващ максималната допустима скорост от 50 mph (80 km/h), от флакона с уплътнител и го залепете на панела с контролно-измервателни уреди в полезрението на шофьора. Уверете се, че стикерът не пречи на нищо важно.
3. Извадете маркуча **C** и захранващия кабел с щепсел **E** от комплекта за временна мобилност.
4. Завийте маркуча **C** върху флакона с уплътнител.
5. Свалете капачката на вентила от повредената гума.
6. Свалете защитната капачка **A** от маркуча на флакона с уплътнител и завийте маркуча здраво към вентила на повредената гума.
7. Уверете се, че превключвателят на компресора **F** е в позиция **O**.
8. Вкарайте щепсела **E** в точката за допълнително електрозахранване. Вижте **Точки за допълнително електрозахранване** (стр. 95).
9. Стартирайте двигателя.
10. Поставете превключвателя на компресора **F** в позиция **1**.
11. След минимум две минути преместете превключвателя на компресора **F** в позиция **O** и развийте маркуча **C** от флакона с уплътнител. Развийте маркуча на флакона с уплътнител от вентила на гумата.
12. Завийте маркуча **C** върху вентила на гумата и поставете превключвателя на компресора **F** в позиция 1.
13. Помпайте гумата не повече от 10 минути или до препоръчаното налягане. Поставете превключвателя на компресора **F** в позиция **O** и проверете текущото налягане на гумите с манометъра за налягане **D**. Развийте маркуча **C** от вентила на гумата.
14. Извадете щепсела **E** от точката за допълнително електрозахранване.
15. Уверете се, че комплектът за временна мобилност, капачката на флакона и оранжевата капачка са съхранени безопасно, но все пак лесно достъпни във Вашето превозно средство. Отново ще има нужда от комплекта за временна мобилност, когато проверявате налягането в гумите.
16. Веднага покарайте приблизително 6 мили (10 километра), така че уплътнителят да може да уплътни повредената зона.

Бележка: *Когато помпате в уплътнителя през вентила на гумата, налягането може да се увеличи до 87 psi (6 bar), но след около 30 секунди ще спадне отново.*

ПРЕДУПРЕЖДЕНИЕ

Ако усетите силни вибрации, нестабилно поведение на волана или шумове при шофирането, постепенно намалете Вашата скорост и карайте внимателно до място, където е безопасно да спрете Вашето превозно средство. Проверете отново гумата и налягането в нея. Ако налягането в гумата е по-малко от препоръчаното или ако има някакви напуквания, издатини или аналогични видими дефекти, не продължавайте да карате с тази гума.

Проверка на налягането в гумата

Преди да шофирате, уверете се, че налягането в гумата съответства на препоръчаното налягане на напомпана гума. Вижте **Технически спецификации** (стр. 249). Следете за налягането в уплътнената гума, докато тя бъде заменена.

1. Спрете превозното средство след като сте карали около шест мили (10 километра). Проверете налягането и, ако се налага, коригирайте налягането в повредената гума.
2. Свържете комплекта за временна мобилност и проверете налягането в гумата с манометъра за налягане **D.**
3. Ако налягането на запълнената с уплътнител гума е повече от препоръчаното налягане, нагласете го до препоръчаното налягане. Вижте **Технически спецификации**(стр. 249).
4. Следвайте процедурата за помпане още веднъж, за да напомпате гумата.
5. Отново проверете налягането в гумата с манометъра за налягане **D.** Ако налягането е прекалено високо, намалете налягането в гумата до посоченото налягане, като използвате вентила за изпускане на налягането **B**.
6. Ако налягането в гумата е по-малко от препоръчаното налягане, повторете стъпки 13 до 16 и стъпки 1 до 5 (Проверка на налягането в гумите).
7. Щом като напомпате гумата до необходимото налягане, преместете превключвателя на компресора **F** до позиция **O**, извадете щепсела **E** от точката за допълнително електрозахранване, развийте маркуча на флакона с уплътнител, затегнете капачката на вентила и върнете на мястото й защитната капачка **A**.
8. Шофирайте до най-близкия специалист по гуми, за да направите замяна на повредената гума. Преди гумата да бъде свалена от колелото, информирайте специалиста по гуми, че гумата съдържа уплътнител. Подновете флакона с уплътнител възможно най-скоро, след като веднъж е ползван.

Бележка: *Не забравяйте, че комплектът осигурява само временна мобилност. Регламентите, отнасящи се до поправката, след като е ползван комплект за временна мобилност, могат да се различават за отделните страни. Би трябвало да се консултирате със специалист по гуми, за да получите съвет.*

Празните флакони с уплътнител могат да бъдат изхвърляни заедно с нормалните битови отпадъци. Върнете оставащия уплътнител на оторизиран дилър или го изхвърлете в съответствие с местните регламенти за изхвърляне на отпадъци.

ГРИЖА ЗА ГУМИТЕ

Бележка: *На схемата, предните гуми са показани от лявата страна.*

Гуми без указана посока на въртене

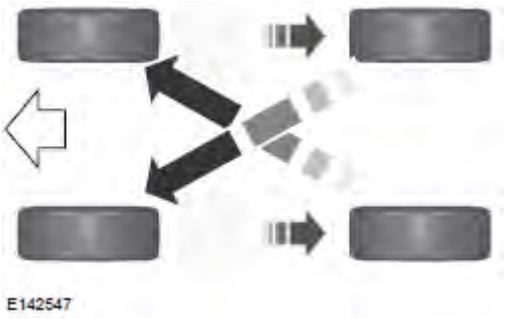

E142547

Гуми с указана посока на въртене

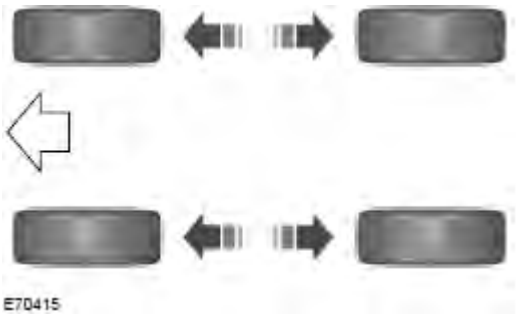

E70415

За да сте сигурни, че предните и задни гуми на Вашето превозно средство се износват равномерно и че ще имат по-дълъг експлоатационен живот, ние Ви препоръчваме да сменяте предните със задните гуми и обратно през редовни интервали между 5,000 km (3,000 mi) и 10,000 km (6,000 mi).

ПРЕДУПРЕЖДЕНИЕ

Не протривайте страничните стени на гумите, когато паркирате.

Ако трябва да се качите на бордюра, направете го бавно и с колела под прав ъгъл спрямо бордюра.

Редовно проверявайте гумите за наличие на срязвания, чужди тела и неравномерно износване на протектора.
Неравномерното износване може да означава, че центроването на колелата е извън спецификацията.

Проверявайте налягането в гумите (включително в резервната гума), когато са студени, на всеки две седмици.

ИЗПОЛЗВАНЕ НА ЗИМНИ ГУМИ

Ако използвате зимни гуми, трябва да ги напомпате до същото налягане в гумите като това, посочено в таблицата за налягане в гумите. Вижте **Технически спецификации** (стр. 249).

ИЗПОЛЗВАНЕ НА ВЕРИГИ ЗА СНЯГ

ПРЕДУПРЕЖДЕНИЯ

Не превишавайте 50 km/h (31 mph).

Не използвайте вериги за сняг по пътища, които не са покрити със сняг.

Монтирайте вериги за сняг само на специфицирани гуми. Вижте **Технически спецификации** (стр. 249).

Ако Вашето превозно средство има тасове на колелата, свалете ги преди да монтирате веригите за сняг.

Бележка: *Използвайте вериги за сняг само на задвижваните колела*.

Ако Вашите превозно средство с предно задвижване има гуми 215/65R16C (серии 290 или 310) или гуми 235/65R16C 115/113 (серии 330, 350 или 370), монтирайте гуми 185/75R16C и джанти 16x5.5J само на **предната част на превозното средство.** Те са налични при оторизиран дилър. Напомпайте гумите до максимално допустимото налягане.

Ако Вашите превозно средство с предно задвижване има гуми 235/65R16C 121/119 (серии 410), монтирайте гуми 195/75R16C и джанти 16x5.5J само на **предната част на превозното средство**.Те са налични при оторизиран дилър. Напомпайте ги до максимално допустимото налягане.

Бележка: *Когато използвате специални колела за вериги за сняг 16x5.5J, Вие трябва да смените нестандартните гайки за колелата от конични на такива с плосък дизайн. Правилните нестандартни гайки за колела са част от специалния комплект колела за използване с вериги за сняг, предлаган от оторизиран дилър.*

Използвайте вериги за сняг само с размер 10 mm (0.4 in) или по-малък.

Ако Вашето превозно средство има двойни задни колела, използвайте вериги за сняг само на външните колела.

Използвайте само ръчно регулиращи се вериги за сняг, за да осигурите стегнато прилягане към гумата.

Не използвайте самозатягащи се вериги за сняг.

Бележка: *Антиблокиращата спирачна система продължава да работи нормално.*

Превозни средства с контрол на стабилността
Когато е включен контрола на стабилността, Вашето превозно средство може да покаже някои необикновени характеристики за шофиране. За да намалите това, изключете контрола на тягата. Вижте **Използване на системата за контрол на тягата** (стр. 132).

СИСТЕМА ЗА МОНИТОРИНГ НА НАЛЯГАНЕТО В ГУМИТЕ

ПРЕДУПРЕЖДЕНИЕ

Системата за мониторинг на налягането в гумите не заменя ръчната проверка на налягането в гумите. Трябва периодично да проверявате налягането в гумите, като използвате манометъра за налягане. Ако не поддържате правилното налягане в гумите, може да нарасне опасността от повреждане на гумите, загуба на контрол, преобръщане на превозното средство и нараняване на хора.

Трябва да проверявате налягането в гумите (включително в резервната гума, когато се използва такава) на всеки две седмици, при студени гуми. Вижте **Колела и гуми** (стр. 234). Налягането в гумите е посочено и на стикера за налягането в гумите (залепен на ръба на вратата за шофьора или на B-колоната).

Като характеристика за подпомагане на шофьора, Вашето превозно средство има система за мониторинг на налягането в гумите.
Предупредителна лампа ще свети, когато една или повече от гумите са с налягане, значително под налягането за напомпана гума. Ако свети предупредителната лампа за ниско налягане в гумата, трябва да спрете превозното средство възможно най-бързо, когато това е безопасно, да проверите гумите и да ги напомпате до правилното налягане.
Каране с меки гуми може да доведе до:

- прегряване на гумата,
- повреда на гумата,
- намалена икономия на гориво,
- намален експлоатационен живот на гумата,
- отражение върху управлението на превозното средство или способността за спиране.

Системата не заменя правилната поддръжка на гумите.
Трябва да поддържате правилното налягане в гумите даже когато ниското налягане не е активирало предупредителната лампа.

Системата за мониторинг на налягането в гумите има индикатор за неизправност на системата, за да Ви предупреди, когато системата не работи правилно. Индикаторът за неизправност и предупредителната лампа за ниско налягане в гумите имат комбинирана функция. Когато системата детектира неизправност, предупредителната лампа ще мига в продължение на около една минута, а след това ще остане да свети. Тази последователност ще се случва всеки път, когато Вие включвате запалването, докато неизправността не бъде отстранена. Системата е открила грешка, която изисква сервизно обслужване.

Когато индикаторът за неизправност свети, системата може да не е в състояние да детектира или да сигнализира за ниско налягане в гумите. Неизправност може да настъпи по ред причини, включително при монтиране на резервна гума или колело, което пречи на системата да функционира правилно. Винаги проверявайте за предупреждения за неизправност на системата за мониторинг на налягането в гумите след като сте сменили една или повече гуми или колела на Вашето превозно средство. Уверете се, че резервните гуми или колела позволяват на системата да функционира правилно. Вижте: **Когато е монтирана временна резервна гума** в този раздел.

Как температурата се отразява на налягането в гумите

При нормални условия на шофиране, налягането в гумите може да се повиши с не-повече от 0.3 bar (4 psi) от ситуация на студен старт.

Ако превозното средство остава неподвижно през нощта и температурата спадне значително в сравнение с дневната температура, налягането в гумите може да спадне с не-повече от 0.2 bar (3psi) при спад на околната температура с 17 °C (63 °F) или повече. Системата детектира спад на налягането значително под правилното налягане за напомпани гуми и предупредителната лампа светва.

Когато помпате гуми

Когато помпате гумите, системата може да не реагира веднага на добавения в гумите въздух.

Помпайте гумите само когато са студени.

Ако предупредителната лампа свети:

- Проверете всяка гума, за да сте сигурни, че гумите не са меки.
- Ако една или повече от гумите са меки, поправете ги, ако е необходимо.
- Проверете налягането в гумите и напомпайте всички гуми до правилното налягане. Вижте **Технически спецификации** (стр. 249).
- Изпълнете процедурата за връщане на системата за мониторинг на налягането в гумите в изходно положение.

Когато сменяте гуми

E142549

Сервизното обслужване на гумите трябва винаги да се извършва от оторизиран дилър.

Бележка: *На всяко ходово колело и гума е монтиран сензор за налягането в гумата, разположен вътре в колелото и кухината за възела на гумата. Сензорът за налягане се свързва към стеблото на вентила. Гумата покрива сензора за налягане и той не се вижда, докато тя не се извади. Внимавайте при смяна на гумата, за да не повредите сензора.*

Когато сменяте колела

Когато сменяте колелата на Вашето превозно средство, системата за мониторинг на налягането в гумите трябва отново да обучи сензорите за налягането в гумите. За да постигнете това, направете следното:

1. Уверете се, че всички гуми са напомпани до правилното налягане. Ако не са, напомпайте ги до правилното налягане. Вижте **Технически спецификации** (стр. 249).
2. Паркирайте Вашето превозно средство за поне 20 минути.

3. Изпълнете процедурата за връщане на системата за мониторинг на налягането в гумите в изходно положение. Вижте **Процедура за връщане на системата за мониторинг на налягането в гумите в изходно положение** по-нататък в този раздел.
4. Системата за мониторинг на налягането в гумите автоматично ще обучи отново сензорите за налягането в гумите когато следващи път шофирате превозното средство в продължение на около 15 минути със скорост над 40 km/h(25 mph).

Запознаване със системата за мониторинг на налягането в гумите

Системата измерва налягането в четирите гуми, с които превозното средство се движи, и изпраща показанията за налягането в гумите до Вашето превозно средство.

Системата детектира по-ниско налягане, когато то е значително по-ниско от правилното налягане и предупредителната лампа свети. Трябва да напомпате гумите до правилното налягане.

Когато е монтирана временна резервна гума

Когато трябва да смените ходово колело и гума с временно резервно колело, системата ще продължава да идентифицира дефект. Това е с цел да Ви се напомни да поправите повреденото ходово колело и гума и да монтирате възела на ремонтираното ходово колело и гума обратно на Вашето превозно средство. За да се възстанови правилната работа на системата, трябва да сте монтирали възела на ремонтираното ходово колело и гума обратно на Вашето превозно средство.

Когато смятате, че системата не работи правилно

Основната функция на системата е да Ви предупреди, когато налягането в гумите е ниско. Тя може да Ви предупреди и когато системата повече не е в състояние да работи правилно. Вижте следващата таблица за информация, свързана със системата:

Предупредителна лампа	Описание	Действие
Постоянно светеща предупредителна лампа	Гума(и) с налягане под специфицираното налягане	1. Проверете дали налягането в гумите е правилно. Вижте **Колела и гуми** (стр. 234). Налягането в гумите е отбелязано и на стикера за налягането в гумите (залепен в края на вратата за шофьора или върху B-колоната). 2. След като напомпате гумите до правилното налягане, трябва да изпълните процедурата за връщане на системата за мониторинг на налягането в гумите в изходно положение. Вижте **Процедура за връщане на системата за мониторинг на налягането в гумите в изходно положение** в този раздел.
	Използва се резервна гума	Ремонтирайте възела на повреденото ходово колело и гума и монтирайте ремонтирания възел на ходовото колело и гума обратно на Вашето превозно средство, за да възстановите правилната работа на системата.
	Неизправност на системата за мониторинг на налягането в гумите	Ако гумите са напомпани правилно и не се използва резервна гума, но предупредителната лампа остава да свети, системата е детектирала грешка, която изисква сервизно обслужване.
Предупредителната лампа, първоначално светеща постоянно, е последвана от мигаща предупредителна лампа	Използва се резервна гума	Ремонтирайте повреденото ходово колело и гума и монтирайте възела на ремонтираното ходово колело и гума обратно на Вашето превозно средство, за да възстановите правилната работа на системата.
	Неизправност на системата за мониторинг на налягането в гумите	Ако гумите са напомпани правилно и не се използва резервна гума, но предупредителната лампа остава да свети, системата е детектирала грешка, която изисква сервизно обслужване.

Процедура за връщане на системата за мониторинг на налягането в гумите в изходно положение

Преглед

Трябва да изпълните процедурата за връщане на системата за мониторинг на налягането в гумите в изходно положение след всяка смяна на гума или корекция на налягането в гумите.

За да поддържате товароносимостта на Вашето превозно средство, необходимо е налягането в предните гуми да е различно от налягането в задните гуми.

Системата активира предупредителна лампа при различно налягане на предните и задните гуми.

Ако гумите са разменени, системата за мониторинг на налягането в гумите трябва да бъде върната в изходно положение, за да заучи новото налягане в гумите. Тя не знае кой сензор къде е и предполага, че сте настроили налягането правилно.

Изпълняване на процедурата за връщане на системата в изходно положение

Включете запалването. Като използвате управлението чрез информационния дисплей, изберете:

Съобщение	Описание и действие
Settings (Настройки)	Натиснете бутона **OK**.
Driver assist (Подпомагане на шофьора)	Натиснете бутона **OK**.
Tire Monitor (Мониторинг на гумите)	Натиснете и задръжте бутона **OK**, докато се появи потвърждение. Като алтернатива, ако Вашето превозно средство има бутон за връщане на система за мониторинг на налягането в гумите в изходно положение, натиснете и задръжте бутона, докато се появи потвърждение.

СМЯНА НА ХОДОВО КОЛЕЛО

ПРЕДУПРЕЖДЕНИЕ

Не монтирайте едновременно повече от едно резервно колело на Вашето превозно средство.

Секретни нестандартни гайки
Можете да получите резервни секретни нестандартни гайки или ключ за секретни нестандартни гайки като използвате референтния номер на сертификата.
Превозни средства с резервно колело
Резервното колело се намира под задната част на Вашето превозно средство.
Бележка: *Превозните средства с комплект за временна мобилност нямат резервно колело. Вижте* ***Комплект за залепване и напомпване на гуми****(стр. 234).*

Ако резервното колело е от същия тип и размер като Вашето ходово колело, можете да монтирате резервното колело и да продължите да шофирате нормално.

Ако резервното колело не е от същия тип и размер, като Вашето ходово колело, на него ще има етикет, показващ ограничението за максимална скорост.

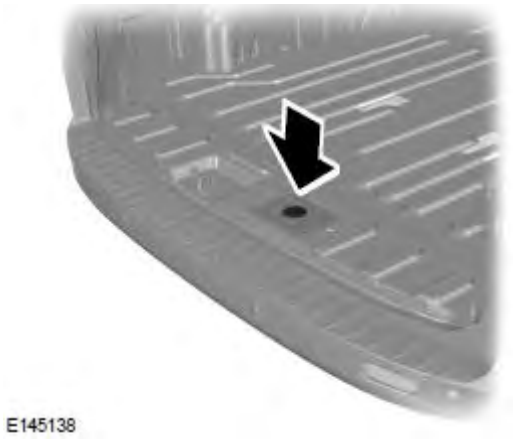

1. Отворете задните врати. Извадете гумения уплътнител и вкарайте плоския край на балонния ключ или късото рамо на ръчката на крика в цокъла. Завъртете в посока обратна на часовниковата стрелка докато резервното колело се допре до земята и кордата се освободи.

E146811

2. Повдигнете капака в края на кордата.

E146812

3. Завъртете кордата на 90 °. Плъзнете кордата през направляващия отвор, за да освободите скобата на резервното колело от крика.

E146813

4. Свалете задържащата гайка, за да освободите скобата на резервното колело.

Крик на превозното средство

ПРЕДУПРЕЖДЕНИЯ

Използвайте само крика, доставен с Вашето превозно средство, когато сменяте колело в аварийна ситуация.

Крикът на превозното средство не трябва да бъде повреден или деформиран, а резбата трябва да бъде смазана и по нея не трябва да има чужди тела.

Никога не поставяйте нищо между крика на превозното средство и земята.

Никога не поставяйте нищо между крика на превозното средство и Вашето превозно средство.

Уверете се, че крикът е вертикален спрямо точката за повдигане с крик, а основата на крика е стъпила на равна основа.

Не работете върху превозното средство, когато крикът е единствената му опора. Ако превозното средство се изплъзне от крика, Вие или някой друг можете да се нараните сериозно.

Бележка: *Превозните средства с комплект за временна мобилност нямат крик за превозното средство или балонен ключ за колела. Вижте* ***Комплект за залепване и напомпване на гуми****(стр. 234).*

Превозни средства със задвижване на предните колела и превозни средства със задвижване на задните колела до T370.

Крикът на превозното средство и балонният ключ за колелата се намират в секцията за съхранение, в зоната на стъпалото отпред, вдясно.

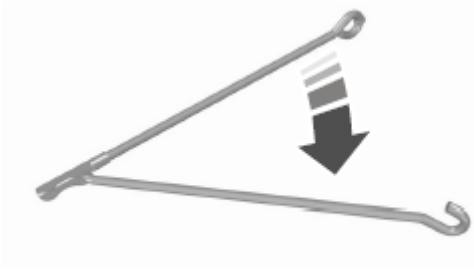

E146837

1. Разгънете ръчката на крика.

E70958

2. Вкарайте куката на ръчката на крика в пръстена върху крика на превозното средство. Вкарайте балонния ключ в края на дръжката на крика и завъртете по часовниковата стрелка, за да повдигнете Вашето превозно средство. Завъртете обратно на часовниковата стрелка, за да спуснете Вашето превозно средство на земята.

Превозни средства със задвижване на задните колела T410 и повече

Крикът на превозното средство се намира под седалката за пътника. Ръчката на крика и балонният ключ за колелата се намират в секцията за съхранение, в зоната на стъпалото отпред, вдясно.

E70959

1. Сглобете дръжката на крика.
2. Вкарайте дръжката на крика върху изпускателния вентил и завъртете по часовниковото стрелка, докато усетите силно съпротивление.
3. Вкарайте ръчката на крика в помпата и помпайте, докато повдигнете Вашето превозно средство. Вкарайте ръчката на крика върху изпускателния вентил и завъртете обратно на часовниковата стрелка, за да свалите Вашето превозно средство на земята.

Предни точки за повдигане с крик

ПРЕДУПРЕЖДЕНИЕ

Трябва да използвате специфицираните точки за повдигане с крик.

Бележка: *Ако Вашето превозно средство е с кондициониране на въздуха отзад, уверете се, че крикът на превозното средство няма да се допре до тръбите на системата за кондициониране на въздуха.*

Превозни средства със задвижване на предните колела и превозни средства със задвижване на задните колела до Т370.

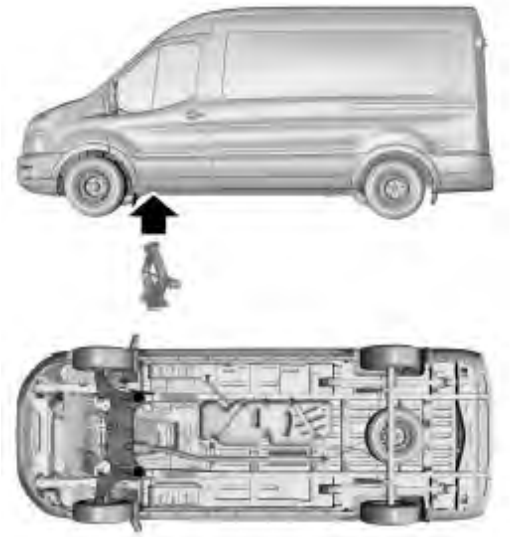

E170180

Поставете главата на крика на превозното средство под монтажните болтове в задната част на предната подрама.

Превозни средства със задвижване на задните колела Т410 и повече

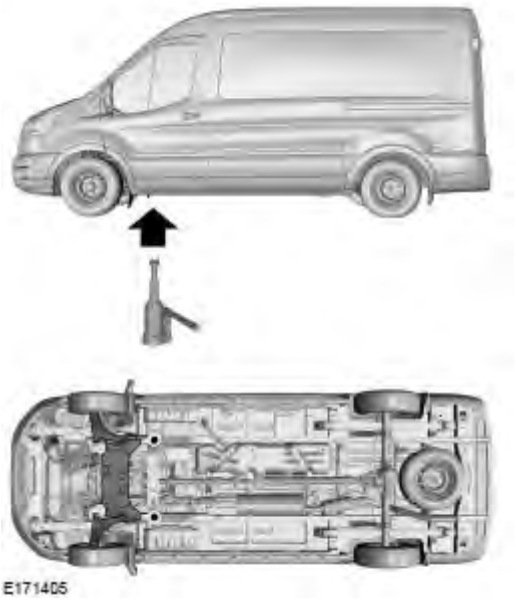

E171405

Поставете главата на крика на превозното средство под издатините в задната част на предната подрама.

Задни точки за повдигане с крик

ПРЕДУПРЕЖДЕНИЕ

Трябва да използвате специфицираните точки за повдигане с крик.

Превозни средства със задвижване на предните колела и превозни средства със задвижване на задните колела до Т370.

E170161

Поставете главата на крика на превозното средство под задния листов ресор директно зад задното колело.

Превозни средства със задвижване на задните колела T410 и повече

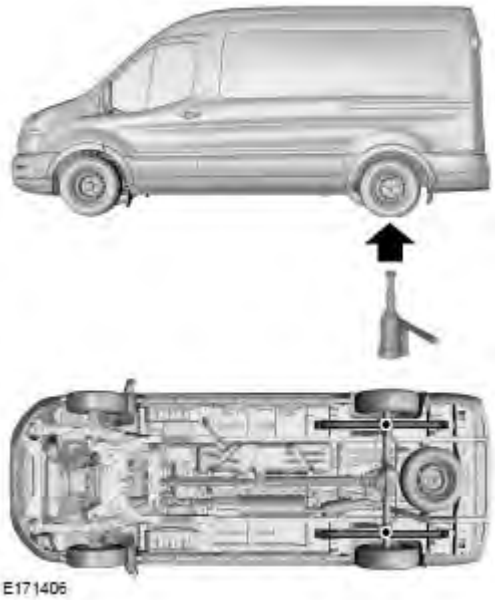

E171406

Поставете главата на крика на превозното средство под задната ос.

Сваляне на ходово колело

ПРЕДУПРЕЖДЕНИЯ

Паркирайте Вашето превозно средство, така, че да не пречите на трафика, или застанете на безопасно място и поставете предупредителния триъгълник.

Изключете запалването и приложете спирачката за паркиране.

Ако Вашето превозно средство е с ръчна скоростна кутия, преместете скоростния лост на първа скорост или на заден ход. Ако превозното средство е с автоматична скоростна кутия, превключете в позиция за паркиране (P).

Уверете се, че всички пътници се намират извън превозното средство.

Уверете се, че Вашето превозно средство е паркирано на твърда и равна основа с предни колела, сочещи право напред.

Подпрете диагонално противоположното колело на колелото със спуканата гума като използвате подходящ блок или клин за колела.
Клин за колела може да има в B-колоната, в секцията за съхранение в зоната на стъпалото отпред, вдясно, или вътре в резервното колело.

Уверете се, че стрелките върху гумите, с указана посока на въртене, сочат в посоката на въртене, когато Вашето превозно средство се премества напред. Ако трябва да монтирате резервно колело и гума, със стрелки, сочещи в обратна посока, гумите трябва да бъдат заменени възможно най-скоро.

1. Вкарайте плоския край на балонния ключ за колелата между джантата и таса на колелото и внимателно свалете таса.
2. Използвайте ключа за секретни нестандартни гайки, за да развиете секретната нестандартна гайка.
3. Развийте останалите нестандартни гайки, но не ги сваляйте.
4. Повдигнете превозното средство, докато колелото и гумата се отделят от земята.
5. Свалете нестандартните гайки и ходовото колело.

Бележка: *Не поставяйте колелата от сплави с лицевата си страна върху земята.*

Монтиране на ходово колело

ПРЕДУПРЕЖДЕНИЯ

Използвайте само колело и гума с одобрения размер. Използването на колело и гума с други размери може да повреди Вашето превозно средство и ще направи невалидно Националното Типово Одобрение. Вижте **Технически спецификации** (стр. 249).

ПРЕДУПРЕЖДЕНИЯ

Уверете се, че по резбата на винта или по повърхността между нестандартните гайки и обикновените гайки няма смазочно вещество (грес или масло). Това би довело до разхлабване на нестандартните гайки по време на шофирането.

Уверете се, че по контактните повърхности на колелото и главината няма чужди тела.

1. Монтирайте колелото.

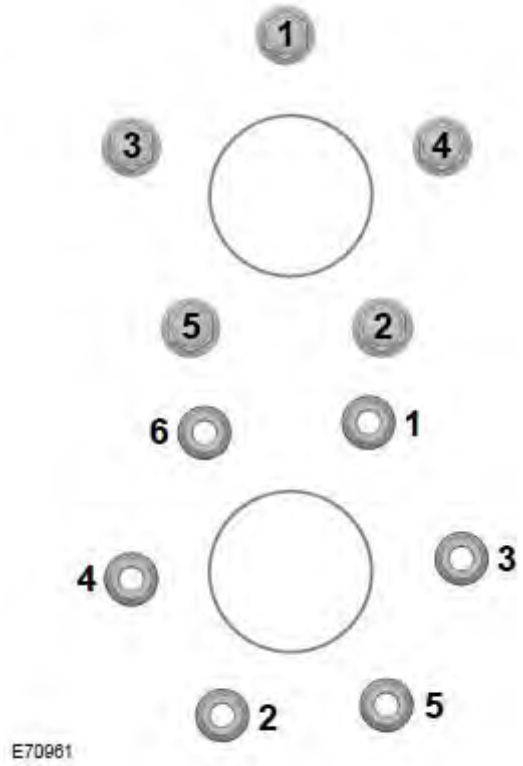

2. Поставете всички нестандартни гайки и ги затегнете частично в посочената последователност.
3. Спуснете Вашето превозно средство на земята и извадете крика.

4. Стегнете докрай всички нестандартни гайки в посочената последователност. Вижте **Технически спецификации**(стр. 249).
5. Монтирайте таса на колелото.

Бележка: *Уверете се, че конусите на нестандартните гайки са срещу колелото.*

Бележка: *Нестандартните гайки на колелата от сплави са подходящи за използване на резервно стоманено колело.*

Бележка: *Ако резервното колело е с различен размер или конструкция спрямо ходовото колело, то трябва да бъде сменено възможно най-бързо.*

Бележка: *Проверете дали нестандартните гайки са затегнати правилно и възможно най-скоро проверете налягането в гумата. Вижте* ***Технически спецификации*** *(стр. 249).*

Прибиране на колелото и крика на превозното средство

Бележка: *Не повдигайте скобата на резервното колело без присъединено към нея колело. Може да възникне повреда на подемния механизъм, ако скобата се спусне без присъединено колело.*

1. Присъединете скобата на резервното колело към колелото, като използвате задържащата гайка.
2. Плъзнете кордата през направляващия отвор и присъединете скобата на резервното колело към крика.
3. Завъртете кордата на 90 градуса и спуснете капака в края на кордата.

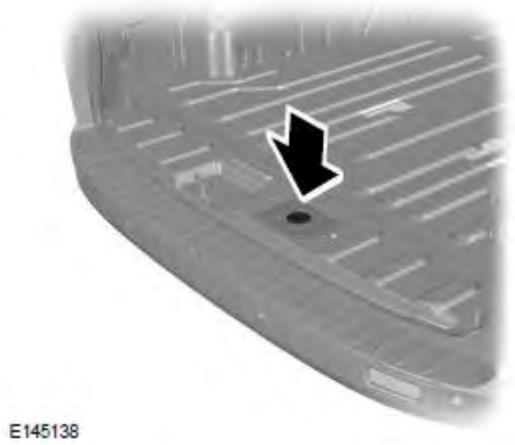
E145138

4. Вкарайте плоския край на балонния ключ за колелото или късото рамо на ръчката на крика в цокъла. Завъртете по часовниковата стрелка, докато усетите силно съпротивление. Уверете се, че колелото е обезопасено.
5. Приберете крика на превозното средство, дръжката на крика и балонния ключ за колелата в определеното за тях място и ги обезопасете с ремъци.

ТЕХНИЧЕСКИ СПЕЦИФИКАЦИИ

Момент за затягане на нестандартни гайки

Тип на колелото	Nm (lb.ft)
Всички	200 (148)

Налягане в гумите (студени гуми)

Ван, комби-ван и комби (задвижване на предните колела)

Тип на превозното средство	Размер на гумата	Предна	Задна
		bar (psi)	bar (psi)
280M	215/65R15C	3.5 (51)	3.3 (48)
280M	215/65R16C	3.7 (54)	3.6 (52)
290M	215/65R15C	3.5 (51)	3.3 (48)
290M	215/65R16C	3.7 (54)	3.6 (52)
310L	215/65R15C	3.75 (54)	3.7 (54)
310L	215/65R16C	4 (58)	4 (58)
310M	215/65R15C	3.5 (51)	3.7 (54)
310M	215/65R16C	3.8 (55)	4 (58)
330L 330M	235/65R16C	3.3 (48)	4 (58)
350L	235/65R16C	3.3 (48)	4.5 (65)
350M	235/65R16C	3.3 (48)	4.2 (61)

Ван, комби-ван и комби (задвижване на задните колела и задвижване на всички колела)

Тип на превозното средство	Размер на гумата	Предна	Задна
		bar (psi)	bar (psi)
310L	235/65R16C	3.3 (48)	3.2 (46)
330S	235/65R16C	3.1 (45)	4 (58)
330S[1]	235/65R16C	3.5 (51)	4 (58)
350L 370L 350L-E Jumbo Превозни средства с максимално натоварване на предната ос 1750 kg	235/65R16C	3.3 (48)	4.5 (65)
350L 370L 370L E	235/65R16C	3.5 (51)	4.5 (65)

Колела и гуми

Тип на превозното средство	Размер на гумата	Предна	Задна
		bar (psi)	bar (psi)
Превозни средства с максимално натоварване на предната ос 1850 kg			
350M Превозни средства с максимално натоварване на предната ос 1750 kg	235/65R16C	3.3 (48)	4.2 (61)
350M Превозни средства с максимално натоварване на предната ос 1850 kg	235/65R16C	3.5 (51)	4.2 (61)
410L ван	235/65R16C	3.5 (51)	5 (73)

[1] Модел със задвижване на всички колела.

Шаси-кабина (задвижване на предните колела)

Тип на превозното средство	Размер на гумата	Предна	Задна
		bar (psi)	bar (psi)
310M	215/65R16C	3.8 (55)	4 (58)
330L 330M	235/65R16C	3.3 (48)	4 (58)
350L 350E-L Jumbo 370M	235/65R16C	3.3 (48)	4.5 (65)
350M	235/65R16C	3.3 (48)	4.2 (61)

Шаси-кабина (задвижване на задните колела)

Тип на превозното средство	Размер на гумата	Предна	Задна
		bar (psi)	bar (psi)
310S	235/65R16C	2.9 (42)	3.2 (46)
330S	235/65R16C	3.1 (45)	4 (58)
330S[1]	235/65R16C	3.5 (51)	4 (58)
350E 350L	235/65R16C	3.3 (48)	4.5 (65)

Колела и гуми

Тип на превозното средство	Размер на гумата	Предна	Задна
		bar (psi)	bar (psi)
350L-E Jumbo 350ELWB-EL Super Jumbo 370M Превозни средства с максимално натоварване на предната ос 1750 kg			
350E 350L 350L-EJumbo 350ELWB-ELSuperJumbo Превозни средства с максимално натоварване на предната ос 1850 kg	235/65R16C	3.5 (51)	4.5 (65)
350M Превозни средства с максимално натоварване на предната ос 1750 kg	235/65R16C	3.3 (48)	4.2 (61)
350M Превозни средства с максимално натоварване на предната ос 1850 kg	235/65R16C	3.5 (51)	4.2 (61)

[1] Модел със задвижване на всички колела.

Бус

Тип на превозното средство	Размер на гумата	Предна	Задна
		bar (psi)	bar (psi)
350M Превозни средства с максимално натоварване на предната ос 1750 kg	235/65R16C	3.3 (48)	4.1 (60)
350M Превозни средства с максимално натоварване на предната ос 1850 kg	235/65R16C	3.5 (51)	4.1 (60)
370M Превозни средства с максимално натоварване на предната ос 1750 kg	235/65R16C	3.3 (48)	4.5 (65)
370M Превозни средства с максимално натоварване на предната ос 1850 kg	235/65R16C	3.5 (51)	4.5 (65)

Колела и гуми

Тип на превозното средство	Размер на гумата	Предна	Задна
		bar (psi)	bar (psi)
410L	235/65R16C	3.4 (49)	4.9 (71)
440LWB-E Jumbo	235/65R16C	3.5 (51)	5.75 (83)
460LWB-E	195/75R16C	4.6 (67)	4 (58)

Ван, комби и шаси-кабина (двойно задно колело)

Тип на превозното средство	Размер на гумата	Предна	Задна
		bar (psi)	bar (psi)
350L 350M 350S 350L-E(с понижена мощност 470) 350L-E Jumbo 350ELWB-EL Super Jumbo	195/75R16C	4.6 (67)	3 (44)
355L 355M 355L-E Jumbo	195/75R16C	4.6 (67)	3 (44)
410L 410L-E Jumbo (с понижена мощност 470)	195/75R16C	4.6 (67)	3.2 (46)
430L 430L-E Jumbo 430ELWB-EL Super Jumbo	195/75R16C	4.6 (67)	3.8 (55)
460 LWB-E Jumbo	195/75R16C	4.6 (67)	3.9 (57)

Колела и гуми

Тип на превозното средство	Размер на гумата	Предна	Задна
		bar (psi)	bar (psi)
470L 470M 470L-E Jumbo 470ELWB-EL Super Jumbo	195/75R16C	4.6 (67)	4.3 (62)
470LWB-E Jumbo Ван/ единична и двойна C/CAB Превозни средства с максимално натоварване на задната ос 3100 kg (само за Австралия и Нова Зеландия)	195/75R16C	4.6 (67)	4 (58)
470LWB-E Super Jumbo Ван/ единична и двойна C/CAB Превозни средства с максимално натоварване на задната ос 3100kg (само за Австралия и Нова Зеландия)	195/75R16C	4.6 (67)	4 (58)

Превозни средства със скелетно шаси (SVO, кемпъри)

Тип на превозното средство	Размер на гумата	Предна	Задна
		bar (psi)	bar (psi)
350L 350L-E Jumbo	235/65R16C	3.5 (51)	4.5 (65)
350M	235/65R16C	3.5 (51)	4.2 (61)
410L 410L-E Jumbo	235/65R16C	3.4 (49)	4.9 (71)

Колела за вериги за сняг

Размер на гумата	Тип превозно средство			
	Задвижване на предните колела	**Задвижване на задните колела**	**Задвижване на задните колела (двойно задно колело)**	**Задвижване на всички колела**
195/75R16C	-	-	Да[1]	-
215/65R15C	Да	-	-	-
215/65R16C	Монтирайте комплект специални сервизни колела с размер на гумите 185/75R16C 104/102	-	-	-
235/65R16C 115/113	Монтирайте комплект специални сервизни колела с размер на гумите 185/75R16C 104/102	Да	-	Да[2]
235/65R16C 121/119	Монтирайте комплект специални сервизни колела с размер на гумите 195/75R16C 107/105	Да	-	Да[2]

[1] Поставете вериги за сняг само на външните гуми.

[2] Поставете вериги за сняг само на задните гуми.

РАЗМЕРИ НА ПРЕВОЗНОТО СРЕДСТВО – БУС, КОМБИ, ВАН

Средна колесна база

Описание на размера	Размер mm (in)
Максимална дължина	5,531 (217.8)
Габаритна широчина включително екстериорните огледала	2,474 (97.4)
Габаритна широчина без екстериорните огледала	2,065 (81.3)
Габаритна височина - ЕС собствено тегло на превозното средство	2,490-2,789 (98.0-109.8)
Колесна база	3,300 (129.9)
Следа отпред	1,732-1,752 (68.2-69.0)
Следа отзад	1,743-1,799 (68.6-70.0)

Удължена колесна база

Описание на размера	Размер mm (in)
Максимална дължина	5,771-6,140 (227.2-241.7)
Габаритна широчина включително екстериорните огледала	2,474 (97.4)
Габаритна широчина без екстериорните огледала	2,065 (81.3)
Габаритна височина - ЕС собствено тегло на превозното средство	2,524-2,546 (99.4-100.2)
Колесна база	3,750 (147.6)
Следа отпред	1,732 (68.2)
Следа отзад	1,743 (68.6)

Удължена колесна база, удължена рама

Описание на размера	Размер mm (in)
Максимална дължина	5,975 (235.2)
Габаритна широчина включително екстериорните огледала	2,474 (97.4)
Габаритна широчина без екстериорните огледала	2,065 (81.3)
Габаритна височина - ЕС собствено тегло на превозното средство	2,781 (109.5)

Описание на размера	Размер mm (in)
Колесна база	3,750 (147.6)
Следа отпред	1,732-1,752 (68.2-69.0)
Следа отзад	1,743 (68.6)

РАЗМЕРИ НА ПРЕВОЗНОТО СРЕДСТВО– ШАСИ-КАБИНА/ ШАСИ ДВОЙНА КАБИНА

Скъсена колесна база

Описание на размера	Размер mm (in)
Максимална дължина	5,205 (204.9)
Габаритна широчина включително екстериорните огледала	2,474 (97.4)
Габаритна широчина без екстериорните огледала	2,065 (81.3)
Габаритна височина - ЕС собствено тегло на превозното средство	2,192-2,219 (86.3-87.4)
Колесна база	3,137 (123.5)
Следа отпред	1,732-1,752 (68.2-69.0)
Следа отзад	1,743-1,763 (68.6-69.4)

Средна колесна база

Описание на размера	Размер mm (in)
Максимална дължина	5,572 (219.4)
Габаритна широчина включително екстериорните огледала	2,474-2,746 (97.4-108.1)
Габаритна широчина без екстериорните огледала	2,065 (81.3)
Габаритна височина - ЕС собствено тегло на превозното средство	2,176-2,214 (85.7-87.2)
Колесна база	3,504 (138.0)
Следа отпред	1,732-1,752 (68.2-69.0)
Следа отзад	1,743-1,763 (68.6-69.4)

Удължена колесна база

Описание на размера	Размер mm (in)
Максимална дължина	6,022 (237.1)
Габаритна широчина включително екстериорните огледала	2,474-2,746 (97.4-108.1)
Габаритна широчина без екстериорните огледала	2,065 (81.3)
Габаритна височина - ЕС собствено тегло на превозното средство	2,183-2,207 (85.9-86.9)
Колесна база	3,954 (155.7)
Следа отпред	1,732-1,752 (68.2-69.0)
Следа отзад	1,743-1,763 (68.6-69.4)

Удължена колесна база – удължена рама – шаси с единична кабина

Описание на размера	Размер mm (in)
Максимална дължина	6,797 (267.6)
Габаритна широчина включително екстериорните огледала	2,474-2,746 (97.4-108.1)
Габаритна широчина без екстериорните огледала	2,065 (81.3)
Габаритна височина - ЕС собствено тегло на превозното средство	2,338 (92.0)
Колесна база	3,954 (155.7)
Следа отпред	1,740 (68.5)
Следа отзад	1,670 (65.7)

Удължена колесна база – удължена рама – шаси с двойна кабина

Описание на размера	Размер mm (in)
Максимална дължина	6,587 (259.3)
Габаритна широчина включително екстериорните огледала	2,474-2,746 (97.4-108.1)
Габаритна широчина без екстериорните огледала	2,065 (81.3)
Габаритна височина - ЕС собствено тегло на превозното средство	2,349 (92.5)

Описание на размера	Размер mm (in)
Колесна база	3,954 (155.7)
Следа отпред	1,740 (68.5)
Следа отзад	1,670 (65.7)

Много удължена колесна база – удължена рама – шаси с единична кабина

Описание на размера	Размер mm (in)
Максимална дължина	7.577 (298.3)
Габаритна широчина включително екстериорните огледала	2.474-2.746 (97.4-108.1)
Габаритна широчина без екстериорните огледала	2,065 (81.3)
Габаритна височина - ЕС собствено тегло на превозното средство	2,195-2,197 (86.4-86.5)
Колесна база	4.522 (178.0)
Следа отпред	1,740 (68.5)
Следа отзад	1,670 (65.7)

Много удължена колесна база – удължена рама – шаси с двойна кабина

Описание на размера	Размер mm (in)
Максимална дължина	7,394 (291.1)
Габаритна широчина включително екстериорните огледала	2,474-2,746 (97.4-108.1)
Габаритна широчина без екстериорните огледала	2,065 (81.3)
Габаритна височина - ЕС собствено тегло на превозното средство	2.187-2.218 (86.1-87.3)
Колесна база	4,522 (178.0)
Следа отпред	1,740 (68.5)
Следа отзад	1,670 (65.7)

РАЗМЕРИ НА ПРЕВОЗНО СРЕДСТВО – КОНВЕРСИИ НА КЕМПЪРИ

Средна колесна база

Описание на размера	Размер mm (in)
Максимална дължина	5,321 (209.5)
Габаритна широчина включително екстериорните огледала	2,474-2,746 (97.4-108.1)
Габаритна височина - ЕС собствено тегло на превозното средство	2,180 (85.8)
Колесна база	3,300 (129.9)
Следа отпред	1,732-1,752 (68.2-69.0)
Следа отзад	1,743-1,980 (68.6-78.0)

Удължена колесна база

Описание на размера	Размер mm (in)
Максимална дължина	5,771 (227.2)
Габаритна широчина включително екстериорните огледала	2,474-2,746 (97.4-108.1)
Габаритна височина - ЕС собствено тегло на превозното средство	2,173 (85.6)
Колесна база	3,750 (147.6)
Следа отпред	1,732-1,752 (68.2-69.0)
Следа отзад	1,743-1,980 (68.6-78.0)

Много удължена колесна база – удължена рама

Описание на размера	Размер mm (in)
Максимална дължина	5,975 (235.2)
Габаритна широчина включително екстериорните огледала	2,474-2,746 (97.4-108.1)
Габаритна височина - ЕС собствено тегло на превозното средство	2,168-2,172 (85.4-85.5)
Колесна база	3,954 (155.7)
Следа отпред	1,732-1,752 (68.2-69.0)
Следа отзад	1,743-1,980 (68.6-78.0)

РАЗМЕРИ НА ПРИКАЧНОТО УСТРОЙСТВО/ТЕГЛИЧА – БУС/ КОМБИ/ ВАН

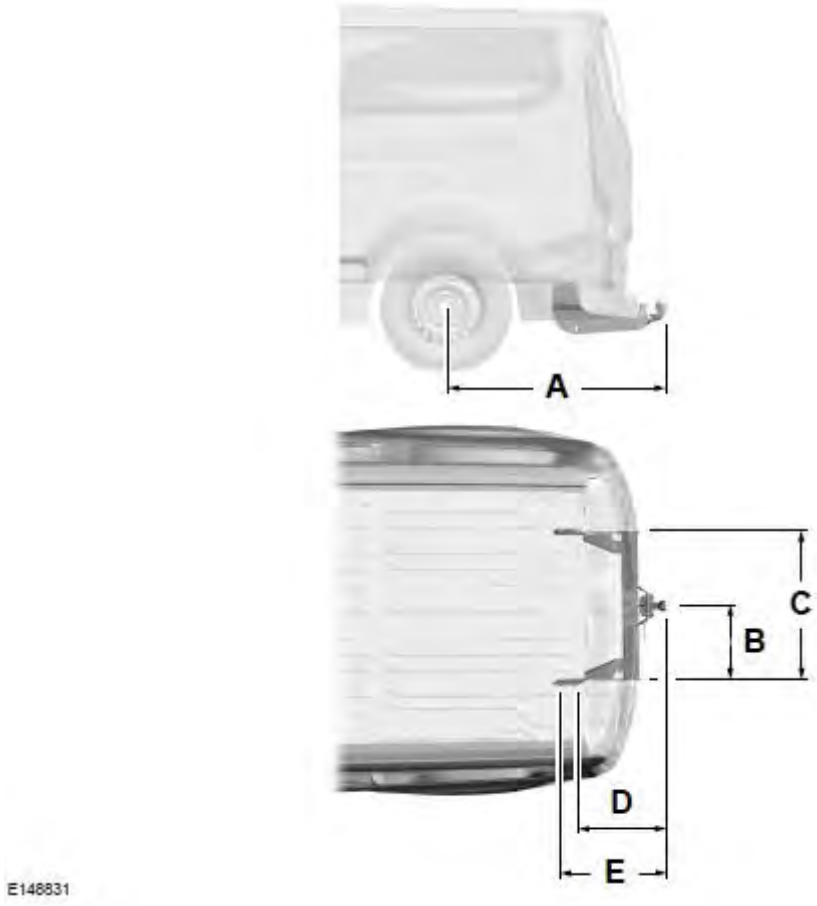

Средна или удължена колесна база

Измерван параметър	Описание на размера	mm (in)
A	От центъра на колелото до центъра на сферичната глава на теглича	1.344-1.381 (52.9-54.4)
B	От центъра на сферичната глава на теглича до страничен елемент	417 (16.4)
C	Разстояние между странични елементи	839 (33.0)
D	От центъра на сферичната глава на теглича до първата точка на присъединяване	619-666 (24.4-26.2)
E	От центъра на сферичната глава на теглича до втората точка на присъединяване	704-741 (27.7-29.2)

Удължена колесна база – удължена рама

Измерван параметър	Описание на размера	mm (in)
A	От центъра на колелото до центъра на сферичната глава на теглича	2,105 (85.9)
B	От центъра на сферичната глава на теглича до страничен елемент	417 (16.4)
C	Разстояние между странични елементи	839 (33.0)
D	От центъра на сферичната глава на теглича до първата точка на присъединяване	629-666 (24.8-26.2)
E	От центъра на сферичната глава на теглича до втората точка на присъединяване	704-741 (27.7-29.2)

Максимално допустимо вертикално натоварване на ремаркето

kg (lb)
140 (309)

РАЗМЕРИ НА ПРИКАЧНОТО УСТРОЙСТВО/ТЕГЛИЧА – ШАСИ-КАБИНА/ ШАСИ С ДВОЙНА КАБИНА

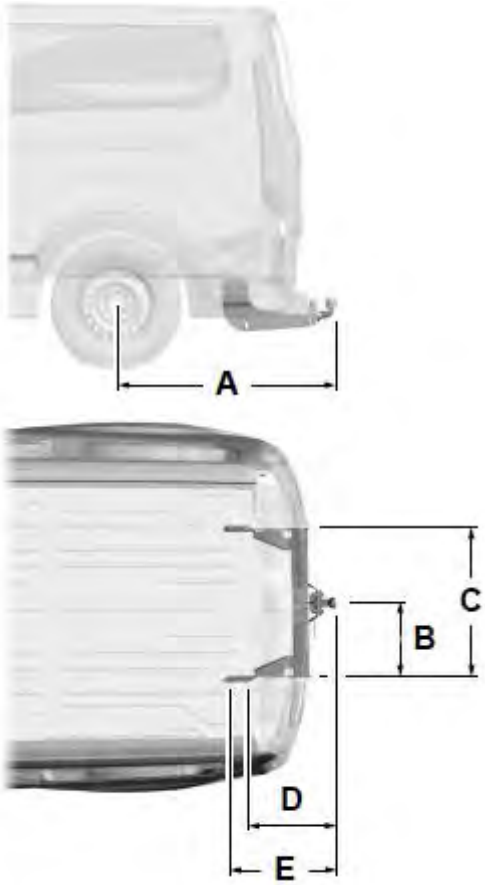

E148831

Къса, средна или удължена колесна база

Измерван параметър	Описание на размера	mm (in)
A	От центъра на колелото до центъра на сферичната глава на теглича	1,178 (46.4)
B	От центъра на сферичната глава на теглича до страничен елемент	416 (16.4)
C	Разстояние между странични елементи	832 (32.8)
D	От центъра на сферичната глава на теглича до първата точка на присъединяване	237 (9.3)
E	От центъра на сферичната глава на теглича до втората точка на присъединяване	343.5 (13.5)

Удължена колесна база - удължена рама

Измерван параметър	Описание на размера	mm (in)
A	От центъра на колелото до центъра на сферичната глава на теглича	1,735 (68.3)
B	От центъра на сферичната глава на теглича до страничен елемент	416 (16.4)
C	Разстояние между странични елементи	832 (32.8)
D	От центъра на сферичната глава на теглича до първата точка на присъединяване	237 (9.3)
E	От центъра на сферичната глава на теглича до втората точка на присъединяване	343.5 (13.5)

Много удължена колесна база - удължена рама

Измерван параметър	Описание на размера	mm (in)
A	От центъра на колелото до центъра на сферичната глава на теглича	2,165 (85.2)
B	От центъра на сферичната глава на теглича до страничен елемент	416 (16.4)
C	Разстояние между странични елементи	832 (32.8)
D	От центъра на сферичната глава на теглича до първата точка на присъединяване	237 (9.3)
E	От центъра на сферичната глава на теглича до втората точка на присъединяване	343.5 (13.5)

Максимално допустимо вертикално натоварване на ремаркето	kg (lb) 140 (309)

ИДЕНТИФИКАЦИОННА ТАБЕЛА НА ПРЕВОЗНОТО СРЕДСТВО

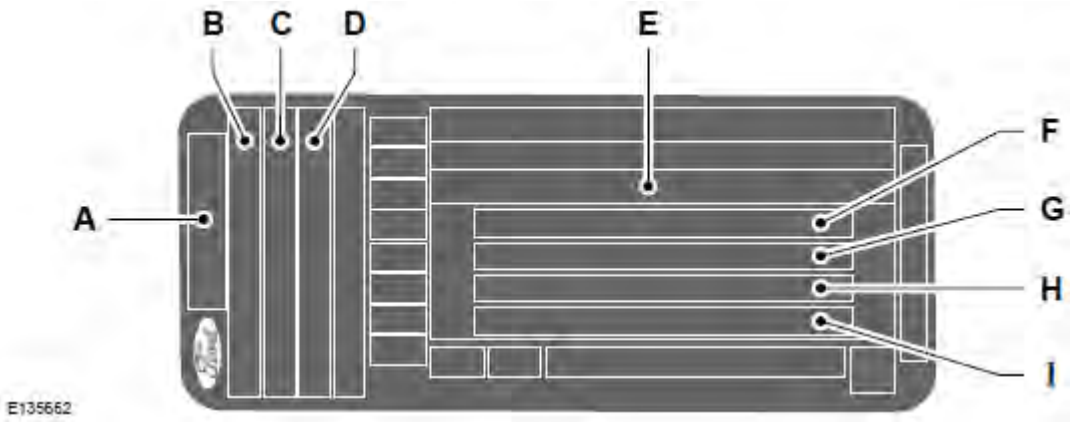

A. Модел
B. Вариант
C. Обозначение на двигателя
D. Мощност на двигателя и ниво на емисия
E. Идентификационен номер на превозното средство
F. Пълно тегло на превозното средство
G. Пълно тегло на автовлака
H. Максимално натоварване на предната ос
I. Максимално натоварване на задната ос

Идентификационната табела на превозното средство е в отвора на дясната врата.

Бележка: *Идентификационната табела на превозното средство може да се различава от показаната.*

Бележка: *Информацията на идентификационната табела зависи от пазарните изисквания.*

ИДЕНТИФИКАЦИОНЕН НОМЕР НА ПРЕВОЗНОТО СРЕДСТВО

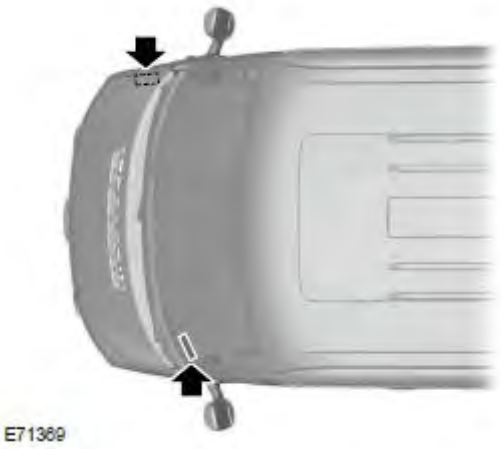

Идентификационният номер на превозното средство се намира от лявата страна на таблото с контролно-измервателни уреди. Ще го видите и щампован в надколесната арка, вдясно отпред.

КАПАЦИТЕТИ И СПЕЦИФИКАЦИИ – 2.0L ДИЗЕЛ

Кондициониране на въздуха на превозното средство

ПРЕДУПРЕЖДЕНИЕ

Хладилният агент на системата за кондициониране на въздуха съдържа агент под високо налягане. Само квалифициран персонал трябва да обслужва хладилния агент на системата за кондициониране на въздуха. Отварянето на системата за кондициониране на въздуха може да причини нараняване на хора.

Материали

Наименование	Спецификация
Хладилен агент R134a 2U7J-8037-AA	WSH-M17B19-A
Компресорно масло – кондициониране на въздуха 6U7J-M1C231-AA/BA	WSH-M1C231-B

Позиция	Капацитет
Хладилен агент за кондициониране на въздуха, капацитет за пълнене.[1]	0.74 kg (26.1 oz)
Хладилен агент за кондициониране на въздуха, капацитет за пълнене.[2]	1.15 kg (40.6 oz)
Хладилен агент за кондициониране на въздуха, компресорно масло, капацитет за пълнене.[1]	280 cm^3 (9.5 floz)
Хладилен агент за кондициониране на въздуха, компресорно масло, капацитет за пълнене.[2]	640 cm^3 (21.6 floz)
Потенциал за глобално затопляне	1430

Капацитети и спецификации

Позиция	Капацитет
CO_2 еквивалент.[1]	1.06 тона
CO_2 еквивалент.[2]	1.65 тона

[1] Превозни средства със система за кондициониране на въздуха, отпред.

[2] Превозни средства със система за кондициониране на въздуха, отпред и отзад.

Капацитети

Позиция	Капацитет L (gal)
Капацитет за пълнене с моторно масло, включително масления филтър.[1]	9.1 (2.00)
Капацитет за пълнене с моторно масло, без масления филтър.[1]	8.9 (1.96)
Капацитет за пълнене с моторно масло, включително масления филтър.[2]	11.1 (2.44)
Капацитет за пълнене с моторно масло, без масления филтър.[2]	10.9 (2.40)
Уредба за миене на стъкла, капацитет за пълнене	4.5 (0.99)
Течност за очистване на отработилите газове при дизелово гориво (AdBlue), капацитет	22 (4.84)

[1] Задвижване на предните колела

[2] Задвижване на задните колела. Задвижване на всички колела.

Добавяне на моторно масло

Количество L (gal)
2 (0.4)

Количеството моторно масло, необходимо за повишаване на индицираното на нивомера ниво от минимум до максимум.

Капацитети и спецификации

Капацитет за пълнене на резервоара за гориво

Позиция	Капацитет L (gal)
Капацитет за пълнене на резервоара за гориво[1]	72 (15.84)
Капацитет за пълнене на резервоара за гориво[2]	80 (17.60)
Капацитет за пълнене на резервоара за гориво[3]	75 (16.50)
Капацитет за пълнене на резервоара за гориво[4]	80 (17.60)
Капацитет за пълнене на резервоара за гориво[5]	75 (16.50)
Капацитет за пълнене на резервоара за гориво[6]	95 (20.90)

[1] Ван. Задвижване на предните колела.

[2] Шаси-кабина. Задвижване на предните колела.

[3] Шаси-кабина. Задвижване на предните колела. Намален капацитет за пълнене на резервоара за гориво.

[4] Задвижване на задните колела. Задвижване на всички колела.

[5] Задвижване на задните колела. Задвижване на всички колела. Намален капацитет за пълнене на резервоара за гориво.

[6] Превозни средства с разширен капацитет за пълнене на резервоара за гориво.

Капацитет за пълнене с охлаждаща течност за двигателя

Задвижване на предните колела	
Позиция	**Капацитет L (gal)**
Капацитет за пълнене с охлаждаща течност за двигателя[1]	11.2 (2.46)
Капацитет за пълнене с охлаждаща течност за двигателя[2]	12 (2.64)
Капацитет за пълнене с охлаждаща течност за двигателя[3]	13.3 (2.93)
Капацитет за пълнене с охлаждаща течност за двигателя[4]	13.7 (3.01)

[1] Превозни средства без отоплител, работещ на течно гориво, или допълнителен отоплител.

[2] Превозни средства с отоплител, работещ на течно гориво.

[3] Превозни средства с допълнителен отоплител.

[4] Превозни средства с отоплител, работещ на течно гориво, и допълнителен отоплител.

Задвижване на задните колела Задвижване на всички колела	
Позиция	**Капацитет L (gal)**
Капацитет за пълнене с охлаждаща течност за двигателя[1]	10.4 (2.29)
Капацитет за пълнене с охлаждаща течност за двигателя[2]	11.7 (2.57)
Капацитет за пълнене с охлаждаща течност за двигателя[3]	11.8 (2.60)
Капацитет за пълнене с охлаждаща течност за двигателя[4]	13.4 (2.95)

[1] Превозни средства без отоплител, работещ на течно гориво, или допълнителен отоплител.

[2] Превозни средства с отоплител, работещ на течно гориво.

[3] Превозни средства с допълнителен отоплител.

[4] Превозни средства с отоплител, работещ на течно гориво, и допълнителен отоплител.

Спецификации

Използвайте масло и течности, които отговарят на посочената спецификация и класове на вискозитет. Използването на други течности може да причини повреди, които не се покриват от Гаранцията на превозното средство.

Материали

Наименование	Спецификация
Моторно масло – OW-30	WSS-M2C950-A
Хидравлична течност DP-PS 5U7J-M2C204-AB	WSS-M2C204-A2
Трансмисионно масло – 75WFE 7U7J-M2C200-BA/CA	WSS-M2C200-D2
Антифриз Super Plus Premium FU7J-19544-xx	WSS-M97B44-D
Антифриз Super Plus Premium Ready Mix 2U2J-19544-xxxx	WSS-M97B44-D2
Спирачна течност DOT 4 LV High Performance BU7J-M6C65-xxxx	WSS-M6C65-A2
Масло за задния мост SAE 75W-85 EU7J-M2C942-AA	WSS-M2C942-A
Уредба за миене на стъкла 2U7J-M8B16-AA/CA/DA, 3U7J-19523-GA, FU7J-19C544-AA/BA/DA/EA/GA/HA	WSS-M14P19-A

Ако не можете да намерите моторно масло, което отговаря на спецификацията, дефинирана от WSS-M2C950-A, можете да използвате моторно масло SAE0W-30, което е дефинирано от ACEA C2.

Бележка: *Не използвайте повече от 1 L (0.2 gal) алтернативно моторно масло между плановите интервали за сервизно обслужване.*

Използването на масло и течности, които не отговарят на дефинираната спецификация и клас на вискозитет, може да доведе до:

- Повреда на компонент, която няма да бъде покрита от Гаранцията на превозното средство.
- По-дълги периоди за стартиране на двигателя.
- Повишени нива на емисията.
- Намалена характеристика на двигателя.
- Намалена икономия на гориво.
- Намалена характеристика на спирачките.

КАПАЦИТЕТИ И СПЕЦИФИКАЦИИ – 2.2L ДИЗЕЛ

Кондициониране на въздуха в превозното средство

ПРЕДУПРЕЖДЕНИЕ

Хладилният агент на системата за кондициониране на въздуха съдържа агент под високо налягане. Само квалифициран персонал трябва да обслужва хладилния агент на системата за кондициониране на въздуха. Отварянето на системата за кондициониране на въздуха може да причини нараняване на хора.

Материали

Наименование	Спецификация
Хладилен агент R134a 2U7J-8037-AA	WSH-M17B19-A
Компресорно масло – кондициониране на въздуха 6U7J-M1C231-AA/BA	WSH-M1C231-B

Позиция	Капацитет
Хладилен агент за кондициониране на въздуха, капацитет за пълнене.[1]	0.74 kg (26.1 oz)
Хладилен агент за кондициониране на въздуха, капацитет за пълнене.[2]	1.15 kg (40.6 oz)
Хладилен агент за кондициониране на въздуха, компресорно масло, капацитет за пълнене.[1]	280 cm^3 (9.5 floz)
Хладилен агент за кондициониране на въздуха, компресорно масло, капацитет за пълнене.[2]	640 cm^3 (21.6 floz)
Потенциал за глобално затопляне	1430
CO_2 еквивалент.[1]	1.06 тона
CO_2 еквивалент.[2]	1.65 тона

[1] Превозни средства със система за кондициониране на въздуха, отпред.

[2] Превозни средства със система за кондициониране на въздуха, отпред и отзад.

Капацитети и спецификации

Капацитети

Позиция	Капацитет L (gal)
Капацитет за пълнене с моторно масло, включително масления филтър.[1]	6.5 (1.43)
Капацитет за пълнене с моторно масло, без масления филтър.[1]	6.2 (1.36)
Капацитет за пълнене с моторно масло, включително масления филтър.[2]	10.1 (2.22)
Капацитет за пълнене с моторно масло, без масления филтър.[2]	9.7 (2.13)
Уредба за миене на стъкла, капацитет за пълнене	4.5 (0.99)
Течност за очистване на отработилите газове при дизелово гориво (AdBlue), капацитет за пълнене	21 (4.862)

[1] Задвижване на предните колела

[2] Задвижване на задните колела. Задвижване на всички колела.

Добавяне на моторно масло

Количество L (gal)
2 (0.4)

Количеството моторно масло, необходимо за повишаване на индицираното на нивомера ниво от минимум до максимум.

Капацитет за пълнене на резервоара за гориво

Позиция	Капацитет L (gal)
Капацитет за пълнене на резервоара за гориво[1]	72 (15.84)
Капацитет за пълнене на резервоара за гориво[2]	80 (17.60)
Капацитет за пълнене на резервоара за гориво[3]	75 (16.50)

[1] Задвижване на предните колела, задвижване на задните колела или задвижване на всички колела.

[2] Задвижване на предните колела. Разширен капацитет на резервоара за гориво.

[3] Задвижване на задните колела. Задвижване на всички колела с разширен капацитет на резервоара за гориво. Задвижване на предните колела – шаси-кабина с разширен капацитет на резервоара за гориво.

Капацитет за пълнене с охлаждаща течност за двигателя

Позиция	Капацитет L (gal)
Капацитет за пълнене с охлаждаща течност за двигателя[1]	10 (2.20)
Капацитет за пълнене с охлаждаща течност за двигателя[2]	11.5 (2.53)
Капацитет за пълнене с охлаждаща течност за двигателя[3]	12.8 (2.82)
Капацитет за пълнене с охлаждаща течност за двигателя[4]	13(2.86)

[1] Превозни средства без отоплител, работещ на течно гориво, или допълнителен отоплител.

[2] Превозни средства с отоплител, работещ на течно гориво.

[3] Превозни средства с допълнителен отоплител.

[4] Превозни средства с отоплител, работещ на течно гориво, и допълнителен отоплител.

Спецификации

Използвайте масло и течности, които отговарят на посочената спецификация и класове на вискозитет. Използването на други течности може да причини повреди, които не се покриват от Гаранцията на превозното средство.

Материали

Наименование	Спецификация
Моторно масло –5W-30	WSS-M2C913-D
Хидравлична течност DP-PS 5U7J-M2C204-AB	WSS-M2C204-A2
Трансмисионно масло – 75WFE 7U7J-M2C200-BA/CA	WSS-M2C200-D2
Антифриз Super Plus Premium FU7J-19544-xx	WSS-M97B44-D
Антифриз Super Plus Premium Ready Mix 2U2J-19544-xxxx	WSS-M97B44-D2
Спирачна течност DOT 4 LV High Performance BU7J-M6C65-xxxx	WSS-M6C65-A2
Масло за задния мост SAE 75W-85 EU7J-M2C942-AA	WSS-M2C942-A
Уредба за миене на стъкла 2U7J-M8B16-AA/CA/DA, 3U7J-19523-GA, FU7J-19C544-AA/BA/DA/EA/GA/HA	WSS-M14P19-A

Ако не можете да намерите моторно масло, което отговаря на спецификацията, дефинирана от WSS-M2C913-D, можете да използвате моторно масло SAE5W-30, което е дефинирано от ACEA A5/B5.

Бележка: *Не използвайте повече от 1 L (0.2 gal) алтернативно моторно масло между плановите интервали за сервизно обслужване.*

Използването на масло и течности, които не отговарят на дефинираната спецификация и клас на вискозитет, може да доведе до:

- Повреда на компонент, която няма да бъде покрита от Гаранцията на превозното средство.
- По-дълги периоди за стартиране на двигателя.
- Повишени нива на емисията.
- Намалена характеристика на двигателя.
- Намалена икономия на гориво.
- Намалена характеристика на спирачките.

ДАННИ ЗА РАЗХОДА НА ГОРИВО

Задвижване на предните колела – Ръчна скоростна кутия

Градско	Извънградско	Комбинирано	CO_2 емисии
L/100 km (mpg)	L/100 km (mpg)	L/100 km (mpg)	g/km
8.4–7 (33.6-40.4)	7-5.6 (40.4-50.4)	7.4-6.1 (38.2-46.3)	159-192

Данните за CO2 и разхода на гориво са взети от лабораторни тестове съгласно Регламент (ЕС) 715/2007 или CR (ЕС) 692/2008 и следващите изменения.

Задвижване на предните колела – Автоматична скоростна кутия

Градско	Извънградско	Комбинирано	CO_2 емисии
L/100 km (mpg)	L/100 km (mpg)	L/100 km (mpg)	g/km
8–7.6 (35.3-37.2)	7.3-6.3 (38.7-44.8)	7.7-6.8 (36.7-41.5)	178-200

Данните за CO2 и разхода на гориво са взети от лабораторни тестове съгласно Регламент (ЕС) 715/2007 или CR (ЕС) 692/2008 и следващите изменения.

Задвижване на задните колела

Градско	Извънградско	Комбинирано	CO_2 емисии
L/100 km (mpg)	L/100 km (mpg)	L/100 km (mpg)	g/km
9.7-8 (29.1-35.3)	7.5-6.6 (37.7-42.8)	8.4-7.1 (33.6-39.8)	185-218

Данните за CO2 и разхода на гориво са взети от лабораторни тестове съгласно Регламент (ЕС) 715/2007 или CR (ЕС) 692/2008 и следващите изменения.

Задвижване на всички колела

Градско	Извънградско	Комбинирано	CO_2 емисии
L/100 km (mpg)	L/100 km (mpg)	L/100 km (mpg)	g/km
10.2-10.1 (27.7-28.0)	8-7.7 (35.3-36.7)	8.8-8.6 (32.1-32.8)	224-228

Данните за CO2 и разхода на гориво са взети от лабораторни тестове съгласно Регламент (ЕС) 715/2007 или CR (ЕС) 692/2008 и следващите изменения.

Аудио система

ОБЩА ИНФОРМАЦИЯ

Радиочестоти и фактори за приемане

Фактори за приемане на радиосигнали	
Дистанция и сила	Колкото повече се отдалечавате от една FM-станция, толкова по-слаб е сигналът и толкова по-слабо е приемането.
Терен	Хълмове, планини, високи сгради, мостове, тунели, надлези на магистрали, гаражи за паркиране, гъста зеленина и гръмотевични бури могат да попречат на приемането.
Претоварване на станцията	Когато преминавате покрай радиопредавателна кула, по-силният сигнал може да заглуши по-слабия сигнал и може да причини интерференция (смущение) в аудио системата.

Информация за CD и CD-плейъри

Бележка: *CD устройствата могат да работят само с комерсиално произведени аудио компакт дискове с размер 4,75 in (12 cm). Поради техническа несъвместимост, някои записваеми и презаписваеми компакт дискове могат да не функционират правилно, когато се използват в CD плейър на Ford.*

Бележка: *Не поставяйте в CD плейъра дискове (CD) с приготвени от Вас залепващи се хартиени етикети, тъй като етикетът може да се забели и да причини задръстване на CD-то. Трябва да използвате постоянен маркер, а не изготвени от Вас, залепващи се върху CD-то етикети. Химикалките могат да повредят CD-тата. Моля, свържете се с оторизиран дилър за повече информация.*

Бележка: *Не използвайте дискове с неправилна форма или дискове със залепен защитен слой срещу драскотини.*

Винаги хващайте дисковете само по ръба. Почиствайте дисковете само с одобрен препарат за CD-та. Бършете от центъра на диска към ръба. Не почиствайте с кръгови движения.

Не излагайте продължително време дисковете на директна слънчева светлина или източници на топлина.

Структура на MP3 и WMA записи и папки

Аудио системите, които са в състояние да разпознават и възпроизвеждат структури с индивидуални записи и папки на MP3 и WMA, работят по следния начин:

- Има два различни режима за възпроизвеждане на MP3 и WMA дискове: режим за възпроизвеждане на индивидуални записи на MP3 и WMA (по подразбиране от системата) и режим за възпроизвеждане на папки на MP3 и WMA.
- Режимът за възпроизвеждане на индивидуални записи на MP3 и WMA игнорира всякаква структура с папки върху MP3 и WMA диска. Плейърът номерира всеки MP3 и WMA запис върху диска (отбелязан с разширението за файла MP3 или WMA) от T001 до максимум T255. Максималният брой на възпроизвежданите MP3 и WMA файлове може да е по-малък в зависимост от структурата на CD-то и точния модел на използваното радио.

- Режимът на възпроизвеждане на MP3 и WMA папки представлява файлова структура, съставена от едно ниво файлове. CD-плейърът номерира всички MP3 и WMA записи върху диска (отбелязани с разширението за файл MP3 или WMA) и всички папки, съдържащи MP3 и WMA файлове от F001 (за папка) и T001 (за отделен запис) до съответно F253 и T255.
- Създаването на дискове само с едно ниво на папките помага при навигирането през файловете на диска.

Ако записвате свой собствен MP3 и WMA диск, важно е да разберете как системата чете структурите, които сте създали. Тъй като може да има различни файлове (файлове с разширения различни от MP3 и WMA), могат да се възпроизвеждат само файлове с разширение MP3 и WMA; другите файлове се игнорират от системата. Това Ви позволява да използвате същия MP3 и WMA диск за различни задачи на Вашия работен компютър, домашния компютър и системата, монтирана на Вашето превозно средство.

В режим за индивидуални записи, системата показва и възпроизвежда структурата все едно, че е на едно ниво (всички MP3 и WMA файлове се възпроизвеждат, независимо от това, дали са в специална папка). В режим на работа с папки, системата възпроизвежда MP3 и WMA файлове само в избраната папка.

АУДИО УРЕДБА – ПРЕВОЗНИ СРЕДСТВА СЪС: SYNC/ AM/ FM/ CD

ПРЕДУПРЕЖДЕНИЕ

Ако шофирате, без да сте концентрирани, това може да доведе до загуба на контрол над превозното средство, катастрофа и нараняване на хора. Строго Ви препоръчваме да бъдете изключително внимателни, когато ползвате устройства, отклоняващи вниманието Ви от пътя. Ваша основна отговорност е безопасното управление на Вашето превозно средство. Препоръчваме Ви, докато шофирате, да не ползвате никакви ръчно-държими устройства и ако е възможно, ползвайте системи с гласово разпознаване. Уверете се, че познавате всички действащи местни закони, които могат да засягат използването на електронни устройства по време на шофирането.

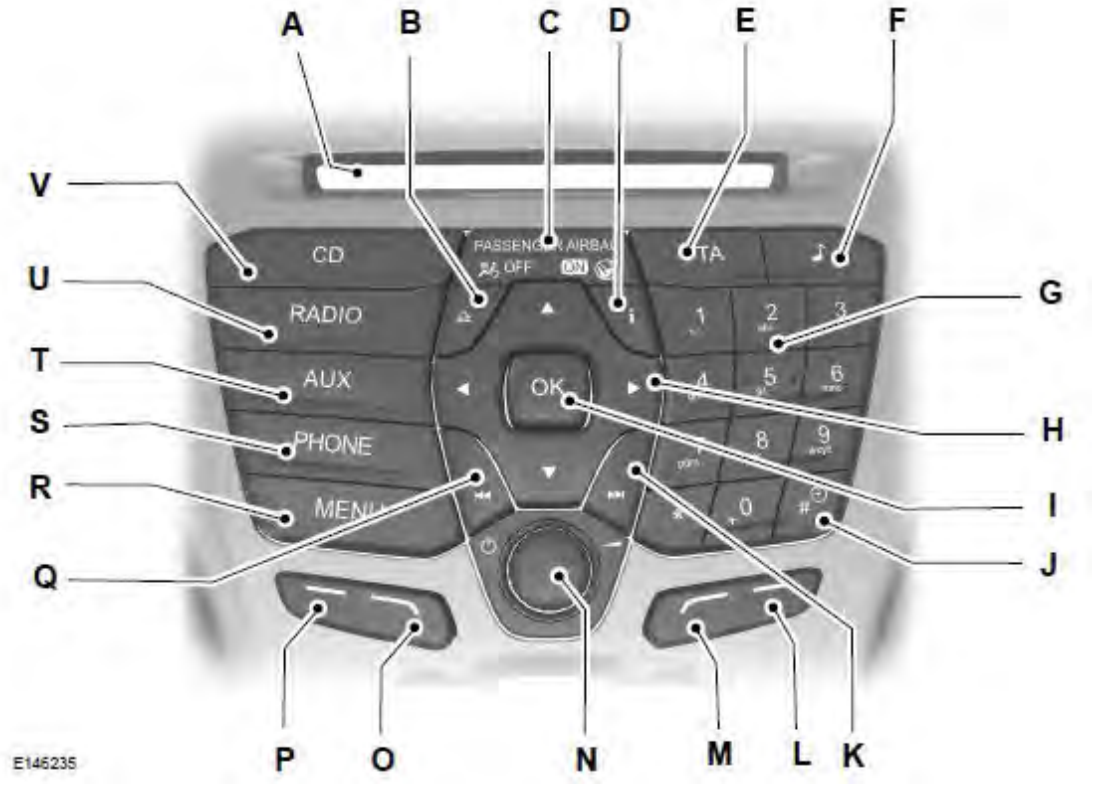

A. **CD-слот**: Тук поставяте CD-то.

B. **Изхвърляне**: Натиснете този бутон, за да се изхвърли CD-то.

C. **Информация за въздушната възглавница за пътника**: Информира Ви, когато въздушната възглавница за пътника е включена или изключена.

D. **ИНФОРМАЦИЯ**: Натиснете бутона, за да получите достъп до информация на CD, USB и iPod.

E. **ТА:** Натиснете бутона, за да включите или изключите съобщения за трафика и да отмените съобщенията по време на активно съобщение.

F. **ЗВУК:** Натиснете бутона, за да регулирате настройките за bass (баси), treble (високи честоти), middle (средни честоти), balance (баланс) и fade (заглъхване)

G. **Цифрова клавиатура:** В режим **Radio** (Радио), можете да запаметите предпочитаните от Вас радио станции. За да запаметите радио станция, настройте станцията, след това натиснете и задръжте бутон за предварително запаметени настройка докато звукът се върне. В режим **CD**, изберете запис. В режим **PHONE** (ТЕЛЕФОН), можете да използвате цифровата клавиатура, за да въведете телефонен номер.

H. **Стрелки на курсора**: Натиснете бутон, за да превъртите през избори на екрана.

I. **OK**: Натиснете бутона, за да потвърдите избора на екрана.

J. **Часовник**: Натиснете бутона, за да направите настройка на часовника.

K. **Търсене и Бързо напред:** В режим **Radio** (Радио), изберете честотната лента и натиснете този бутон. Системата спира на първата станция нагоре по честотната лента. Натиснете и задръжте бутона, за да се придвижите бързо, след това го освободете, за да спрете на следващата налична станция. В режим **CD**, натиснете, за да изберете следващия запис. Натиснете и задръжте бутона, за да се придвижите бързо напред през текущия запис. В режим **PHONE**, натиснете бутона, за да приключите или да отхвърлите телефонно обаждане.

L. **Функционален бутон 4**: Натиснете бутона, за да изберете различни функции на аудио системата в зависимост от това, в кой режим сте, например Radio или CD.

M. **Функционален бутон 3**: Натиснете бутона, за да изберете различни функции на аудио системата в зависимост от това, в кой режим сте, например Radio или CD.

N. **Включване, Изключване и Сила на звука**: Натиснете бутона, за да включите или изключите аудио системата. Завъртете бутона, за да регулирате силата на звука.

O. **Функционален бутон 2**: Натиснете бутона, за да изберете различни функции на аудио системата в зависимост от това, в кой режим сте, например Radio или CD.

P. **Функционален бутон 1**: Натиснете бутона, за да изберете различни функции на аудио системата в зависимост от това, в кой режим сте, например Radio или CD.

Q. **Търсене и Обратно**: В режим **Radio** (Радио), изберете честотната лента и натиснете този бутон. Системата спира на първата станция надолу по честотната лента. Натиснете и задръжте бутона, за да се придвижите бързо, след това го освободете, за да спрете на предишната налична станция. В режим **CD**, натиснете, за да изберете предишния запис. Натиснете и задръжте бутона, за да се придвижите бързо назад през текущия запис. В режим **PHONE** (ТЕЛЕФОН), натиснете бутона, за да започнете или да приемете телефонно обаждане.

R. **MENU** (МЕНЮ): Натиснете бутона, за да получите достъп до различни функции на аудио системата.

S. **PHONE** (ТЕЛЕФОН): Натиснете бутона, за да получите достъп до функции на телефона на системата SYNC като натиснете **PHONE** и след това **MENU.**

T. **AUX:** Натиснете бутона, за да получите достъп до AUX и функции на SYNC; той също така ще отмени менюто или преглеждането на списък.

U. **RADIO** (РАДИО): Натиснете бутона, за да изберете различни радио честотни ленти; освен това той ще отмени менюто или преглждането на списък.

V. **CD** (КОМПАКТ ДИСК): Натиснете бутона, за да смените източника в CD; освен това той ще отмени менюто или преглждането на списък.

Бутон Sound (Звук)

Това ще Ви позволи да регулирате настройките за звука, примерно bass (баси), treble (високи честоти), middle (средни честоти), balance (баланс) и fade (заглъхване).

1. Натиснете бутона за звука.
2. Използвайте бутоните със стрелка нагоре и надолу, за да изберете желаната настройка.
3. Използвайте бутоните със стрелка наляво и надясно, за да направите необходимото регулиране. Дисплеят показва избраното ниво на звука.
4. Натиснете бутона **ОК**, за да потвърдите новите настройки.

Бутон Radio (Радио)

Натиснете бутона **RADIO**, за да изберете от наличните радио честотни ленти.

Можете да използвате бутона, за да се върнете на радио приемане когато сте слушали друг източник.

Като алтернатива, натиснете бутона със стрелка наляво, за да се покажат наличните радио честотни ленти. Превъртете до желаната честотна лента и натиснете **ОК**.

Управление на настройката на станция

Търсене на настройка

Изберете честотната лента и натиснете за кратко бутона за търсене нагоре или надолу. Търсенето на настройка ще спре на първата радиостанция, която бъде локализирана.

Ръчна настройка

1. Натиснете функционален бутон 2.
2. Използвайте бутоните със стрелка наляво и надясно, за да настроите станция надолу или нагоре по честотната лента с малки стъпки или натиснете и задръжте, за да се придвижите с бързи стъпки, докато намерите станция, която искате да слушате.
3. Натиснете **ОК**, за да продължите да слушате станцията.

Настройка за сканиране

Сканирането Ви позволява да прослушате за няколко секунди всяка детектирана станция.

1. Натиснете функционалния бутон 3.
2. Използвайте бутоните за търсене, за да сканирате нагоре или надолу по избраната честотна лента.
3. Отново натиснете функционалния бутон 3 или **ОК**, за да продължите да слушате радиостанцията.

Бутони за предварително запаметени настройки на станции

Тази функция Ви позволява да запаметите Вашите любими радио станции, те могат да бъдат извикани като изберете съответната честотна лента и натиснете един от бутоните за предварително запаметени настройки.

1. Изберете честотната лента.
2. Настройте на желаната станция.
3. Натиснете и задръжте един от бутоните за предварително запаметени настройки. Ще се появи светлинен индикатор за изпълнение на процеса и съобщение. Когато индикаторът за процеса се запълни, станцията е запаметена на този бутон. Аудиоуредбата ще заглъхне за момент като потвърждение на това.

Бележка: *Когато пътувате за друга част на страната, станциите, които предават на алтернативни честоти, и които са запаметени на бутоните с предварително запаметени настройки, могат да бъдат актуализирани с правилната честота и име на станцията за този регион.*

Управление на автоматичното запаметяване

Бележка: *Това ще запамети максимум до 10 най-силни налични сигнала от честотната лента AM или FM, и ще презапише запеметените преди това станции. Можете и ръчно да запаметите станции по същия начин, като и други честотни ленти.*

- Натиснете бутона **MENU**, изберете режима audio, а след това натиснете и задръжте бутона **RADIO**.
- Когато търсенето приключи, звукът се възстановява, а най-силните сигнали са запаметени автоматично на предварително запаметените настройки.

Управление на информацията за трафика

Много станции, които предават на честотната лента FM, имат код TP, който показва, че те поддържат програма с информация за трафика.

Включване и изключване на съобщения за трафика

Преди да можете да получите съобщения за трафика, трябва да натиснете бутона **TA** или **TRAFFIC**. Ще се появи дисплей TA, за да се покаже, че функцията е включена.

Ако вече сте настроили станция, която предава информация за трафика, на дисплея също ще се появи TP. В противен случай уредбата ще търси програма за трафика.

Когато се предава информация за трафика, това автоматично ще прекъсне нормалното радиопредаване или възпроизвеждане на CD и на дисплея ще се появи съобщение.

Ако с помощта на бутон с предварително запаметени настройки е избрана или извикана станция без информация за трафика, аудио уредбата ще остане включена на станцията, освен ако функцията **TA** или **TRAFFIC** е изключена, а след това отново включена.
Бележка: *Ако е включено съобщение за трафика и Вие изберете предварително запаметена настройка или ръчна настройка на станция без съобщение за трафика, няма да се чува съобщение за трафика.*
Бележка: *Когато слушате станция без съобщения за трафика и изключите и включите съобщение за трафика, отново ще се появи TP за търсене.*
Сила на звука на съобщението за трафика
Съобщението за трафика прекъсва нормалното радиопредаване на предварително настроено минимално ниво, което обикновено е по-силно от звука за нормално слушане.

За да регулирате предварително настроената сила на звука:

- Използвайте органа за управление на силата на звука, за да направите необходимата корекция по време на радиопредаване с входящо съобщение за трафика. На дисплея ще се покаже избраното ниво.

Приключване на съобщение за трафика
Аудио уредбата се връща на нормална работа в края на всяко съобщение за трафика. За да приключите съобщението преждевременно, натиснете **TA** или **TRAFFIC** по време на съобщението.
Бележка: *Ако натиснете **TA** или **TRAFFIC** по всяко друго време, това ще изключи всички съобщения.*

Автоматично управление на силата на звука

Когато е налично, автоматичното управление на силата на звука коригира нивото на звука, за да се компенсира шума от двигателя и от движението по пътищата.

Натиснете бутона **MENU**.

Действие	Съобщение
1	Audio Settings (Аудио настройки)
2	Adaptive volume (Адаптивно регулируема сила на звука)

1. Използвайте бутона със стрелка наляво или надясно, за да коригирате настройката.
2. Натиснете бутона **ОК**, за да потвърдите Вашия избор.
3. Натиснете бутона **MENU**, за да се върнете обратно.

Предаване на новини

Аудио уредбата може да прекъсне нормалното приемане, за да предаде новинарски бюлетини от станции на честотната лента FM, система за радио информация или други станции с разширени възможности, свързани с мрежата.

Когато се предават новини, на дисплея на уредбата ще се индицира, че има входящо съобщение. Когато аудио уредбата прекъсне за предаване на новини, предварително настроеното ниво на звука ще бъде същото като при съобщение за трафика.
Натиснете бутона **MENU**.

Действие	Съобщение
1	Audio Settings (Аудио настройки)
2	News announcement (Съобщение за предаване на новини)

1. Включете или изключете с бутона **ОК**.
2. Натиснете бутона **MENU**, за да се върнете обратно.

Алтернативни честоти

Повечето програми, които предават на честотната лента FM имат идентификационен код на програмата. Той може да бъде разпознат от аудио уредбата.

Когато Вашето превозно средство се премества от една зона на предаване на друга с включена настройка за алтернативни честоти, тази функция ще търси станцията с най-силен сигнал.

При определени условия, обаче, настройката на алтернативни честоти може временно да прекъсне нормалното приемане.

Когато е избрана, уредбата продължава да оценява силата на сигнала и ако се появи по-добър сигнал уредбата се превключва на тази алтернатива. Тя заглъхва докато проверява списък от алтернативни честоти и ако е необходимо ще търси истинската алтернативна честота през избраната честотна лента.

Това ще възстанови радио приемането, когато се намери такава честота или ако не се намери, уредбата ще се върне на първоначално запаметената честота.

Когато бъде избрана, на дисплея може да се появи AF.

Натиснете бутона **MENU**.

Действие	Съобщение
1	Audio Settings (Аудио настройки)
2	Alt. frequency (Алтернативна честота)

1. Включете или изключете с бутона **ОК**.
2. Натиснете бутона **MENU**, за да се върнете обратно.

Режим Regianal (Регионален)

Режимът Регионален управлява поведението на превключване на алтернативни честоти между регионално свързани мрежи на главния телевизионен оператор. Едно радиопредаване може да работи с доста голяма мрежа в голяма част от страната. В различни часове на деня, тази голяма мрежа може да бъде разбита на няколко по-малки регионални мрежи, обикновено концентрирани в големи селища и градове. Когато мрежата не е разделена на регионални варианти, цялата мрежа поддържа едно и също програмиране.

Режим Регионален включен: Това предотвратява превключването на случайни алтернативни честоти, когато съседните регионални мрежи не поддържат едно и също програмиране.

Режим Регионален изключен: Това позволява голяма зона на покритие, ако съседните регионални мрежи поддържат същото програмиране, но може да доведе до превключване на случайни алтернативни честоти, ако мрежите не поддържат същото програмиране.

Натиснете бутона **MENU**.

Действие	Съобщение
1	Audio Settings (Аудио настройки)
2	RDS regional (RDS регионален)

1. Включете или изключете с бутона **ОК**.
2. Натиснете бутона **MENU**, за да се върнете обратно.

АУДИО УРЕДБА – ПРЕВОЗНИ СРЕДСТВА СЪС: SYNC/ НАВИГАЦИОННА СИСТЕМА

ПРЕДУПРЕЖДЕНИЕ

Ако шофирате, без да сте концентрирани, това може да доведе до загуба на контрол над превозното средство, катастрофа и нараняване на хора. Строго Ви препоръчваме да бъдете изключително внимателни, когато ползвате устройства, отклоняващи вниманието Ви от пътя. Ваша основна отговорност е безопасното управление на Вашето превозно средство. Препоръчваме Ви, докато шофирате, да не ползвате никакви ръчно-държими устройства и ако е възможно, ползвайте системи с гласово разпознаване. Уверете се, че познавате всички действащи местни закони, които могат да засягат използването на електронни устройства по време на шофирането.

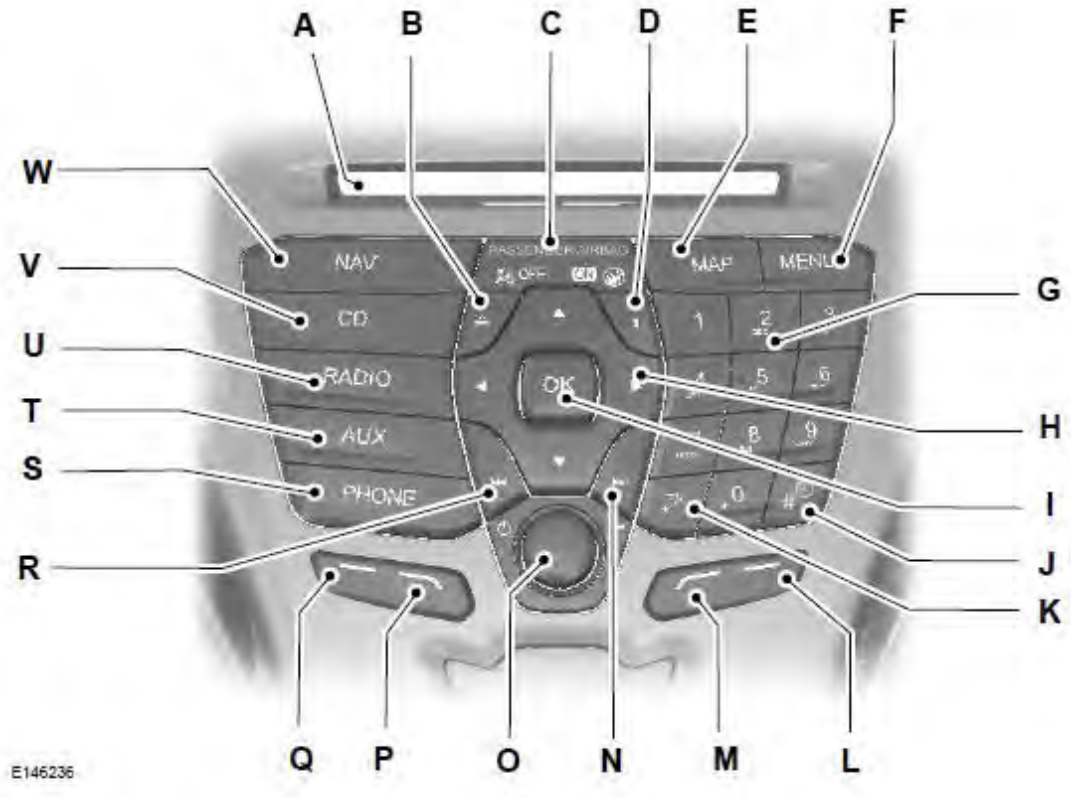

A. **CD-слот**: Тук поставяте CD-то.

B. **Изхвърляне**: Натиснете този бутон, за да се изхвърли CD-то.

C. **Информация за въздушната възглавница за пътника**: Информира Ви, когато въздушната възглавница за пътника е включена или изключена.

D. **ИНФОРМАЦИЯ**: Натиснете бутона, за да получите достъп до информация на CD, USB, iPod и Nav (Навигация). Ако е избрано Навигация, натискането на този бутон ще Ви покаже подробности за Вашето местоположение или пътуване в момента.

E. **MAP** (КАРТА): Натиснете бутона, за да получите достъп до функциите на картата.

F. **MENU** (МЕНЮ): Натиснете бутона, за да получите достъп до различни функции на аудио системата.

G. **Цифрова клавиатура:** В режим **Radio** (Радио), можете да запаметите предпочитаните от Вас радио станции. За да запаметите радио станция, настройте станцията, след това натиснете и задръжте някой от бутоните за предварително запаметени настройки докато звукът се върне. В режим **CD**, изберете запис. В режим **PHONE** (ТЕЛЕФОН), можете да използвате цифровата клавиатура, за да въведете телефонен номер.

H. **Стрелки на курсора**: Натиснете бутон, за да превъртите през опциите на екрана

I. ОК: Натиснете бутона, за да потвърдите избраната опция на екрана.

J. **Часовник**: Натиснете бутона, за да направите настройка на часовника.

K. **ТА:** Натисне те бутона, за да включите или изключите съобщения за трафика и да отмените съобщенията по време на активно съобщение. Ако е избрана **Navigation** (Навигация), натискането на бутона Ви отвежда на менюто **Traffic** (Трафик).

L. **Функционален бутон 4**: Натиснете бутона, за да изберете различни функции на аудио системата в зависимост от това, в кой режим сте, напр. Radio или CD.

M. **Функционален бутон 3**: Натиснете бутона, за да изберете различни функции на аудио системата в зависимост от това, в кой режим сте, напр. Radio или CD.

N. **Търсене и Бързо напред:** В режим **Radio** (Радио), изберете честотната лента и натиснете този бутон. Системата спира на първата станция нагоре по честотната лента. Натиснете и задръжте бутона, за да се придвижите бързо, след това го освободете, за да спрете на следващата налична станция. В режим **CD**, натиснете, за да изберете следващия запис. Натиснете и задръжте бутона, за да се придвижите бързо напред през текущия запис. В режим **PHONE** (ТЕЛЕФОН), натиснете бутона, за да приключите или да отхвърлите телефонно обаждане.

O. **Включване, Изключване и Сила на звука:** Натиснете бутона, за да включите или изключите аудио системата. Завъртете бутона, за да регулирате силата на звука.

P. **Функционален бутон 2**: Натиснете бутона, за да изберете различни функции на аудио системата в зависимост от това, в кой режим сте, напр. Radio или CD.

Q. **Функционален бутон 1**: Натиснете бутона, за да изберете различни функции на аудио системата в зависимост от това, в кой режим сте, напр. Radio или CD.

R. **Търсене и Обратно**: В режим **Radio** (Радио), изберете честотната лента и натиснете този бутон. Системата спира на първата станция надолу по честотната лента. Натиснете и задръжте бутона, за да се придвижите бързо, след това го освободете, за да спрете на предишната налична станция. В режим **CD**, натиснете, за да изберете предишния запис. Натиснете и задръжте бутона, за да се преместите бързо назад през текущия запис. В режим **PHONE** (ТЕЛЕФОН), натиснете бутона, за да започнете или да приемете телефонно обаждане.

S. **PHONE** (ТЕЛЕФОН): Натиснете бутона, за да получите достъп до функции на телефона на системата SYNC като натиснете бутона **PHONE** , а след това **MENU.**

T. **AUX:** Натиснете бутона, за да получите достъп до AUX и функции на SYNC; той също така ще отмени менюто или преглеждането на списък.

U. **RADIO** (РАДИО): Натиснете бутона, за да изберете различни радио честотни ленти; той също така ще отмени менюто или преглеждането на списък.

V. **CD** (КОМПАКТ ДИСК): Натиснете бутона, за да смените източника в CD; той също така ще отмени менюто или преглеждането на списък.

W. **NAV (НАВИГАЦИЯ):** Натиснете бутона, за да получите достъп до навигационната система.

Бутон Sound (Звук)

Това ще Ви позволи да регулирате настройките за звука, примерно bass (баси), middle (средни честоти) и treble (високи честоти).

1. Натиснете бутона за звука.
2. Използвайте бутоните със стрелка нагоре и надолу, за да изберете желаната настройка.
3. Използвайте бутоните със стрелка наляво и надясно, за да направите необходимото регулиране. Дисплеят показва избраното ниво на звука.
4. Натиснете бутона **ОК**, за да потвърдите новите настройки

Бутон за Radio (Радио)

Натиснете бутона **RADIO**, за да изберете от наличните радио честотни ленти.

Можете да използвате бутона, за да се върнете на радио приемане когато сте слушали друг източник.

Като алтернатива, натиснете бутона със стрелка наляво, за да се покажат наличните радио честотни ленти. Превъртете до желаната честотна лента и натиснете **ОК**.

Управление на настройката на станция

Настройка за търсене

Изберете честотна лента и натиснете за кратко бутона за търсене нагоре или надолу. Търсенето ще спре на първата радиостанция, която е локализирана.

Ръчна настройка

1. Натиснете функционалния бутон 2.
2. Използвайте бутоните със стрелка наляво и надясно, за да настроите станция надолу или нагоре по честотната лента, с малки стъпки, или натиснете и задръжте, за да се придвижите бързо, докато намерите станцията, която искате да слушате.
3. Натиснете **ОК**, за да продължите да слушате станцията.

Настройка за сканиране

Сканирането Ви позволява да прослушате за няколко секунди всяка детектирана станция.

1. Натиснете функционалния бутон 3.
2. Използвайте бутоните за търсене, за да сканирате нагоре или надолу по избраната честотна лента.
3. Отново натиснете функционалния бутон 3 или **ОК**, за да продължите да слушате радиостанцията.

Бутони за предварително запаметени настройки на станции

Тази функция Ви позволява да запаметите Вашите любими радио станции, те могат да бъдат извикани като изберете съответната честотна лента и натиснете един от бутоните за предварително запаметени настройки.

1. Изберете честотната лента.
2. Настройте на желаната станция.
3. Натиснете и задръжте един от бутоните за предварително запаметени настройки. Ще се появи светлинен индикатор за процеса и съобщение. Когато индикаторът за процеса се запълни, станцията е запаметена. Аудиоуредбата ще заглъхне за момент като потвърждение на това.

Можете да повторите това на всяка честотна лента и за всеки бутон с предварително запаметени настройки.

Бележка: *Когато пътувате за друга част на страната, станциите, които предават на алтернативни честоти, и които са запаметени на бутоните с предварително запаметени настройки, могат да бъдат актуализирани с правилната честота и име на станцията за този регион.*

Управление на автоматичното запаметяване

Бележка: *Това ще запамети максимум до 10 най-силни налични сигнала от честотната лента AM или FM, и ще презапише запаметените преди това станции. Можете и ръчно да запаметите станции по същия начин, както други честотни ленти.*

Бележка*: Трябва да изберете **или FM AST** или **AM AST**, за да използвате тази функция.*

- Натиснете бутона **MENU**, изберете режима Audio, а след това натиснете и задръжте бутона **RADIO**.
- Когато търсенето приключи, звукът се възстановява и най-силните сигнали са запаметени автоматично на предварително запаметените настройки.

Управление на информацията за трафика

Много станции, които предават на честотната лента FM, имат код TP, за да се покаже, че те поддържат програма с информация за трафика.

Включване и изключване на съобщения за трафика

Преди да можете да получите съобщения за трафика, трябва да натиснете бутона **TA** или **TRAFFIC**. Ще се появи дисплей TA, за да се покаже, че функцията е включена.

Ако вече сте настроили станция, която предава информация за трафика, на дисплея също ще се появи TP. В противен случай уредбата ще търси програма за трафика.

Когато се предава информация за трафика, тя автоматично ще прекъсне нормалното радиопредаване или възпроизвеждане на CD и на дисплея ще се появи съобщение.

Ако с помощта на бутон за предварително запаметени настройки е избрана или извикана станция без информация за трафика, аудио уредбата ще остане включена на тази станцията, освен ако функцията **TA** или **TRAFFIC** не е изключена, а след това отново включена.

Бележка: *Ако е включено съобщение за трафика и Вие изберете предварително запаметена настройка или ръчна настройка на станция без съобщения за трафика, няма да се чува съобщение за трафика.*

Бележка: *Когато слушате станция без съобщения за трафика и изключите и включите съобщение за трафика, отново ще се появи TP за търсене.*

Сила на звука на съобщението за трафика

Съобщението за трафика прекъсва нормалното радиопредаване на предварително настроено минимално ниво, което обикновено е по-силно от звука за нормално слушане.

За да регулирате предварително настроената сила на звука:

- Използвайте органа за управление на силата на звука, за да направите необходимата корекция по време на радиопредаване с входящо съобщение за трафика. На дисплея ще се покаже избраното ниво на звука.

Приключване на съобщение за трафика

Аудио уредбата се връща на нормална работа в края на всяко съобщение за трафика. За да приключите съобщението преждевременно, натиснете **TA** или **TRAFFIC** по време на съобщението.

Бележка: *Ако натиснете **TA** или **TRAFFIC** по всяко друго време, това ще изключи всички съобщения.*

Автоматично управление на силата на звука

Когато е налично, автоматичното управление на силата на звука коригира нивото на звука, за да се компенсира шума от двигателя и от движението по пътищата.

Натиснете бутона **MENU**.

Действие	Съобщение
1	Audio settings (Аудио настройки)
2	Adaptive volume (Адаптивно регулируема сила на звука)

1. Използвайте бутона със стрелка наляво или надясно, за да коригирате настройката.
2. Натиснете бутона **OK**, за да потвърдите Вашия избор.
3. Натиснете бутона **MENU**, за да се върнете обратно.

Цифрова обработка на сигнала

Цифрова обработка на сигнала в зависимост от седалката с пътник

Тази функция отчита разликите в разстоянието от различните високоговорители във Вашето превозно средство до всяка седалка. Трябва да изберете правилната позиция на сядане, за да може аудио системата да се настрои правилно.

Еквилайзер за цифрова обработка на сигнала
Изберете категорията музика, която предпочитате да слушате. Изходът на звука ще се промени, за да се подобри конкретния избран стил музика.

Смяна на настройките за цифрова обработка на сигнала

Натиснете бутона **MENU**.

Действие	Съобщение
1	Audio settings (Аудио настройки)

1. Превъртете до желаната функция за цифрова обработка на сигнала.
2. Използвайте бутоните със стрелка нагоре и надолу, за да изберете желаната настройка.
3. Натиснете бутона **OK**, за да потвърдите Вашия избор.
4. Натиснете бутона **MENU**, за да се върнете обратно.

Предаване на новини

Аудио уредбата може да прекъсне нормалното приемане, за да предаде новинарски бюлетини от станции на честотната лента FM, система за радио информация или други станции с разширени възможности, свързани в мрежата.

Когато се предават новини, на дисплея на уредбата ще се индицира, че има входящо съобщение. Когато аудио уредбата прекъсне за предаване на новини, предварително настроеното ниво на звука ще бъде същото като при съобщение за трафика.
Натиснете бутона **MENU**.

Действие	Съобщение
1	Audio settings (Аудио настройки)
2	News announcement (Съобщение за предаване на новини)

1. Включете или изключете с бутона **OK**.
2. Натиснете бутона **MENU**, за да се върнете обратно.

Алтернативни честоти
Повечето програми, които предават на честотната лента FM, имат идентификационен код на програмата. Той може да бъде разпознат от аудио уредбата.

Когато Вашето превозно средство се премества от една зона на предаване на друга с включена настройка за алтернативни честоти, тази функция ще търси станцията с най-силен сигнал.

При определени условия, обаче, настройката на алтернативни честоти може временно да прекъсне нормалното приемане.

Когато е направен избор, уредбата продължава да оценява силата на сигнала и ако се появи по-добър сигнал уредбата се превключва на тази алтернатива. Уредбата заглъхва докато проверява списък от алтернативни честоти и ако е необходимо ще търси истинската алтернативна честота през избраната честотна лента.

Това ще възстанови радио приемането, когато се намери такава честота или ако не се намери, уредбата ще се върне на първоначално запаметената честота.

Когато бъде избрана такава честота, на дисплея може да се появи AF.
Натиснете бутона **MENU**.

Действие	Съобщение
1	Audio settings (Аудио настройки)
2	Alt. Frequency (Алтернативна честота).

1. Включете или изключете с бутона **OK**.
2. Натиснете бутона **MENU**, за да се върнете обратно.

Режим Regianal (Регионален)
Режимът **Regianal** управлява поведението на превключване на алтернативни честоти между регионално свързани мрежи на главния телевизионен оператор. Едно радиопредаване може да работи с доста голяма мрежа в голяма част от страната. В различни часове на деня, тази голяма мрежа може да бъде

разбита на няколко по-малки регионални мрежи, обикновено концентрирани в големи селища и градове. Когато мрежата не е разделена на регионални варианти, цялата мрежа поддържа едно и също програмиране.

Режим **Regianal on** (включен): Това предотвратява превключването на случайни алтернативни честоти, когато съседните регионални мрежи не поддържат едно и също програмиране.

Режим **Regianal off** (изключен): Това позволява голяма зона на покритие, ако съседните регионални мрежи поддържат същото програмиране, но може да доведе до превключване на случайни алтернативни честоти, ако мрежите не поддържат същото програмиране.

Натиснете бутона **MENU**.

Действие	Съобщение
1	Audio settings (Аудио настройки)
2	RDS регионален (RDS regional)

1. Включете или изключете с бутона **ОК**.
2. Натиснете бутона **MENU**, за да се върнете обратно.

АУДИО УРЕДБА – ПРЕВОЗНИ СРЕДСТВА СЪС: SYNC 3

Бележка: *Системата със сензорен екран управлява повечето от функциите на аудио уредбата. Вижте* ***SYNC™3*** *(стр. 345).*

Бележка*: CD-слотът се намира директно над сензорния екран.*

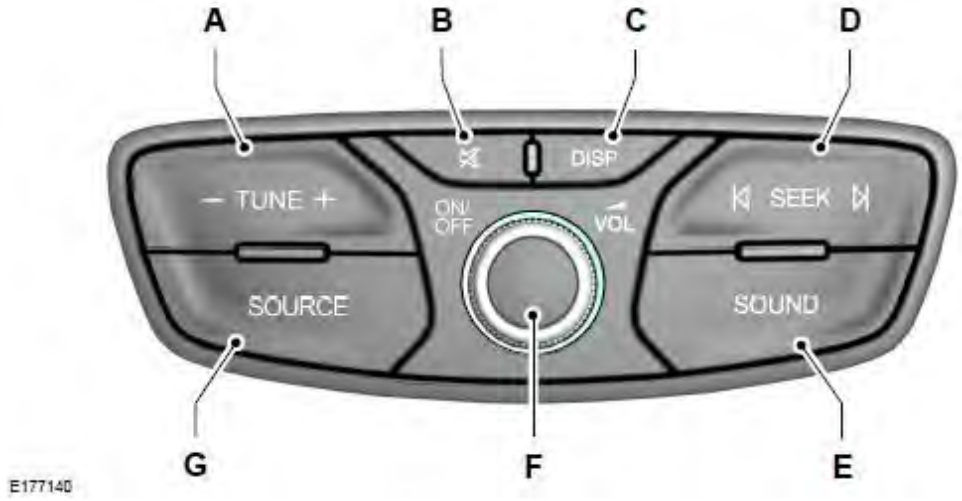

A. Бутон за ръчна настройка
B. Бутон за заглушаване
C. Бутон за информационния дисплей
D. Бутон за търсене, бързо напред и назад
E. Бутон за настройки на звука

F. Включване, изключване и управление на силата на звука
G. Бутон за избор на източник

Работа на аудио уредбата

ПРЕДУПРЕЖДЕНИЕ

Ако шофирате, без да сте концентрирани, това може да доведе до загуба на контрол над превозното средство, катастрофа и нараняване на хора. Строго Ви препоръчваме да бъдете изключително внимателни, когато ползвате устройства, отклоняващи вниманието Ви от пътя. Ваша основна отговорност е безопасното управление на превозното средство. Препоръчваме Ви, докато шофирате, да не ползвате никакви ръчно-държими устройства и ако е възможно, ползвайте системи с гласово разпознаване. Уверете се, че познавате всички действащи местни закони, които могат да засягат използването на електронни устройства по време на шофиране.

Бутон за ръчна настройка

В режим **Radio**, натиснете, за да търсите ръчно през радиочестотната лента.

Бутон за информационния дисплей

Натиснете, за да включите и изключите екранния дисплей.

Бутон за търсене, бързо напред и обратно

В режим **Radio**, изберете честотна лента и натиснете един от бутоните. Системата спира на първата станция, която намира в тази посока. В режим **CD**, натиснете, за да изберете предишния или следващия запис. Натиснете и задръжте един от бутоните, за да се придвижите бързо напред или назад през настоящия запис.

Бутон за настройки на звука

Натиснете този бутон, за да коригирате настройките на звука, например bass (баси), treble (високи честоти), balance (баланс) или fade (заглъхване).

Бутон за избор на източник

Натиснете няколкократно, за да превъртите през налични аудио източници.

АУДИО УРЕДБА – ПРЕВОЗНИ СРЕДСТВА С: AM/ FM/ CD

ПРЕДУПРЕЖДЕНИЕ

Ако шофирате, без да сте концентрирани, това може да доведе до загуба на контрол над превозното средство, катастрофа и нараняване на хора. Строго Ви препоръчваме да бъдете изключително внимателни, когато ползвате устройства, отклоняващи вниманието Ви от пътя. Ваша основна отговорност е безопасното управление на Вашето превозно средство. Препоръчваме Ви, докато шофирате, да не ползвате никакви ръчно-държими устройства и ако е възможно, ползвайте системи с гласово разпознаване. Уверете се, че познавате всички действащи местни закони, които могат да засягат използването на електронни устройства по време на шофирането.

A. **Дисплей:** Показва статуса на избрания настоящ режим.

B. **UBS-цокъл:** Включете, за да се възпроизведе аудио от съвместимо външно устройство или мемори-стик

C. **SET:** Натиснете бутона, за да регулирате настройките на звука за bass (баси), treble (високи честоти), balance (баланс) и fade (заглъхване).

D. **Търсене и Бързо напред:** В режим **Radio** (Радио), изберете честотната лента и натиснете този бутон. Системата спира на първата станция нагоре по честотната лента. Натиснете и задръжте бутона, за да се придвижите бързо, след това го освободете, за да спрете на следващата налична станция. В режим **AUX**, натиснете бутона, за да отидете на следващия запис (само Bluetooth аудио стриймване или USB възпроизвеждане). Натиснете и задръжте бутона, за да се придвижите бързо напред през текущия запис. В режим **PHONE** (ТЕЛЕФОН), натиснете бутона, за да приключите или да отхвърлите телефонно обаждане.

D. **Търсене и Бързо назад:** В режим **Radio**, изберете честотната лента и натиснете този бутон. Системата спира на първата станция надолу по честотната лента. Натиснете и задръжте бутона, за да се придвижите бързо, след това го освободете, за да спрете на предишната налична станция. В режим **AUX**, натиснете бутона, за да отидете на предишния запис (само Bluetooth аудио стриймване или USB възпроизвеждане). Натиснете и задръжте бутона, за да се придвижите бързо назад през текущия запис. В режим **PHONE**, натиснете бутона, за да започнете или да приемете телефонно обаждане.

E. **Цифрова клавиатура:** Натиснете бутон, за да извикате запаметена преди това радио станция. В режим **PHONE**, можете да използвате цифровата клавиатура, за да въведете телефонен номер.

F. **Часовник**: Натиснете бутона, за да направите настройка на часовника.

G. **Информация:** Натиснете бутона, за да имате достъп до повече информация, ако тя не се събира на дисплея.

H. **TA:** Натиснете бутона, за да включите или изключите съобщения за трафика и да отмените съобщенията по време на активно съобщение.

I. **Включване, Изключване и Сила на звука:** Натиснете бутона, за да включите или изключите аудио системата. Завъртете бутона, за да регулирате силата на звука.

J. **MENU** (МЕНЮ): Натиснете бутона, за да получите достъп до различни функции на аудио системата в зависимост от режима, който е избран.

K. **PHONE** (ТЕЛЕФОН): Натиснете бутона, за да получите достъп до функции на Bluetooth телефона на системата, като натиснете **PHONE** и след това **MENU.** Когато е сдвоен, ново натискане на този бутон ще покаже името на телефона, силата на сигнала и нивото на батерията.

L. **AUX:** Натиснете бутона, за да получите достъп до Bluetooth аудио стрийминг, възпроизвеждане от USB или от Aux-вход.

M. **RADIO** (РАДИО): Натиснете бутона, за да изберете различни радио честотни ленти. Натиснете, за да отмените менюто или преглеждането на списък.

N. **Курсор нагоре и надолу**: Натиснете бутон, за да превъртите през опциите за избор на екрана. В режим Radio, натиснете за ръчна настройка.

O. **ОК, Възпроизвеждане и Пауза**: Натиснете бутона, за да потвърдите изборите на екрана. Натиснете, за да възпроизведете или да направите пауза по време на възпроизвеждане със съвместими външни устройства.

Бутон SET (Настройка)

Това ще Ви даде възможност да регулирате настройките на звука, примерно bass (баси), treble (високи честоти), balance (баланс) и fade (заглъхване).

1. Натиснете бутона **SET**, докато се покаже желаната настройка.
2. Натиснете бутоните със стрелка нагоре и надолу, за да изберете желаното ниво на звука.
3. Натиснете бутона **ОК**, за да потвърдите новите настройки.

Бутон Radio (Радио)

Натиснете бутона **RADIO**, за да изберете от наличните радио честотни ленти.

Можете да използвате бутона, за да се върнете на радио приемане когато сте слушали друг източник.

Управление на настройката на станция

Настройка за търсене

Изберете честотна лента и натиснете за кратко бутона за търсене нагоре или надолу. Търсенето ще спре на първата радиостанция, която бъде локализирана.

Ръчна настройка

Използвайте бутоните със стрелка нагоре и надолу, за да настроите надолу или нагоре по честотната лента с малки стъпки или натиснете и задръжте, за да се придвижите бързо, докато намерите станция, която искате да слушате.

Бутони за предварително запаметени настройки на станции

Тази функция Ви позволява да запаметите Вашите любими радио станции. Те могат да бъдат извикани като изберете съответната честотна лента и натиснете един от бутоните за предварително запаметени настройки.

1. Изберете честотната лента.
2. Настройте на желаната станция.
3. Натиснете и задръжте един от бутоните за предварително запаметени настройки. Ще се появи светлинен индикатор за процеса и съобщение. Когато индикаторът за процеса се запълни, станцията е запаметена. Аудиоуредбата ще заглъхне за момент като потвърждение на това.

Можете да повторите това на всяка честотна лента и за всеки бутон с предварително запаметени настройки

Бележка: *Когато пътувате за друга част на страната, станциите, които предават на алтернативни честоти, и които са запаметени на бутони с предварително запаметени настройки, могат да бъдат актуализирани с правилната честота и име на станцията за този регион.*

Управление на информацията за трафика

Много станции, които предават на честотната лента FM, имат код TP, за да се означи, че те поддържат програма с информация за трафика.

Включване и изключване на съобщения за трафика

Преди да можете да получите съобщения за трафика, трябва да натиснете бутона **TA** или **TRAFFIC**. Ще се появи дисплей TA, за да се покаже, че функцията е включена.

Ако вече сте настроили станция, която предава информация за трафика, на дисплея също ще се появи TP. В противен случай уредбата ще търси програма за трафика.

Когато се предава информация за трафика, тя автоматично ще прекъсне нормалното радиопредаване или възпроизвеждане на устройството.

Ако с помощта на бутон за предварително запаметени настройки е избрана или извикана станция без информация за трафика, аудио уредбата ще остане включена на станцията, освен ако функцията **TA** или **TRAFFIC** не е изключена, а след това отново включена.

Бележка: *Ако е включено съобщение за трафика и Вие изберете предварително запаметена настройка или ръчна настройка на станция без съобщения за трафика, няма да се чува съобщение за трафика.*

Бележка: *Когато слушате станция без съобщения за трафика и изключите и включите съобщение за трафика, отново ще се появи TP за търсене.*

Сила на звука на съобщението за трафик

Съобщението за трафик прекъсва нормалното радиопредаване на предварително настроено минимално ниво, което обикновено е по-силно от звука за нормално слушане.

За да регулирате предварително настроената сила на звука, използвайте органа за управление на силата на звука, за да направите необходимата корекция по време на радиопредаване с входящо съобщение за трафика. На дисплея ще се покаже избраното ниво на звука.

Приключване на съобщение за трафика

Аудио уредбата се връща на нормална работа в края на всяко съобщение за трафика. За преждевременно приключване на съобщението, натиснете **TA** или **TRAFFIC** по време на съобщението.

Бележка: *Ако натиснете **TA** или **TRAFFIC** по всяко друго време, това ще изключи всички съобщения.*

Предаване на новини

Аудио уредбата може да прекъсне нормалното приемане, за да предаде новинарски бюлетини от станции на честотната лента FM, система за радио информация или други станции с разширени възможности, свързани с мрежата.

Когато се предават новини, на дисплея на уредбата ще се индицира, че има входящо съобщение. Когато аудио уредбата прекъсне за предаване на новини, предварително настроеното ниво на звука ще бъде същото като при съобщение за трафика.

1. Натиснете бутона **MENU**.
2. Превъртете до опция за новини и включете или изключете с бутоните със стрелка нагоре и надолу.
3. Натиснете бутона **OK**, за да се върнете обратно.

Алтернативни честоти

Повечето програми, които предават на честотната лента FM, имат идентификационен код на програмата. Той може да бъде разпознат от аудио уредбата.

Когато Вашето превозно средство се премества от една зона на предаване на друга с включена настройка за алтернативни честоти, тази функция ще търси станцията с най-силен сигнал.

При определени условия, обаче, настройката на алтернативни честоти може временно да прекъсне нормалното приемане.

Когато е избрана, уредбата продължава да оценява силата на сигнала и ако се появи по-добър сигнал уредбата се превключва на тази алтернатива. Уредбата заглъхва докато проверява списък от алтернативни честоти и ако е необходимо ще търси истинската алтернативна честота през избраната честотна лента.

Това ще възстанови радио приемането, когато се намери такава честота или ако не се намери, уредбата ще се върне на първоначално запаметената честота.

Когато бъде избрана такава честота, на дисплея може да се появи AF.

1. Натиснете бутона **MENU**.
2. Превъртете до опцията AF и завъртете на Auto (Автоматично) или off (изкл.) с бутоните със стрелка нагоре и надолу.
3. Натиснете бутона **OK**, за да се върнете обратно.

Режим Regianal (Регионален)

Режимът **Regianal** управлява поведението на превключване на алтернативни честоти между регионално свързани мрежи на главния телевизионен оператор. Едно радиопредаване може да работи с доста голяма мрежа в голяма част от страната. В различни часове на деня, тази голяма мрежа може да бъде
разбита на няколко по-малки регионални мрежи, обикновено концентрирани в големи селища и градове. Когато мрежата не е разделена на регионални варианти, цялата мрежа поддържа едно и също програмиране.

Режим **Regianal on** (вкл.): Това предотвратява превключването на случайни алтернативни честоти, когато съседните регионални мрежи не поддържат едно и също програмиране.

Режим **Regional off** (изкл.): Това позволява голяма зона на покритие, ако съседните регионални мрежи поддържат същото програмиране, но може да доведе до превключване на случайни алтернативни честоти, ако мрежите не поддържат същото програмиране.

1. Натиснете бутона **MENU**.
2. Превъртете до опцията Regional и включете или изключете с бутоните със стрелка нагоре и надолу.
3. Натиснете бутона **OK**, за да се върнете обратно.

Телефон

Този раздел описва функциите и характеристиките на системата за обаждане със свободни ръце през Bluetooth мобилен телефон.

Bluetooth мобилният телефон на системата осигурява взаимодействие с аудио системата и мобилния Ви телефон. Това Ви позволява да използвате аудио системата, за да правите и получавате обаждания, без да държите в ръка Вашия мобилен телефон.

Бележка: *Използването на системата с изключен двигател ще изтощи батерията.*

Бележка: *Тъй като няма общо споразумение, производителите на мобилни телефони имат възможност да осъществяват разнообразие от профили в техните Bluetooth устройства. Заради това, може да възникне несъвместимост между телефона и системата за свободни ръце, което в някои случаи може значително да влоши характеристиката на системата. За да се избегне такава ситуация, трябва да се използват само препоръчани телефони. За да проверите дали Вашия мобилен телефон е съвместим, направете справка в Ръководството за потребителя на мобилния телефон или посетете регионалния уебсайт на Ford.*

Bluetooth настройка

Преди да можете да използвате Вашия мобилен телефон с Вашето превозно средство, той трябва да бъде сдвоен с аудио системата.

Преди да може да бъде направено първоначалното свързване с Bluetooth, трябва да се изпълни описаната по-долу процедура.

Бележка: *Към системата могат да бъдат сдвоени до пет Bluetooth устройства.*

Бележка: *Ако се провежда разговор, когато като нов активен телефон е избран използваният телефон, обаждането се прехвърля към аудио системата на превозното средство.*

Бележка: *Даже ако е свързан със системата, Вашият телефон все още може да се използва по обикновения начин.*

Бележка: *Обаждането ще бъде прекъснато, ако аудио уредбата е изключена. Ако запалването е изключено, телефонното обаждане ще продължи.*

Съобщение	Описание и действие
ADD DEVICE (Добавяне на устройство)	1. Натиснете бутона **PHONE** и след това продължавайте да натискате бутона **MENU**, за да стигнете до фразата на екранния дисплей. Натиснете бутона **OK**. 2. Отново натиснете бутона **OK** и обърнете внимание на показания шестцифрен номер. 3. Потърсете Bluetooth устройства с помощта на мобилния телефон. Относно настройките на телефона, направете справка в Ръководството за потребителя на Вашия мобилен телефон.

Съобщение	Описание и действие
	4. Изберете **FORD AUDIO** от списъка на Bluetooth-устройствата, намерени от Вашия телефон. 5. Въведете шестцифрения номер във Вашия мобилен телефон, когато бъдете подканени да сдвоите аудио системата и мобилен телефон.
SET PRIMARY (Настройка като първо устройство)	1. Когато сдвояването е направено успешно, на дисплея на аудио системата ще се показва фразата на екранния дисплей. 2. Натиснете два пъти бутона **ОК**, за да потвърдите Вашия мобилен телефон като първо устройство за всички свързвания в бъдеще.
LOAD PHONEBK (Зареждане на телефонен указател)	1. Тогава фразата на екранния дисплей ще се показва на аудио уредбата. Натиснете два пъти бутона **ОК**, за да потвърдите, че съдържанията на Вашия телефонен указател са свалени на системата. 2. Името на Bluetooth-устройството се показва на аудио уредбата.

Сваляне на телефонен указател

Ако Вашият телефонен указател не е бил свален по време на първоначалното сдвояване на Bluetooth, изпълнете следната процедура:

1. Натиснете бутона **PHONE**, а след това задръжте натиснат бутона **MENU**, за да превъртите до опцията за зареждане на телефонния указател.
2. Натиснете бутона **ОК**.

Изтриване на сдвоено устройство или мобилен телефон

За да извадите сдвоен телефон, изпълнете следната процедура:

1. Натиснете бутона **PHONE**, а след това задръжте натиснат бутона **MENU**, за да превъртите до опцията за изтриване на устройство.
2. Натиснете бутона **ОК**. Ще се покаже името на първото сдвоено устройство. Превъртете до името на желаното устройство като използвате бутоните със стрелка нагоре и надолу. Изберете *delete all*, за да изтриете всички сдвоени телефони.
3. Натиснете няколко пъти бутона **ОК**, за да извадите устройството от аудио уредбата.

Режим Pivacy (Личен разговор)

Можете да прехвърлите обаждане от режим *hands free* (свободни ръце) в *private* (личен разговор) по време на активно обаждане.
Натиснете бутона **MENU** докато се появи опцията *private* (личен разговор), след това натиснете бутона ОК, за да прехвърлите обаждането. За да се върнете на режима *hands free* (свободни ръце), натиснете бутона за набиране.

Опции на менюто на телефона

Натиснете бутона **PHONE,** за да изберете режима *phone* (телефон). Отново натиснете бутона **PHONE,** за да се покаже информация, примерно име на телефона, сила на сигнала и ниво на батерията.
В режим *phone*, натиснете бутона **MENU,** за да превъртите през различните опции на телефона.

Опции на телефона
REDIAL (ПОВТОРНО НАБИРАНЕ)
PHONEBOOK (ТЕЛЕФОНЕН УКАЗАТЕЛ)
CALL HISTORY (ИСТОРИЯ НА ОБАЖДАНИЯТА)
ADD DEVICE (ДОБАВЯНЕ НА УСТРОЙСТВО)

Опции на телефона
SEL DEVICE (ИЗБОР НА УСТРОЙСТВО)
SET PRIMARY (ЗАДАВАНЕ КАТО ПЪРВО)
DEL DEVICE (ИЗТРИВАНЕ НА УСТРОЙСТВО)
BLUETOOTH
BT OFF
LOAD PHONEBK (ЗАРЕЖДАНЕ НА ТЕЛЕФОНЕН УКАЗАТЕЛ)

Натиснете бутона **ОК**, за да изберете желаната опция и използвайте стрелките нагоре и надолу, за да смените функциите.

Осъществяване и получаване на обаждания

Изходящи обаждания могат да бъдат направени чрез:

- Въвеждане на номер като се използва цифровата клавиатура.
- Избиране на контакт от сваления телефонен указател.
- Избиране на номера на контакт от дневника с история на обажданията.
- Използване на бързо набиране чрез натискане на един от бутоните с предварително запаметени настройки на радиото.
- Използване на функцията за повторно набиране.
- Използване на мобилния телефон.

На входящи обаждания може да се отговори чрез:

- Натискане на бутона за отговаряне на обаждане на аудио уредбата.
- Използване на мобилния телефон.

Обаждания могат да бъдат отхвърлени като се използва бутона за край на обаждането на аудио уредбата или чрез директно използване на мобилния телефон.

USB

Аудио уредбата поддържа множество външни устройства. След като външното устройство е свързано, неговото управление е възможно през аудио уредбата.

Бележка: *Използвайте само устройства, съвместими с USB устройство с голяма памет.*
Бележка: *Винаги превключвайте аудио уредбата на друг източник, преди да извадите USB устройството, например радио.*
Бележка: *Не използвайте USB хъбове или сплитери.*
Бележка: *Системата е предназначена да разпознава и чете само подходящи аудио файлове от USB устройство, което съответства на клас USB-устройство с голяма памет или на iPod. Не може да се гарантира, че всички налични USB устройства могат да функционират със системата.*

Бележка: *Възможно е да се свържат съвместими устройства с водещ USB кабел, както такива, които директно се включват в USB цокъла, например мемори-стикове или флашки.*
Бележка: *Някои USB устройства с по-голям разход на енергия, могат да не са съвместими, например някои по-големи твърди дискове.*
Бележка: *Времето за достъп за четене на файловете на външни устройства варира в зависимост от някои фактори, като: файлова структура, размер и съдържание на устройството.*

Работа с USB устройство

Свържете устройството с аудио уредбата.

Изберете USB устройството както и аудио източника като натиснете бутона **AUX** докато на дисплея се появи опцията *USB*. След първото включване на USB устройството, първият запис в първата папка ще започне да се възпроизвежда автоматично. След превключване на аудио източника, позицията за възпроизвеждане *on* (вкл.) на USB устройството е запаметена.

Натиснете ключовете за търсене нагоре и надолу, за да се придвижите напред или назад през записите. Натиснете и задръжте, за да се придвижите бързо напред и обратно през записа.

Съобщение	Описание
AUTOPL (АВТОМАТИЧНО ВЪЗПРОИЗВЕЖДАНЕ)	Възпроизвеждането на USB ще стартира автоматично, когато свържете съвместимо устройство. За да изключите тази характеристика, изберете тази опция и изключете като използвате функциите на менюто.

iPod

Свържете iPod към аудио уредбата.

Изберете iPod както и аудио източник като натиснете бутона **AUX** докато на дисплея се появи опцията *iPod*. След първото включване на iPod, първият запис в първата папка ще започне да се възпроизвежда автоматично. След превключване на аудио източника, позицията за възпроизвеждане *on* (вкл.) на iPod е запаметена.

Натиснете ключовете за търсене нагоре и надолу, за да се придвижите напред или назад през записите.

Натиснете и задръжте ключовете за търсене, за да се придвижите бързо напред или бързо назад през съдържанието на записа.

От аудио уредбата могат да се управляват различни функции, включително:

- Избор на следващ и предишен запис
- Търсене на запис
- Възпроизвеждане в случаен ред
- Повторение

Bluetooth аудио стрийминг

Съвместими Buetooth устройства могат да бъдат свързани към аудио уредбата, за да се възпроизвеждат, като се използва аудио системата на превозното средство.

Изберете устройството както и аудио източника чрез натискане на бутона AUX докато на дисплея се появи опцията *Bluetooth audio*.

Възпроизвеждането на устройството може да се управлява като се използват бутоните на аудио уредбата *play* (възпроизвеждане), *pause* (пауза), *next and previous track* (следващ и предишен запис).

Бележка: *Уверете се, че устройството е сдвоено, преди да използвате тази функция.*

Декларация за съответствие

С това, Visteon Corporation, декларира, че това Bluetooth-активирано автомобилно радио съответства на основните изисквания и на други релевантни клаузи на Директива 1999/5/ЕС.

ЕС Декларация за съответствие

С това

Име на производителя:	Palmela Electronics – Visteon Corporation
Адрес:	Estrada National 252, KM 12 Volta Da Pedra
Град:	Palmela
Държава:	Portugal (Португалия)

Декларира, че оборудването:

Наименование на продукта:	VE-BT001 – ULC Безжично радио – Bluetooth активирано автомобилно радио
Означение(я) за типа:	VE-BT001
Търговска марка:	Visteon

Съответства на основните изисквания и на други релевантни клаузи на Директива
55013:2001 + A1:2003 +A2:2006
EN 301 489-1, EN 301 489-17
EN 300 328 v1.7.1
EN 60950-1 :2006 + AII:2009 +A1:2010+A12:2011 IEG 60950-1 :2005 (2-ро Издание): AM 1:2009

E167208

ЦИФРОВО РАДИО – ПРЕВОЗНИ СРЕДСТВА СЪС SYNC

Обща информация

Системата Ви дава възможност да слушате DAB радио станции (Digital Audio Broadcast).

Бележка: *Покритието се различава за различните региони и оказва влияние върху качеството на приемането. Това предаване е национално, регионално и локално. Покритието може да варира в зависимост от атмосферните условия и терена.*

Поддържат се следните формати:

- DAB
- DAB+
- DMB- Audio (Digital Multimedia Broadcasting)

Ансамбли

Ансамблите съдържат група от радиостанции. Всеки ансамбъл може да се състои от няколко различни радиостанции.

Името на радиостанцията се показва под името на ансамбъла.

Бележка: *Когато преминавате от един ансамбъл на друг, може да отнеме известно време, докато системата влезе в синхрон със следващия ансамбъл. Системата заглъхва по време на синхронизирането.*

Избор на радио лента

DAB1 и DAB2 работят по един и същи начин. За всяка лента можете да запаметите до 10 различни предварително запаметени настройки.

1. Натиснете бутона **RADIO.**
2. Натиснете бутона със стрелка наляво, за да се покажат наличните вълнови диапазони.
3. Избор на **DAB1** или **DAB2**.

Бележка: *Когато достигнете първата или последната радиостанция в рамките на един ансамбъл, по-нататък настройката прескача на следващия ансамбъл. Може да има забавяне по време на тази смяна и аудио-системата за кратко заглъхва.*

Управление на настройката за радио станция

Настройка чрез функцията за търсене (Алтернатива 1)

1. Натиснете бутон за търсене. Системата спира на първата радио станция, която намира в избраната посока.

Настройка чрез списък на радио станции (Алтернатива 2)

Тази характеристика показва всички налични радиостанции в списък.

1. Натиснете функционалния бутон 1.
2. Натиснете бутоните със стрелка наляво или надясно, за да смените ансамблите. Натиснете бутоните със стрелка нагоре или надолу, за да навигирате до желаната от Вас радио станция.
3. Натиснете **ОК**, за да потвърдите Вашия избор.

Бележка: *Дисплеят показва само радио станциите в текущия ансамбъл.*

Ръчна настройка (Алтернатива 3)

1. Натиснете функционалния бутон 2.
2. Натиснете бутоните за настройка. Натиснете и задръжте, за да се придвижите бързо през честотната лента.
3. Натиснете **ОК**, за да потвърдите Вашия избор.

Бележка: *Настройка чрез функцията за търсене е възможна и в рамките на този екран.*

Бутони за предварително запаметени настройки на радио станции

Тази функция Ви позволява да запаметите до 10 любими радио станции от който и да е ансамбъл във всяка група с предварително запаметени настройки.

1. Изберете радио станция.
2. Натиснете и задръжте един от бутоните с предварително запаметени настройки. Когато системата запамети станцията, появява се съобщение. Системата заглъхва за момент като потвърждение.

След като станцията бъде запаметена, натиснете бутон с предварително запаметени настройки по всяко време, за да изберете любимата радио станция.

Бележка: *Радиостанциите, запаметени на бутони с предварителна запаметени настройки, не винаги са налични, ако сте напуснали зоната на покритие. Когато това стане, системата ще заглъхне. Това може да доведе до неочаквани промени на предварително запаметените настройки на радио станции.*

Радио текст

Можете да показвате допълнителна информация. Например: име на изпълнителя. За да включите тази опция, изберете радио станцията и натиснете функционалния бутон 3.

Бележка: *Не винаги е налична допълнителна информация.*

Сервизно свързване (Service Linking)

Ако излезете от зоната на покритие на DAB-радиостанция, системата автоматично превключва на съответната FM радиостанция.

Можете да включвате и изключвате тази характеристика като използвате информационния дисплей. Вижте **Обща информация** (стр. 68).

Бележка: *Ако DAB-радиостанцията няма съответна FM радиостанция, аудио системата заглъхва при опит за превключване.*

Бележка: *Системата показва символа FM, когато се осъществява връзка между DAB и FM радиостанции.*

Бележка: *Качеството на звука се променя, когато Вашата система превключи от DAB на съответната FM станция.*

ЦИФРОВО РАДИО – ПРЕВОЗНИ СРЕДСТВА СЪС: SYNC 3

Обща информация

Системата Ви позволява да слушате DAB радио станции (Digital Audio Broadcasting).

Бележка: *Покритието е различно за различните региони и оказва влияние върху качеството на приемането. Това предаване е национално, регионално и локално. Покритието може да варира в зависимост от атмосферните условия и терена.*

Поддържат се следните формати:

- DAB
- DAB+
- DMB-Audio (Digital Multimedia Broadcasting)

Ансамбли

Ансамблите съдържат група от радиостанции. Всеки ансамбъл може да се състои от няколко различни радиостанции.

Името на радиостанцията се показва под името на ансамбъла.

Бележка: *Когато преминавате от един ансамбъл на друг, може да отнеме известно време, докато системата влезе в синхрон със следващия ансамбъл. Системата заглъхва по време на синхронизирането.*

Сервизно свързване (Service Linking)

Ако излезете от зоната на покритие на DAB-радиостанция, системата автоматично превключва на съответната FM радиостанция.

Можете да включвате и изключвате тази характеристика като използвате информационния дисплей. Вижте **Обща информация** (стр. 275).

Бележка: *Ако DAB-радиостанцията няма съответна FM радиостанция, аудио системата заглъхва при опит за превключване.*

Бележка: *Системата показва символа FM, когато се осъществява връзка между DAB и FM радиостанции.*

Бележка: *Качеството на звука се променя, когато Вашата система превключи от DAB на съответната FM станция.*

Използване на цифрово аудио предаване в система без сензорен екран

Избор на радио лента

DAB1 и DAB2 работят по един и същи начин. За всяка лента можете да запаметите до 10 различни предварително запаметени настройки.

1. Натиснете бутона **RADIO.**
2. Натиснете бутона със стрелка наляво, за да се покажат наличните вълнови диапазони. Натиснете веднъж стрелката, за да видите настоящ списък на активната лента.
3. Изберете **DAB1 или DAB2**.
4. Можете да натиснете няколко пъти и бутона ***RADIO***, за да превключите през всички ленти.

Бележка: *Когато достигнете първата или последната радиостанция в рамките на един ансамбъл, по-нататък настройката прескача на следващия ансамбъл. Може да има забавяне по време на тази смяна и аудио-системата за кратко заглъхва.*

Управление на настройката за радио станция

Настройка чрез функцията за търсене (Алтернатива 1)

1. Натиснете бутон за търсене. Системата спира на първата радио станция, която намира в избраната посока.

Настройка чрез списък на радио станции (Алтернатива 2)

Тази характеристика показва всички налични радиостанции в списък.

1. Натиснете функционален бутон 1.
2. Натиснете бутоните със стрелка наляво или надясно, за да смените ансамблите. Натиснете бутоните със стрелка нагоре или надолу, за да навигирате до желаната от Вас радио станция.
3. Натиснете **ОК**, за да потвърдите Вашия избор.

Бележка: *Дисплеят показва само радио станции в настоящия ансамбъл.*

Ръчна настройка (Алтернатива 3)

1. Завъртете бутона ***TUNE*** наляво или надясно.

Бутони за предварително запаметени настройки на радио станции

Тази характеристика Ви позволява да запаметите до 10 любими радиостанции от всеки ансамбъл във всяка група с предварително запаметени настройки.

1. Изберете радиостанция.
2. Натиснете и задръжте един от бутоните с предварително запаметени настройки. Когато системата запамети радиостанцията, появява се съобщение. Системата заглъхва за момент като потвърждение.

След като станцията бъде запаметена, натиснете бутон с предварително запаметени настройки по всяко време, за да изберете любимата радио станция.

Бележка: *Радиостанциите, запаметени на бутоните с предварително запаметени настройки, не винаги са налични, ако сте напуснали зоната на покритие. Когато това стане, системата ще заглъхне. Това може да доведе до неочаквани промени в предварително запаметените настройки за радиостанции.*

Радио текст

Можете да покажете допълнителна информация. Например: име на изпълнителя. За да включите тази опция, изберете радио станция и натиснете функционалния бутон 3.

Бележка: *Не винаги може да е налична допълнителна информация.*

Използване на цифрово аудио предаване и SYNC със сензорен екран

Избор на радио лента

DAB1, DAB2 и DAB3 работят по един и същи начин. За всяка лента можете да запаметите до 6 различни предварително запаметени настройки.

1. Натиснете бутона ***SOURCE*.**
2. Изберете **DAB**.

Бележка: *Когато достигнете първата или последната радиостанция в рамките на един ансамбъл, по-нататък настройката прескача на следващия ансамбъл. Може да има забавяне по време на тази смяна и аудио-системата за кратко заглъхва.*

Управление на настройката за радио станция

Настройка чрез функцията за търсене (Алтернатива 1)

1. Натиснете бутон за търсене. Системата спира на първата радио станция, която намира в избраната посока.

Настройка чрез списък на радио станции (Алтернатива 2)

Тази характеристика показва всички налични радиостанции в списък.

1. Натиснете бутона за станция.
2. Натиснете бутоните със стрелка наляво или надясно, за да смените ансамблите. Навигирайте през списъка и изберете станцията като натиснете зоната на дисплея, показваща Вашата станция.

Бележка: *Дисплеят показва само радио станции в настоящия ансамбъл.*

Ръчна настройка (Алтернатива 3)

1. Натиснете бутоните за настройка. Натиснете и задръжте, за да се придвижвате бързо през честотната лента.

Бутони за предварително запаметени настройки на радиостанции

Тази характеристика Ви позволява да запаметите до 6 любими радиостанции от всеки ансамбъл във всяка група с предварително запаметени настройки.

1. Изберете радиостанция.
2. Натиснете и задръжте един от бутоните с предварително запаметени настройки. Когато системата запамети радиостанцията, появява се съобщение. Системата заглъхва за момент като потвърждение.

След като станцията бъде запаметена, натиснете по всяко време бутон с предварително запаметените настройки, за да изберете любимата радио станция.

Бележка: *Радиостанциите, запаметени на бутоните с предварително запаметени настройки, не винаги са налични, ако сте напуснали зоната на покритие. Когато това стане, системата ще заглъхне. Това може да доведе до неочаквани промени в предварително запаметените настройки на радиостанции.*

Радио текст

Можете да покажете допълнителна информация. Например: име на изпълнителя. За да включите тази опция, следвайте подканите на сензорния екран, за да промените настройките.

Бележка: *Не винаги може да е налична допълнителна информация.*

ЖАК ЗА АУДИО ВХОД

ПРЕДУПРЕЖДЕНИЕ

Ако шофирате, без да сте концентрирани, това може да доведе до загуба на контрол над превозното средство, катастрофа и нараняване. Строго Ви препоръчваме да бъдете изключително внимателни, когато ползвате устройства, отклоняващи вниманието Ви от пътя. Ваша основна отговорност е безопасното управление на Вашето превозно средство. Препоръчваме Ви, докато шофирате, да не ползвате никакви ръчно-

ПРЕДУПРЕЖДЕНИЕ

държими устройства и ако е възможно, ползвайте системи с гласово разпознаване. Уверете се, че познавате всички действащи местни закони, които могат да засягат използването на електронните устройства по време на шофирането.

По съображения за безопасност, не свързвайте или не коригирайте настройките на Вашия преносим музикален плейър, докато Вашето превозно средство се движи.

Съхранявайте портативния музикален плейър на безопасно място, примерно в централната конзола или жабката, когато Вашето превозно средство се движи. При сблъсък или рязко спиране, могат да бъдат изхвърлени незакрепени твърди обекти, което може да създаде опасност от сериозно нараняване. Удължителният кабел на аудио уредбата трябва да е достатъчно дълъг, за да може портативният музикален плейър да бъде прибран на безопасно място, когато Вашето превозно средство се движи.

Жакът за допълнителен вход Ви позволява да свържете и да възпроизведете музика от Вашия портативен музикален плейър през високоговорителите на Вашето превозно средство. Можете да използвате всеки портативен музикален плейър, разработен за ползване със слушалки. Удължителният кабел на Вашата аудио уредба трябва да е с щекерен конектор 1/8 inch (3.5 mm) във всеки край.

1. Уверете се, че Вашето превозно средство е стационарно с радио и портативен музикален плейър в позиция off (изкл.).

2. Включете удължителния кабел от портативния музикален плейър в жака за допълнителен вход.
3. Включете радиото. Изберете или настроена FM станция или CD.
4. Регулирайте силата на звука по желание.
5. Включете Вашия портативен музикален плейър и регулирайте силата на звука на половината от максималното ниво.
6. На аудио уредбата изберете режима *auxilliary input*. Трябва да чувате музика от Вашето устройство, даже и тя да е тиха.
7. Регулирайте силата на звука на Вашия портативен музикален плейър докато достигнете нивото на звука на FM-станцията или CD-то. Направете това като превключвате назад и напред между органите за управление на AUX и FM или CD.

USB ПОРТ

USB-портът Ви позволява да включвате медийни плейъри, мемори-стикове и да зареждате устройства (ако се поддържа). Вижте **Обща информация** (стр. 303).

ИЗДИРВАНЕ И ОТСТРАНЯВАНЕ НА НЕИЗПРАВНОСТИ В АУДИО СИСТЕМАТА

Съобщение	Описание и действие
Please check CD (Проверете CD-то)	Съобщение за грешка от общ характер при неизправно CD. Например: не може да прочете CD-то, поставено е CD с данни и т.н. Уверете се, че дискът е поставен правилно. Почистете и опитайте отново или сменете диска с такъв с позната музика. Ако грешката остава, свържете се с оторизран дилър.
CD drive malfunction (Неизправност на CD-устройството)	Съобщение за грешка от общ характер за механична повреда. Системата е детектирала неизправност, която изисква сервизно обслужване.
CD drive high temp. (Висока температура на CD-устройството)	Съобщение за грешка от общ характер за висока температура на устройството. Уредбата няма да работи, докато не се охлади. Ако грешката остава, свържете се с оторизран дилър.

ОБЩА ИНФОРМАЦИЯ

ПРЕДУПРЕЖДЕНИЕ

Ако шофирате, без да сте концентрирани, това може да доведе до загуба на контрол над превозното средство, катастрофа и нараняване. Строго Ви препоръчваме да бъдете изключително внимателни, когато ползвате устройства, отклоняващи вниманието Ви от пътя. Ваша основна отговорност е безопасното управление на Вашето превозно средство. Препоръчваме Ви, докато шофирате, да не ползвате никакви ръчно-държими устройства и ако е възможно, ползвайте системи с гласово разпознаване. Уверете се, че познавате всички действащи местни закони, които могат да засягат използването на електронните устройства по време на шофирането.

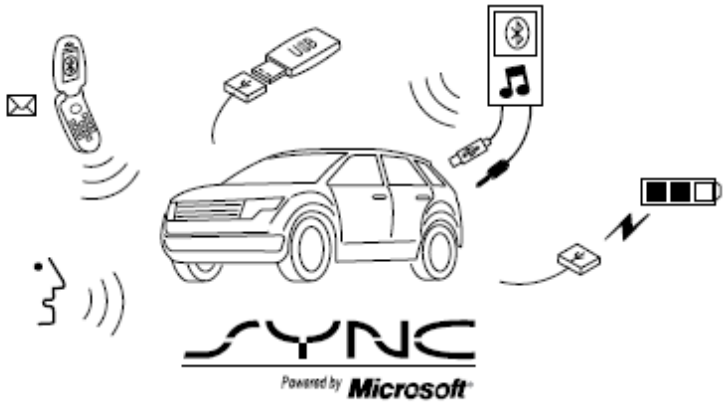

E142598

SYNC е комуникационна система, монтирана в превозното средство, която работи с Bluetooth-активиран мобилен телефон и портативен медиен плейър.

Това Ви позволява:

- Да осъществявате и получавате обаждания
- Да получавате достъп до и да възпроизвеждате музика от Вашия медиен плейър

- Да използвате функцията Emergency Assistance (Спешна помощ) и приложения през SYNC Applink *
- Да получавате достъп до контактите в телефонния указател и музика, като използвате гласови команди
- Да стриймвате музика от Вашия свързан мобилен телефон
- Да избирате предварително дефинирани текстови съобщения, ако Вашето устройство поддържа това.
- Да използвате усъвършенстваната система за гласово разпознаване
- Да зареждате Вашето USB устройство (ако Вашето устройство поддържа това).

* Тези характеристики не са налични на всички пазари и може да се наложи активиране. Наличните Applink-активирани приложения се различават за различните пазари.

Погрижете се да прегледате Ръководството за Вашето устройство преди да го използвате със SYNC, Посетете регионалния уебсайт на Ford.

Съдействие

За по-голямо съдействие, свържете се с оторизиран дилър. За повече информация, посетете регионалния уебсайт на Ford.

Информация за безопасност

ПРЕДУПРЕЖДЕНИЕ

Ако шофирате, без да сте концентрирани, това може да доведе до загуба на контрол над превозното средство, катастрофа и нараняване. Строго Ви препоръчваме да бъдете изключително внимателни, когато ползвате устройства, отклоняващи вниманието Ви от пътя. Ваша основна отговорност е безопасното управление на Вашето превозно средство. Препоръчваме Ви, докато шофирате, да не ползвате никакви ръчно-държими устройства и ако е възможно, използвайте системи с гласово разпознаване. Уверете се, че познавате всички действащи местни закони, които могат да засягат използването на електронните устройства по време на шофирането.

Когато използвате SYNC:

- Не използвайте плейъра, ако захранващите шнурове или кабели са прекъснати, разцепени или повредени. Внимателно поставете кабелите там, където няма да ги настъпвате или където те няма да пречат на работата на педалите, седалките, купето, за да шофирате безопасно.
- Не оставяйте работещи устройства във Вашето превозно средство при екстремни атмосферни условия, тъй като в такива условия те могат да се повредят. За повече информация вижте Ръководството за Вашето устройство.
- Не правете опити сами да извършвате сервизно обслужване или поправки на системата. Потърсете оторизиран дилър.

Поверителна информация

Когато мобилният телефон е свързан към SYNC, системата създава профил, който се свързва с този на мобилния телефон. Системата създава профил, за да Ви предложи повече характеристики на мобилното устройство и да оперирате по-ефективно. Измежду другите неща, този профил може да съдържа данни относно Вашия телефонен указател, текстови съобщения (прочетени и непрочетени) и историята на обажданията. Това ще включва и историята на обажданията, когато Вашият мобилен телефон не е бил свързан към системата. Ако свържете медиен плейър, системата създава и запазва индекс на поддържаното медийно съдържание. Освен това, системата поддържа кратък дневник за всички действия на системата през последните 10 минути. Профилът на дневника и други данни на системата могат да бъдат използвани за подобряване на работата на системата и да се диагностицират всякакви проблеми, които могат да възникнат.

Профилът на мобилния телефон, индексът на медийния плейър и дневникът остават в системата, освен ако не бъдат изтрити. Те по принцип са достъпни във Вашето превозно средство само когато свържете Вашия мобилен телефон или медийния плейър. Ако не възнамерявате повече да използвате системата или Вашето превозно средство, препоръчваме Ви да възстановите заводската настройка, за да изтриете цялата запаметена информация. Вижте **Информационни дисплеи** (стр. 68).

Необходимо е специално оборудване, за да се получи достъп до данните на системата. Необходим е и достъп до модула SYNC на Вашето превозно средство. Без съгласие, ние няма да осъществяваме достъп до данните на системата за цел, различна от описаната. Примери за това, кога може да се разреши достъп до данните на системата са: съдебна заповед, когато е изискана от правозащитните органи, други правителствени органи или трети страни, които действат с разрешение на компетентните органи. Други страни могат да поискат достъп до информацията, независимо от нас. Налична е и допълнителна поверителна информация. Вижте **SYNC ™ приложения и услуги** (стр. 319).

ИЗПОЛЗВАНЕ НА ГЛАСОВО РАЗПОЗНАВАНЕ

Тази системата Ви помага да управлявате различни характеристики, използвайки гласови команди. Това Ви позволява да държите ръцете си на волана и да се фокусирате върху това, което става пред Вас.

Инициализиране на гласова сесия

Натиснете гласовия бутон, който се намира на волана. На екрана се появява списък с налични команди.

Глобални гласови команди	
(cancel I stop I exit)	Тази команда приключва гласовата сесия. Вие можете да отмените сесията и като задържите натиснат гласовия бутон за две или повече секунди.
help	Тази команда Ви осигурява съвети, примери и инструкции.
main menu	Тази команда рестартира гласовата сесия от първоначалната стартова точка.

Полезни съвети

- Погрижете се, вътре в превозното Ви средство да е възможно най-тихо. Шумът от вятъра (при отворени прозорци) и вибрациите на пътя може да попречи на системата правилно да разпознава гласовите команди.
- След като натиснете иконата за гласова команда, изчакайте докато звукът спре и се появи съобщение преди да изговорите гласова команда. Всяка гласова команда изговорена преди това не се регистрира от системата.
- Говорете естествено, без дълги паузи между думите.
- Можете да прекъснете системата по всяко време, докато се говори, като натиснете иконата за гласова команда.

Вие можете да прекъснете системата по всяко време докато се говори, като натиснете гласовия бутон. Освен това, можете да отмените гласовата сесия по всяко време, като натиснете и задържите гласовия бутон.

Взаимодействие на системата и обратна връзка

Системата осигурява обратна връзка чрез чуваеми звуци, подкани, въпроси и говорни потвърждения в зависимост от ситуацията и Вие можете да изберете нивото на взаимодействие. Вие можете да персонализирате системата за гласово разпознаване, така че да осигури повече или по-малко инструкции и обратни връзки.

По подразбиране, настройката е за високо ниво на взаимодействие, за да можете да се научите как да използвате системата. Можете да промените тези настройки по всяко време.

Регулиране на нивото на взаимодействие

Натиснете гласовия бутон. Когато бъдете подканени:

Команда	Описание
Voice settings (Гласови настройки)	Осигурява достъп до смяна на нивото на взаимодействие.

След това някоя от следните команди:

Команда	Описание
Interaction mode advanced (Режим на взаимодействие за напреднали)	Осигурява по-малко звуково взаимодействие и повече звукови подкани.
Interaction mode novice (Режим на взаимодействие за начинаещи)	Осигурява по-детайлно взаимодействие и насочване.

Подканите за потвърждение представляват къси въпроси, които системата задава, когато не е сигурна в това, което сте поискали или ако има повече от един отговор. Например, системата може да Ви попита дали е правилна командата.

Натиснете гласовия бутон. Когато бъдете подканени:

Команда	Описание
Voice settings (Гласови настройки)	Осигурява достъп до смяна на настройката на подканата за потвърждение.

След това някоя от следните команди:

Команда	Описание
Confirmation prompts off (Подкани за потвърждение изкл.)	Прави най-доброто предположение от командата. В някои случаи можете да бъдете помолени да потвърдите настройките.
Confirmation prompts on (Подкани за потвърждение вкл.)	Изяснява Вашата гласова команда с къс въпрос.

Система създава списък от предложения на базата на Вашите гласови команди, когато нивото на конфиденциалност на много опции е еднакво. Когато е включена, системата може да Ви подкани с най-много до четири възможности за доизясняване.

Команда	Описание
Media candidate lists off (Списъци с предлагани медии, изкл.)	Прави най-доброто предположение от списъка с предлагани медии. В някои случаи системата може да Ви зададе някои въпроси.
Media candidate lists on (Списъци с предлагани медии вкл.)	Изяснява Вашата гласова команда за предлаганите медии.
phone candidate lists off (Списъци с предлагани телефони, изкл.)	Прави най-доброто предположение от списъка с предлагани мобилни телефони. В някои случаи системата може да Ви зададе някои въпроси.
Phone candidate lists on (Списъци с предлагани телефони, вкл.)	Изяснява Вашата гласова команда за предлаганите мобилни телефони.

Смяна на гласовите настройки

Можете да смените гласовите настройки, като използвате дисплея за информация и развлечения.
След това можете да изберете следното:

Натиснете бутона **MENU**.

Действие	Съобщение
SYNC-Settings (Настройки на SYNC)	
Voice settings (Гласови настройки)	Въвежда меню за гласови опции.

ИЗПОЛЗВАНЕ НА SYNC™ С ВАШИЯ МОБИЛЕН ТЕЛЕФОН

Обаждането със „свободни ръце” е една от основните характеристики на SYNC. Тъй като системата поддържа множество характеристики, много от тях зависят от функционалността на Вашия мобилен телефон.

Като минимум, повечето мобилни телефони с Bluetooth безжична технология поддържат следните функции:

- Отговор на входящо обаждане
- Приключване на обаждане
- Използване на режим за личен разговор
- Набиране на номер
- Повторно набиране
- Уведомление за изчакване на обаждане
- Идентификационен номер на обаждащия се.

Други характеристики, като обмен на текстови съобщения, използвайки Bluetooth, и автоматично изтегляне (download) на телефонен указател, са характеристики, зависими от мобилния телефон. За да проверите съвместимостта на Вашия мобилен телефон, вижте Ръководството за Вашето устройство или посетете регионалния уебсайт на Ford.

Сдвояване на мобилен телефон за първи път
Безжичното сдвояване на Вашия мобилен телефон със системата, Ви позволява да правите и получавате обаждания ”със свободни ръце”.
Бележка: *Вие трябва да включите запалването и радиото.*
Бележка: *За да превъртите през менютата, натиснете стрелките нагоре или надолу върху Вашата аудио система.*

1. Уверете се, че Bluetooth характеристиката на Вашия мобилен телефон е включена, преди да стартирате търсенето. Ако е необходимо, вижте Ръководството за Вашето устройство.

2. Натиснете бутона **PHONE**. Когато аудио дисплеят индицира, че няма сдвоени телефони, изберете опцията за добавяне.
3. Когато на аудио дисплея се появи съобщение, че сдвояването започва, потърсете SYNC на Вашия мобилен телефон, за да стартира процеса на сдвояване.
4. Изберете SYNC на Вашия мобилен телефон.
5. Изчакайте докато на дисплея на телефона се появи PIN. Сравнете PIN на дисплея на телефона с PIN на аудио дисплея и приемете запитването на дисплея на телефона и на дисплея на превозното средство. Дисплеят индицира, когато сдвояването е успешно.

Бележка: *В някои случаи телефонът ще поиска да въведете PIN. Въведете на аудио дисплея шестцифрения PIN, осигурен от системата. Дисплеят индицира, когато сдвояването е успешно.*

В зависимост от възможностите на Вашия мобилен телефон и Вашия пазар, системата може да Ви подкани с въпроси, примерно, да зададете текущия мобилен телефон като първи мобилен телефон (мобилният телефон, с който системата най-напред прави опити да се свърже автоматично, когато включите запалването) или да изтеглите Вашия телефонен указател.

На информационния дисплей може да се покаже нивото на заряда на батерията на Вашия мобилен телефон и силата на сигнала.

Използване на гласови команди

Уверете се, че сте включили Bluetooth характеристиката на Вашия телефон преди да стартирате търсенето. Вижте Ръководството за Вашето устройство, ако е необходимо.

Натиснете гласовия бутон и когато бъдете подканени, кажете:

Гласова команда	Действие и описание
(pair ([Bluetooth] device I phone I Bluetooth audio) I add phone)	Следвайте инструкциите на аудио дисплея.

Думите в квадритни скоби [ ] са като опция и не трябва да се изговарят за системата, за да разбере командата.

В зависимост от капацитета на Вашия телефон и от Вашия пазар, системата може да Ви подкани с въпроси, примерно задаване на текущия телефон като първи мобилен телефон (телефонът, с който SYNC най-напред прави опити да се свърже автоматично при стартиране на превозното средство) и изтегляне на Вашия телефонен указател.
Телефонна гласова услуга (ако е налична)
Натиснете и задръжте гласовия бутон, за да използвате тази характеристика, ако тя се поддържа от свързваното устройство.

Сдвояване на следващи мобилни телефони

Безжичното сдвояване на Вашия мобилен телефон със системата Ви позволява да правите и получавате обаждания със „свободни ръце”.
Бележка: *Трябва да включите запалването и радиото.*
Бележка: *За да превъртите през менютата, натиснете стрелките нагоре или надолу на Вашата аудио система.*

1. Уверете се, че Bluetooth характеристиката на Вашия мобилен телефон е включена, преди да стартирате търсенето. Ако е необходимо, вижте Ръководството за Вашето устройство.
2. Натиснете бутона **PHONE.**
3. Изберете опцията за Bluetooth устройства.
4. Натиснете бутона **ОК.**

1. Изберете опцията за добавяне. Това стартира процеса на сдвояване.
2. Когато на аудио дисплея се появи съобщение, че сдвояването започва, потърсете SYNC на Вашето устройство, за да стартирате процеса на сдвояване.
3. Изберете SYNC на Вашия мобилен телефон.
4. Изчакайте докато на дисплея на телефона се появи PIN. Сравнете PIN на дисплея на телефона с PIN на аудио дисплея и приемете искането на дисплея на телефона и на дисплея на превозното средство. Дисплеят индицира, когато сдвояването е успешно.

Бележка: *В някои случаи телефонът ще поиска да въведете PIN. Въведете на аудио дисплея шестцифрения PIN, осигурен от системата. Дисплеят индицира, когато сдвояването е успешно.*

Системата може да Ви подкани с въпроси, примерно, когато задавате текущия мобилен телефон като първи мобилен телефон или когато изтегляте Вашия телефонен указател.

Гласови команди за мобилния телефон

Натиснете гласовия бутон и когато бъдете подканени, кажете:

Гласова команда
(phone I Blackberry I iPhone I Mobile)
След това кажете някоя от следните команди:
Call___
Call___ at home

Гласова команда
Call___ ([at] work I [(in I at) [the]] office)
Call___ on (mobile I cell)
Call___ on other
Dial [[a] number] [1]
([go to] privacy [on] I transfer to phone I handsfree off) [2]
(hold call [on] I (put I place) call on hold) [2]
Join (call I calls) [2]
Mute [call] [on]
(mute [call] off I Unmute [call]) [2]
(turn ringer on I silent mode off)
(turn ringer off I silent mode [on])
([text] (messages I message) I SMS I texts) [3]
help

___ е динамично вписване, което трябва да бъде името на контакт във Вашия телефонен указател. Например можете да кажете “Call Home” (Обади се у дома).

[1)] Вижте по-долу таблицата с **Команди при набиране на номер**.

[2)] Тези команди са валидни само по време на телефонно обаждане.

[3)] Вижте по-долу таблицата с команди за текстови съобщения.

Команди при набиране на номер

Натиснете гласовия бутон и когато бъдете подканени кажете някоя от следните команди:

Гласова команда	Действие и описание
Pound	Това ще добави символа # към номера или името.
Number	0 (нула) до 9 (девет).
Asterisk or Star	Това ще добави символа * към номера или името.
Clear	Изтрива всички въведени цифри.
(delete I correct)	Изтрива последния набор от въведени цифри.
Plus	Това ще добави символа + към номера или името.

Бележка: *За да напуснете режима за набиране на телефонен номер, натиснете и задръжте бутона за телефон или произволен бутон на аудио уредбата.*

Съвети за телефонния указател

За да чуете как системата SYNC произнася име, когато сърфира през телефонния указател, изберете контакт и натиснете:

Елемент от менюто
Hear it (Чуйте го)

Смяна на устройствата като се използват гласови команди

Като използвате SYNC можете лесно да получите достъп до много телефони, mp3-плейъри, ipod-устройства или USB-устройства. За да включите устройствата кажете:

Гласова команда	
(connect I device) __	Можете да съобщите името на желаното устройство, като “My iPhone”, “My Galaxy” или “My iPod”. SYNC може да поиска да потвърдите типа на устройството (телефон, USB или Bluetooth Аудио).

Осъществяване на обаждане

Натиснете гласовия бутон и когато бъдете подканени кажете по избор:

Гласова команда	Действие и описание
call [[a] name]	
dial [[a] number]	SYNC Ви подканя да кажете номерата, които желаете да наберете. След като кажете номера, системата го потвърждава.

Когато системата е посочила номера, Вие трябва да кажете една от следните команди:

Гласова команда	Действие и описание
(dial I send)	Това стартира обаждането.
(delete I correct)	Това изтрива последната произнесена цифра
clear	Това изтрива всички произнесени цифри.

За да приключите обаждане, натиснете бутона за край на обаждане на волана или изберете опцията за край на обаждането на аудио дисплея и натиснете **ОК**.

Приемане на обаждане

Когато получите обаждане, можете:

- Да отговорите на обаждането, като натиснете бутона за приемане на обаждането на волана или като изберете опцията за приемане на обаждане на аудио дисплея и натиснете бутона **ОК**.
- Да отхвърлите обаждането, като натиснете бутона за отхвърляне на обаждането на волана или като изберете опцията за отхвърляне на обаждане на аудио дисплея и натиснете бутона **ОК**.

Да игнорирате обаждането, като не направите нищо.

Опции на мобилния телефон, по време на активно обаждане

По време на активно обаждане, имате допълнителни характеристики на менюто, които стават налични, примерно като изберете *call on hold* (задържано обаждане).

За да стигнете до това меню, изберете една от опциите, налични в долната част на аудио дисплея или изберете опцията *more* (повече).

Елемент на менюто	Действие и описание
Mic.off (Микрофон изкл.)	Изключете микрофона на Вашето превозно средство. За да включите микрофона, отново изберете опцията.
Privacy (Лично)	Превключете обаждането от активна среда „със свободни ръце” към Вашия мобилен телефон, за да запазите личния характер на разговора. Когато това е направено, аудио дисплеят ще индицира, че разговорът е личен.
Hold (Задържане на обаждане)	Поставете едно активно обаждане в положение *hold* (задържано обаждане). Когато опцията е избрана, аудио дисплеят ще индицира, че обаждането е задържано.
Dial a number (Набиране на номер)	Наберете номерата, като използвате цифровата клавиатура на аудио системата, примерно цифрите за паролата.
Join calls (Обединяване на обаждания)	Обединете две отделни обаждания. Системата поддържа максимум трима обаждащи се на многостранен или конферентен разговор. 1. Изберете опцията *more* (повече). 2. Стигнете до желаното лице за контакт през системата или използвайте гласови команди, за да осъществите второто обаждане. След като второто обаждане стане активно, изберете опцията *more* (повече). 3. Превъртете до опцията join calls (обединяване на обаждания) и натиснете бутона **ОК**.
Phonebook (Телефонен указател)	Достъп до контакти в телефонния указател. 1. Изберете опцията *more* (повече). 2. Превъртете до опцията *Phonebook* и натиснете бутона **ОК**. 3. Превъртете през контактите в телефонния указател.

Елемент на менюто	Действие и описание
	4. Отново натиснете бутона **ОК**, когато желаният избор (лицето за контакт) се появи на аудио дисплея. 5. Натиснете бутона **ОК** или бутона за набиране, за да се обадите на избраното лице.
Call history (История на обажданията)	Дава достъп до дневника с история на обажданията: 1. Изберете опцията *more* (повече). 2. Превъртете през опциите, докато се появи *Call History*. Натиснете бутона **ОК**. 3. Превъртете през опциите на *Call History* (*incoming* (входящи), *outgoing* (изходящи) или *missed* (пропуснати)). 4. Натиснете отново бутона **ОК**, когато желаният избор (контакт) се появи на аудио дисплея. 5. Натиснете бутона **ОК** или бутона за набиране, за да се обадите на избрания контакт.

Достъп до характеристики през менюто на мобилния телефон

Можете да стигнете до историята на обажданията, телефонния указател, изпратените текстови съобщения, както и до настройките на мобилния телефон и на системата.

Системата се опитва автоматично да изтегли Вашия телефонен указател и историята на обажданията всеки път, когато Вашият мобилен телефон се свърже със системата. Трябва да включите характеристиката *Auto download* (Автоматично изтегляне), ако Вашият мобилен телефон я поддържа.

Бележка: *Тази характеристика зависи от мобилния телефон.*

1. Натиснете бутона **PHONE**, за да влезете в менюто на мобилния телефон.
2. Изберете една от наличните опции.

Елемент на менюто	Действие и описание
Dial a number (Набиране на номер)	Наберете номер, като използвате цифровата клавиатура на аудио системата.
Redial (Повторно набиране)	Наберете повторно последния набран номер (ако има такъв). Натиснете бутона **ОК**, за да изберете.
Phonebook (Телефонен указател)	Достъп до изтегления телефонен указател. 1. Натиснете бутона **ОК**, за да потвърдите и да въведете. Можете да използвате опциите в долната част на екрана, за бърз достъп до азбучна категория. Можете също така да използвате буквите на клавиатурата, за да прескачате в списъка. 2. Превъртете през контактите в телефонния указател.

Елемент на менюто	Действие и описание
	3. Натиснете отново бутона **ОК**, когато на аудио дисплея се появи желания контакт. 4. Натиснете бутона **ОК** или бутона за набиране, за да се обадите на избрания контакт.
Call history (История на обажданията)	Достъп до набрани преди това, получени или пропуснати обаждания. 1. Натиснете бутона **ОК**, за да изберете. 2. Превъртете, за да изберете *incoming calls* (входящи обаждания), *outgoing calls* (изходящи обаждания) или *missed calls* (пропуснати обаждания), за да направите Вашия избор. 3. Натиснете бутона **ОК** или бутона за набиране, за да се обадите на избрания контакт.
Speed Dial (Бързо набиране)	Можете да изберете един от десетте номера за бързо набиране. За да зададете номер за бързо набиране, отидете в телефонния указател, натиснете и задръжте един от номерата върху цифровата клавиатура на аудио системата.
Text messaging (Обмен на текстови съобщения)	Можете да изпратите, изтеглите и изтриете текстови съобщения.
BT Devices (BT устройства)	Получавате достъп до следващата опция за списъци в менюто на Bluetooth устройството:
	Add (Добавяне)
	Delete (Изтриване)
	Conn. (Включване)
	Disconn. (Изключване)
	Master (Мастер)
Phone settings (Настройки на телефона)	Можете да прегледате различни настройки и характеристики на Вашия мобилен телефон.

Обмен на текстови съобщения

Системата Ви позволява да получавате, изпращате, изтегляте и изтривате текстови съобщения. Системата също така може да чете входящи текстови съобщения до Вас, така че не се налага да откъсвате очите си от пътя.

Бележка: *Това е характеристика, която зависи от телефона. За повече съдействие, посетете локалния уебсайт на Ford.*

Получаване на текстово съобщение
Бележка: *Това е характеристика, която зависи от телефона. Вашият телефон трябва да поддържа downloading (сваляне) на текстови съобщения, използвайки Bluetooth, за да получавате входящи текстови съобщения. Трябва да активирате тази характеристика на Вашия телефон.*
Бележка: *Това е характеристика, зависеща от скоростта, и е налична само когато Вашето превозно средство се движи със скорост 5 km/h (3.1 mph) или по-малка.*

Когато пристигне ново съобщение, прозвучава звуков сигнал и на аудио дисплея се показва, че сте получили ново съобщение.

За да чуете съобщението можете да кажете:

Гласова команда	Действие и описание
(listen to I read)	Изберете тази опция,

Гласова команда	Действие и описание
([text] message)	за да трябва системата да Ви прочете съобщението.

Като използвате екрана, Вие имате и следните опции:

Елемент на менюто	Действие и описание		
Ignore (Игнориране)	Изберете тази опция или нищо и съобщението ще отиде в пощенската кутия (при входящи текстови съобщения).		
View (Преглед)	Изберете опцията, за да отворите текстовото съобщение. След като е избрана, имате следните възможности: съобщението да Ви бъде прочетено или да прегледате други съобщения. За допълнителни опции изберете:		
	More… (Повече...)	Ако изберете тази опция, използвайте бутона със стрелка, за да превъртите през следните опции:	
		Reply to sender (Отговорете на изпращача)	Натиснете бутона **ОК**, за да получите достъп, а след това превъртете през списък с предварително подготвени съобщения, за да изпратите съобщение.
		Call sender (Обадете се на изпращача)	Натиснете бутона **ОК**, за да се обадите на изпращача на съобщението.
		Forward msg. (Препратете съобщението)	Натиснете бутона **ОК**, за да препратите съобщението на контакт от Вашия телефонен указател или в историята на обажданията. Можете да изберете, също така, да въведете номер.

Изпращане, изтегляне и изтриване на Вашите текстови съобщения

1. Натиснете бутона **PHONE**.
2. Изберете опцията за обмен на текстови съобщения, а след това натиснете бутона **ОК**.

Изберете от следните опции:

Елемент на менюто	Действие и описание
New (Ново)	Когато изберете опцията за изпращане на текстово съобщение, на аудио дисплея се появява списък с предварително подготвени съобщения. Това Ви дава възможност да изпратите ново текстово съобщение, на основата на предварително подготвен набор от 15 съобщения.
View (Преглед)	Дава Ви възможност да прочетете цялото съобщение и в допълнение Ви предоставя опцията, системата да Ви прочете съобщението. За да преминете към следващото съобщение, изберете опцията *More* (Повече). Това Ви позволява да отговорите на изпращача, да се обадите на изпращача или да препратите съобщението.
Delete (Изтриване)	Позволява Ви да изтривате текущите текстови съобщения от системата (не от Вашия мобилен телефон). На аудио дисплея се индицира, когато всички Ваши текстови съобщения са били изтрити.
More… (Повече...)	Позволява Ви да изтриете всички съобщения или ръчно да задействате изтегляне на всички непрочетени съобщения от Вашия мобилен телефон.

Изпращане на текстово съобщение

1. Изберете опцията *Send* (Изпратете), когато на аудио дисплея бъде осветен желаният избор.
2. Изберете опцията *Confirmation* (Потвърдете), когато се появи лицето за контакт и отново натиснете бутона **OK**, за да потвърдите, когато системата Ви попита дали желаете да изпратите съобщението. Всяко текстово съобщение се изпраща с предварително дефиниран подпис.

Бележка: *Можете да изпратите текстови съобщения по два начина. Можете да изберете лице за контакт от телефонния указател, от историята на обажданията или като въведете телефонния номер и като изберете опцията Text (Текст) от аудио дисплея. Можете и да отговорите на съобщение, получено във входящата Ви поща.*

Бележка: *Разрешава се само един получател за текстово съобщение.*

Достъп до настройките на Вашия мобилен телефон

Това са характеристики, които зависят от мобилния телефон. Настройките на Вашия мобилен телефон Ви позволяват достъп до характеристиките и да коригирате характеристики, като: рингтон, уведомление за текстово съобщение, модифициране на Вашия телефонен указател и настройка за автоматично изтегляне (downloading).

1. Натиснете бутона **PHONE**.
2. Превъртете докато се появи опцията *Phone Settings* (Настройки на телефона), след това натиснете бутона **OK**.
3. Превъртете, за да изберете от следните опции:

Елемент на менюто	Действие и описание
Set as master (Задаване на телефона като мастер)	Ако е отбелязана тази опция, системата ще използва този мобилен телефон като мастер (първи), когато към системата е сдвоен повече от един мобилен телефон. Тази опция може да бъде променена за всички сдвоени мобилни телефони (не само за активния), като се използва менюто на Bluetooth устройствата.
Phone status (Статус на телефона)	Вижте името на мобилния телефон, името на доставчика, номера на мобилния телефон, нивото на сигнала и нивото на батерията. Когато това е направено, натиснете бутона със стрелка наляво, за да се върнете към менюто за статус на мобилния телефон.
Set ringtone (Задаване на рингтон)	Имате възможност да изберете рингтона, който да звучи по време на входящо обаждане (един от рингтоновете на системата или на Вашия мобилен телефон). Ако Вашият мобилен телефон поддържа рингтон в честотната лента, рингтонът на Вашия мобилен телефон звучи, когато изберете опцията за рингтон на мобилния телефон. 1. Натиснете бутона **ОК**, за да изберете и да превъртите, за да чуете всеки рингтон. 2. Натиснете бутона **ОК**, за да изберете.
Text msg notify (Уведомление за текстово съобщение)	Имате опцията да се чува звуков сигнал, като уведомление, когато пристигне текстово съобщение. Натиснете бутона **ОК**, за да включите или изключите звуковия сигнал.
Phonebook pref. (Предпочитания в телефонния указател)	Модифицирайте съдържанието на Вашия телефонен указател, например чрез: добавяне, изтриване, изтегляне. Натиснете бутона **ОК**, за да изберете и превъртите през опциите в следващата таблица.

За да модифицирате предпочитанията в телефонния указател, изберете от следните възможности:

Елемент на менюто	Действие и описание
Add contacts (Добавяне на контакти)	Прехвърлете желаните контакти на Вашия мобилен телефон. Вижте Ръководството за Вашето устройство, за да разберете как се прехвърлят контакти. Натиснете бутона **ОК**, за да добавите още контакти от Вашия телефонен указател.
Delete (Изтриване)	Когато се появи съобщение, което Ви пита дали искате да изтриете, изберете тази опция, за да потвърдите. Натиснете бутона **ОК**, за да изтриете текущия телефонен указател и историята на обажданията. Системата Ви връща обратно към менюто за настройки на телефона.
Download now (Изтеглете сега)	Натиснете бутона **ОК**, за да изберете и изтеглите Вашия телефонен указател в системата.
Auto-download (Автоматично изтегляне)	Когато е включена опцията за автоматично изтегляне, изтриват се всякакви изменения, добавки или изтривания, запаметени в системата след Вашето последно изтегляне.

	Когато е изключена опцията за автоматично изтегляне, Вашият телефонен указател няма да бъде изтеглен, когато Вашият мобилен телефон се свърже със системата. Вашият телефонен указател, историята на обажданията и текстовите съобщения могат да бъдат достъпни само когато Вашият сдвоен мобилен телефон е свързан към системата. Отбележете или откажете опцията за автоматично изтегляне на Вашия телефонен указател, всеки път, когато Вашият мобилен телефон се свърже към системата. Времето за изтегляне зависи от мобилния телефон и от обема на информацията.	
Sorting pref. (Сортиране по предпочитания)	Активирането на тази характеристика Ви позволява да изберете как да се показват Вашите контакти. Можете да изберете:	
	First/Last name (Първо/Последно име)	Last/First name (Последно/Първо име

Bluetooth устройства

Това меню осигурява достъп до Вашите Bluetooth устройство. Използвайте бутоните със стрелка, за да превъртите през опциите на менюто. Менюто Ви позволява да добавяте, свързвате и изтривате устройства и да задавате мобилен телефон като първи.

Опции на менюто на Bluetooth устройствата

1. Натиснете бутона **PHONE**.
2. Превъртете докато се появи опцията на Bluetooth устройство, след това натиснете бутона **OK**.
3. Превъртете, за да изберете от следните опции:

Елемент на менюто	Действие и описание
Add (Добавяне)	Можете да сдвоите допълнителен мобилен телефон към системата, като: 1. Изберете опцията за добавяне, за да стартирате процеса на сдвояване. 2. Когато на аудио дисплея се появи съобщение за започване на сдвояването, потърсете **SYNC** на Вашия мобилен телефон. Ако се налага, вижте Ръководството на Вашето устройство. 3. Изберете SYNC на Вашия мобилен телефон. 4. Изчакайте, докато на дисплея на телефона се появи PIN. Сравнете PIN на дисплея на телефона с PIN на дисплея на аудио системата и приемете искането на дисплея на телефона и на дисплея на превозното средство. На дисплея се индицира, когато сдвояването е успешно.*

	5. Когато се появи опцията за задаване на мобилния телефон като първи мобилен телефон, изберете *yes* (да) или *no* (не). 6. В зависимост от функционалността на Вашия мобилен телефон, системата може да Ви зададе допълнителни въпроси (например, дали бихте желали да свалите Вашия телефонен указател). Изберете *yes* (да) или *no* (не), за да потвърдите Вашия отговор.
Delete (Изтриване)	След като изтриете мобилния телефон от списъка, телефонът може да бъде свързан отново само като се повтори целия процес на сдвояване. Изберете опцията за изтриване и потвърдете, когато системата Ви пита дали да изтрие избраното устройство.
Master (Мастер (първи))	Системата се опитва да Ви свърже с първия (мастер) мобилен телефон всеки път, когато включите запалването. Когато някой мобилен телефон е избран като първи, той се появява първи в списъка и е маркиран със звездичка. Задайте сдвоеният вече мобилен телефон като Ваш първи мобилен телефон. Изберете опцията *Master*, за да потвърдите, че този телефон е първи.
Conn. (Свързване)	Свържете сдвоения вече мобилен телефон. Вие можете да имате само един мобилен телефон свързан, когато използвате функционалността на мобилния телефон. Когато е свързан друг мобилен телефон, предишният телефон ще бъде разкачен от телефонните услуги. Системата Ви позволява да използвате различни Bluetooth устройства за функционалността на мобилния телефон и в същото време характеристиката за възпроизвеждане на аудио музика през Bluetooth.
Discon. (Разкачване)	Можете да разкачите избрания мобилен телефон. Изберете тази опция и потвърдете, когато бъдете подканени. След като бъде разкачен мобилния телефон, той може да бъде свързан отново, без да се повтаря целия процес на сдвояване.

* В някои случаи телефонът ще поиска от Вас да въведете PIN. Въведете на аудио дисплея шестцифрения PIN, осигурен от системата. На дисплея се индицира, когато сдвояването е успешно.

Настройки на системата

1. Натиснете бутона **MENU**.
2. Изберете опцията за настройки на SYNC, след това натиснете бутона **OK**.
3. Превъртете, за да изберете от следните опции:

Елемент на менюто	Действие и описание
Bluetooth on (Bluetooth вкл.)	Отбележете или откажете тази опция, за да включите или изключите Bluetooth интерфейса на системата. Изберете опцията, след това натиснете бутона **ОК**, за да смените статуса на опцията.
Set defaults (Задаване на настройки по подразбиране)	Тази селекция няма да изтрие Вашата индексирана информация (телефонен указател, история на обажданията, текстови съобщения и сдвоени устройства). Изберете тази опция и потвърдете, когато бъдете подканени на аудио дисплея. Върнете се към заводските настройки по подразбиране.
Master reset (Връщане към заводските настройки)	Напълно изтрива цялата съхранена информация в системата (телефонен указател, история на обажданията, текстови съобщения и сдвоени устройства) и се връща към заводските настройки по подразбиране. Изберете тази опция и потвърдете, когато бъдете подканени на аудио дисплея. Дисплеят индицира, когато операцията е завършена и системата Ви връща към предишното меню.
Install on SYNC (Инсталиране на SYNC)	Можете да инсталирате приложения или да актуализирате софтуера, който сте изтеглили. Изберете тази опция и потвърдете, когато бъдете подканени на аудио дисплея. Трябва да има валидно SYNC приложение или налична актуализация на USB-флашката, за да може инсталирането да приключи успешно.
System info (Системна информация)	Показва номера на версията на системата, както и нейния сериен номер. Натиснете бутона **ОК**, за да изберете.
Voice settings (Гласови настройки)	Подменюто за гласови настройки съдържа различни опции. Вижте **Използване на гласово разпознаване** (стр. 305).
Browse USB (Преглеждане на USB)	Прегледайте действителната структура на менюто на свързаното USB устройство. Натиснете бутона **ОК** и използвайте стрелките нагоре и надолу, за да превъртите през папките и файловете. Използвайте стрелките наляво или надясно, за да влезете и излезете от папка. Съдържанието на медията може да бъде директно избрано от това меню, за да бъде възпроизвеждано.

SYNC™ ПРИЛОЖЕНИЯ И УСЛУГИ

Появява се списък с наличните приложения. Всяко приложение може да има свои специфични настройки.

Натиснете бутона **MENU**, за да влезете в менюто на системата.

Съобщение	Описание и действие
SYNC-Apps (Приложения на SYNC)	Превъртете до тази опция и след това натиснете **ОК**.

Функция Emergency Assistance на SYNC (Спешна помощ)

ПРЕДУПРЕЖДЕНИЯ

За да работи тази характеристика, Вашият мобилен телефон трябва да бъде Bluetooth-активиран и да е съвместим със системата.

Винаги поставяйте Вашия мобилен телефон на безопасно място, вътре в превозното средство, така че да не бъде изхвърлен или повреден при катастрофа. Ако не направите това, може да се стигне до сериозно нараняване на хора или повреда на мобилния телефон, което ще попречи на правилната работа на Emergency Assistance.

Не чакайте Emergency Assistance да направи спешното обаждане, ако самите Вие можете да направите това. Незабавно наберете службите за спешна помощ, за да се избегне забавяне на реакцията. Ако не чуете връзка с Emergency Assistance в рамките на пет секунди след катастрофата, възможно е системата или мобилният телефон да са повредени или да не функционират.

Ако катастрофата доведе до разгръщане на въздушна възглавница или до изключване на горивната помпа, системата може да се свърже със службите за спешна помощ през сдвоен и свързан мобилен телефон. За повече информация относно системата и характеристиката Emergency Assistance, посетете регионалния уебсайт на Ford.

Бележка: *Преди да изберете тази характеристика, трябва да прочетете Бележката за поверителност на Emergency Assistance (по-нататък в този раздел), за да се запознаете с важна информация.*
Бележка: *Когато включите или изключите характеристиката Emergency Assistance, тази настройка се прилага за всички сдвоени мобилни телефони. Ако сте изключили тази характеристика, а когато включите запалването се свърже сдвоен преди това телефон, има три възможности: да се чуе гласово съобщение; на дисплея да се показват съобщение или икона; да се активират и двете възможности.*
Бележка: *Всеки мобилен телефон работи различно. Тъй като тази характеристика работи с повечето мобилни телефони, някои мобилни телефони могат да имат затруднения при използване на тази характеристика.*
Бележка: *Отделете време, за да се запознаете добре с информацията относно разгръщането на въздушните възглавници. Вижте* ***Система за допълнителна безопасност*** *(стр. 27).*

Включване и изключване на Emergency Assistance (Спешна помощ)

Натиснете бутона **MENU** и след това изберете:

Съобщение	Действие
SYNC-Apps (Приложения на SYNC)	Натиснете **ОК**.
Emerg. assist (Спешна помощ)	Натиснете **ОК**. Изберете желаната опцията и натиснете **ОК**.

Опции на дисплея

Ако включите тази характеристика, на дисплея ще се появи съобщение за потвърждение.

Ако изключите тази характеристика, на дисплея ще се появи диалогов прозорец, който Ви позволява да зададете опцията за гласово напомняне.

Настройката Off (Изкл.) с гласово напомняне: осигурява възможност за напомняне на дисплея и гласово напомняне, когато Вашият мобилен телефон се свърже и превозното Ви средство стартира.

Настройката Off (Изкл.) без гласово напомняне: осигурява възможност за напомняне само на дисплея, без гласово напомняне, когато Вашият мобилен телефон се свърже.

За да сте сигурни, че Emergency Assistance работи правилно:

- Системата трябва да има захранване и да работи правилно в момента на катастрофата и по време на активиране и използване на характеристиката.
- Трябва да сте включили характеристиката преди катастрофата.
- Трябва да имате мобилен телефон, свързан към системата.
- В някои държави може да е необходимо да имате валидна и регистрирана SIM-карта с кредит, за да направите и поддържате спешно обаждане.
- Един свързан мобилен телефон трябва да има способността да прави и поддържа изходящо обаждане в момента на катастрофата.
- Един свързан мобилен телефон трябва да има: адекватно покритие на мрежата, захранване на батерията и сила на сигнала.
- Вашето превозно средство трябва да има заредена батерия.

Бележка: *Тази характеристика работи само в държави или региони, където Emergency Assistance на SYNC може да се свърже с местните служби за спешна помощ. Посетете регионалния уебсайт на Ford за повече подробности.*

В случай на катастрофа

Бележка: *Не всяка катастрофа разгръща въздушна възглавница или задейства изключване на горивната помпа, което може да включи характеристиката Emergency Assistance. Обаче, ако Emergency Assistance е задействана, системата се опитва да се свърже със службите за спешна помощ. Ако един свързан мобилен телефон претърпи повреда или загуби връзка със системата, тя търси и се опитва да се свърже с който и да е наличен сдвоен вече мобилен телефон. Системата прави опит да направи спешно обаждане.*

Преди да направите обаждане:

- Ако не отмените обаждането и SYNC направи успешно обаждане, издава се въвеждащо (предварително) съобщение за оператора на службата за спешна помощ. След това съобщение, има комуникация със „свободни ръце” между пътниците във Вашето превозно средство и оператора.
- Системата осигурява кратък времеви прозорец (около 10 сек.), за да се отмени обаждането. Ако Вие не отмените обаждането, системата се опитва да направи спешно обаждане.
- Системата излъчва съобщение, с което Ви уведомява, че се опитва да направи спешно обаждане. Можете да отмените обаждането, като изберете съответния функционален бутон или като натиснете бутона за край на обаждането, на волана.

По време на обаждане:

- Характеристиката Emergency Assistence използва GPS-а на Вашето превозно средство или информация на клетъчната мрежа, когато е налична, за да определи най-подходящия език за ползване. Тя предупреждава оператора на службата за спешна помощ за катастрофата и доставя въвеждащото съобщение. Това може да включва GPS координатите на Вашето превозно средство.
- Езикът, който системата използва, за да взаимодейства с пътниците на Вашето превозно средство, може да се различава от езика, използван за доставяне на информация до оператора на службата за спешна помощ.
- След като предварителното съобщение бъде доставено, гласовата линия се отваря, така че Вие можете да говорите със „свободни ръце" с оператора на службата за спешна помощ.
- Когато линията е свързана, трябва да бъдете готови веднага да кажете Вашето име, телефонен номер и информация за местоположението.

Бележка: *Докато системата осигурява информация до оператора на службата за спешна помощ, системата предава съобщение, с което Ви уведомява, че изпраща важна информация. След това Ви уведомява, когато линията е отворена, за да започнете комуникация със „свободни ръце".*

Бележка: *По време на обаждане през характеристиката Emergency Assistance, появява се екран за спешен приоритет, който съдържа GPS координатите на превозното средство, когато са налични.*

Бележка: *Възможно е да не е налична GPS информация за местоположението в момента на катастрофата; в такъв случай Emergency Assistance все пак ще се опита да направи спешно обаждане.*

Бележка: *Възможно е службите за спешна помощ да не получат GPS координатите; в такъв случай е налична комуникация със „свободни ръце" с оператора на службата за спешна помощ.*

Бележка: *Операторът на службата за спешна помощ може да получи информация и от мобилната мрежа, като: номер на мобилния телефон, местоположение на мобилния телефон и име на оператора на мобилния телефон, независимо от Emergency Assistance на SYNC.*

Emergency Assistance може да не роботи, ако:

- Вашият мобилен телефон или хардуерът на Emergency Assistance претърпят повреда при катастрофата.
- Батерията на превозното средство или системата няма захранване.
- Вашият мобилен телефон е изхвърлен от превозното средство при катастрофата.
- Вие нямате валидна или регистрирана SIM-карта с кредит на Вашия мобилен телефон.
- Вие сте в държава или в регион, където Emergency Assistance на SYNC не може да направи обаждане. За повече информация, посетете регионалния уебсайт на Ford.

Важна информация за характеристиката Emergency Assistance

Понастоящем Emergency Assistance не прави обаждане на службите за спешна помощ на следните пазари: Албания, Беларус, Босна и Херцеговина, Македония, Холандия, Украйна, Молдова и Русия.

Посетете регионалния уебсайт на Ford за последните новини по въпроса.

Бележка за поверителност на Emergency Assistance

Когато включите характеристиката Emergency Assistance, тя може да разкрие на службите за спешна помощ, че Вашето превозно средство е претърпяло катастрофа, включваща разгръщане на въздушна възглавница или активиране на изключването на горивната помпа. Тази характеристика има способността да разкрие на оператора на службата за спешна помощ информация за Вашето местоположение или други подробности относно превозното средство или катастрофата, за да осигури най-подходящите спешни услуги.

Ако не желаете да се разкрие тази информация, не включвайте характеристиката.

SYNC AppLink

Системата дава възможност за гласово и ръчно управление на активирани от SYNC AppLink приложения на смартфона. След като едно приложение работи през AppLink, Вие можете да управлявате основни характеристики на приложението чрез гласови команди и ръчни органи за управление.

Бележка: *За да имате достъп до AppLink, трябва да сдвоите и свържете Вашия смартфон към SYNC.*
Бележка: *Потребителите на iPhone трябва да свържат телефона към USB-порта.*
Бележка: *Потребителите на Android трябва да свържат телефона към SYNC, използвайки Bluetooth.*

Бележка: *За информация относно наличните приложения, поддържаните смартфони и съветите за издирване и отстраняване на грешки, моля посетете уебсайта на Ford.*

Бележка: *Погрижете се да имате активен акаунт за приложението, което сте изтеглили. Някои приложения ще работят автоматично без настройка. Други приложения ще Ви поискат да конфигурирате свои персонални настройки и да персонализирате Вашия опит, като създадете група „Станции" или „Предпочитани". Препоръчваме Ви да направите това в къщи или извън превозното средство.*

За достъп с използване на гласови команди

1. Натиснете гласовата икона.
2. След тона кажете името на приложението.
3. Приложението ще стартира. Когато едно приложение работи през SYNC, можете да натиснете гласовия бутон и да кажете команди, специфични за приложението, например „Play Playlist Road Trip". Кажете името на приложението, следвано от „Help", за да намерите наличните гласови команди.

Гласови команди за мобилно приложение на SYNC

Следните гласови команди са винаги налични:

Съобщение
Mobile Apps (Мобилни приложения)
Find New Apps (Намерете нови приложения)
List Mobile Apps (Изброяване на мобилни приложения)
SYNC-Settings (Настройки на SYNC)
По всяко време можете да кажете името на мобилно приложение, за да стартирате мобилното приложение на SYNC.
Можете да кажете името на приложение, последвано от „Help". SYNC ще изброи наличните гласови команди за специфичното приложение, ако приложението работи на SYNC.

Активиране и деактивиране на push-уведомления

Някои приложения могат да изпращат push-уведомления. Push-уведомлението е предупреждение от приложение, което работи във фонов режим, и се доставя чрез глас, изскачане на съобщение на екрана или и по двата начина. Това може да бъде особено полезно за новини или приложения, базирани на местоположението.

Натиснете бутона **MENU**, а след това изберете:

Активиране на мобилни приложения през SYNC

За да активирате мобилни приложения, SYNC изисква от потребителя съгласието му да изпраща и получава оторизирана информация за приложения и актуализации, като използва тарифния план, асоцииран със свързаното устройство.

Данните се изпращат на Ford в САЩ през свързаното устройство. Информацията е криптирана и включва Вашия VIN, номера на SYNC-модула, анонимно използване на статическа информация и информация за отстраняване на грешки. Актуализациите могат да се правят автоматично.

Бележка: *Вие трябва да активирате мобилни приложения за всяко свързано устройство, когато за първи път изберете такова приложение, използвайки системата.*

Бележка: *Ще се прилагат стандартните тарифи за обмен на данни. Ford не носи отговорност за допълнителни такси, които могат да бъдат начислени от доставчика на услугата, когато превозното средство изпраща или получава данни през свързаното устройство. Това включва всички допълнителни такси, възникнали в резултат на шофиране в зони, където се ползва роуминг извън домашната мобилна мрежа.*

Разрешения за приложенията

Разрешенията се делят на групи. Вие можете да дадете разрешение за тези групи индивидуално. Можете да смените статуса на разрешението за групата по всяко време, когато не шофирате, като използвате менюто за настройки.

Когато стартирате едно приложение, като използвате SYNC, системата може да Ви попита дали ще дадете някои разрешения, например:

- Да разрешите на Вашето превозно средство да осигурява информация за превозното средство към приложението, включително, но неограничено до: ниво на горивото, разход на гориво, обороти на двигателя, напрежение на батерията, скоростомер, VIN, външна температура, позиция на предавката, налягане в гумите, околна температура, дата и час.
- Да разрешите на Вашето превозно средство да осигурява информация за характеристиките на шофиране, включително, но неограничено до: MyKey, статус на предпазните колани, обороти на двигателя, събития при задействане на спирачките, превключвател на педала на спирачката, ускорение, позиция на педала на газта, превключвател на педала на съединителя, дължина на пътуването, времетраене на пътуването, разходи за пътуването, процента от времето с включен двигател, процента от времето на скорост.
- Да разрешите на Вашето превозно средство да осигурява информация за местоположението, включително: GPS и скорост.
- Да разрешите на приложението да изпраща push-уведомления, използвайки дисплея на превозното средство и гласовите възможности, при работа във фонов режим.

Бележка: *Ще трябва да дадете разрешения само първия път, когато ползвате приложение със SYNC.*

Бележка: *Ние не носим отговорност за каквито и да е повреди или нарушаване на неприкосновеността на личния живот, свързани с използването на някое приложение или с разпространяването на някои данни за превозното средство, които сте ни разрешили да предоставим на приложението.*

Активиране и деактивиране на разрешения за приложения като използвате менюто на SYNC

Натиснете бутона MENU, за да получите достъп до менюто на SYNC

Съобщение	Описание и действие
SYNC-Applications (Приложения на SYNC)	
Mobile Apps (Мобилни приложения)	
App Settings (Настройки на приложението)	

Съобщение	Описание и действие
След това можете да изберете:	
A specific app (Специфично приложение)	All Apps (Всички приложения)
Ако се поддържат push-уведомления, тази настройка ще бъде изговорена. Изберете, за да включите или изключите характеристиката, ако е необходимо.	

Статус за разрешенията за приложение

Можете да видите настоящия статус за приложението в менюто за настройки. Има три възможни статуса:

Съобщение	Описание и действие
Update needed (Необходима е актуализация)	Системата е детектирала ново приложение, изискващо разрешение или е необходимо актуализиране на генерално разрешение.
Up-to-Date (Осъвременено)	Не е необходимо актуализиране.
Updating.... (Актуализиране....)	Системата се опитва да получи актуализации.

Опции в менюто за настройки

Можете да видите настоящия статус за приложението в менюто за настройки. Има три възможни статуса:

Съобщение	Описание и действие
Ако е необходима актуализация и желаете ръчно да поискате тази актуализация, например, когато Вашето мобилно устройство е свързано с WiFi-точка на достъп, от менюто Settings (Настройки) изберете:	Request Update (Искане за актуализация)
Можете да изключите автоматичното актуализиране в менюто Settings (Настройки). Правейки това, Вие ще деактивирате използването на *Mobile Apps on SYNC* (мобилни приложения на SYNC). За да изключите автоматичното актуализиране, изберете:	Disable Updates (Деактивиране на актуализацията)

ИЗПОЛЗВАНЕ НА SYNC™ С ВАШИЯ МЕДИЕН ПЛЕЙЪР

Можете да получите достъп и да възпроизвеждате музика от Вашия медиен плейър през системата от високоговорители на Вашето превозно средство, като използвате менюто на системата или гласовите команди. Също така можете да сортирате и възпроизвеждате Вашата музика по специфични категории, например изпълнител или албуми.

SYNC е в състояние да хоства почти всички медийни плейъри включително: iPod, Zune, възпроизвеждане от плейъри и повечето USB-устройства. SYNC поддържа и аудио формати, например: MP3, WMA, WAV и ACC.

Потвърдете дали USB-устройството е форматирано правилно и има следните спецификации:

- USB 2.0
- Формат на файла: трябва да е FAT16/32.

Бележка: *Файлов формат NTFS не се поддържа.*

На USB-устройството, форматът на аудио файловете трябва да бъде:

- MP3
- WMA, незащитен от DRM
- WAV
- AAC.

Свързване на Вашия медиен плейър към USB-порта

Бележка: *Ако Вашият медиен плейър е с превключвател на захранването, уверете се, че сте включили устройството.*

За да свържете като използвате гласови команди

1. Включете устройството в USB-порта на Вашето превозно средство.
2. Натиснете гласовия бутон и когато бъдете подканени кажете:

Гласова команда	Описание и действие
(USB [stick] | iPod | MP3 [player])	Сега можете да възпроизвеждате музика, като кажете някоя от съответните гласови команди. Вижте гласовите команди на медията.

Не е необходимо да изговаряте думите в средни скоби. Например там, където се появява (USB [stick] | iPod | MP3 [player]) можете да кажете USB или USB-стик.

За да свържете като използвате менюто на системата

1. Включете устройството в USB-порта на Вашето превозно средство.
2. Натиснете бутона **Media** (до аудио дисплея) докато на дисплея се появи инициализиращо съобщение.

Елемент на менюто	Описание и действие
Browse USB (Преглеждане на USB)	В зависимост от броя на медийните файлове на Вашето свързано устройство, на дисплея може да се появи съобщение за индексиране. Когато индексирането приключи, екранът се връща на менюто за възпроизвеждане.

Изберете от следните опции:

Елемент на менюто
Play all (Възпроизведете всичко)
Playlists (Плейлисти)
Songs (Песни)
Artists (Изпълнители)
Albums (Албуми)
Genres (Жанрове)
Browse USB (Преглеждане на USB)
Reset USB (Връщане на USB в изходно положение)
Exit (Изход)

Какво се възпроизвежда?

По всяко време на възпроизвеждането можете да натиснете гласовия бутон и да попитате системата, какво се възпроизвежда. Тя чете таговете с мета данни на текущия запис, ако са попълнени.

Гласови команди за медията

Натиснете гласовия бутон и когато бъдете подканени, кажете командата:

Гласова команда	Описание и действие
(USB [stick] | iPod | MP3 [player])	Сега можете да възпроизвеждате музика, като кажете някоя от съответните гласови команди.

Можете да кажете всяка от гласовите команди вътре в скобите, които са отделени с **|**. Например, където се появява (what's | what is), казвате: what's или what is.

Вие трябва да кажете всяка от гласовите команди, които са извън скобите. Например, когато искате да попитате кой възпроизвежда това (what's | what is) playing, трябва да кажете: who plays this (what's или what is) playing.

Гласова команда	Описание и действие
pause	Прекъсва възпроизвеждането на устройството (прави пауза).
play	Възстановява възпроизвеждането на устройството.
play [album] __	

Гласова команда	Описание и действие
Play all	Възпроизвежда всички медии на устройството от първия до последния запис.
play [artist] __	
play [genre] __	
play [playlist] __	
next [track I title I song I file I podcast I chapter I episode]	Възпроизвежда следващ запис върху текущата медия.
previous [track I title I song I file I podcast I chapter I episode]	Възпроизвежда предишен запис върху текущата медия.
[play] (similar music I more like this)	Създава плейлиста на жанр подобен на този, който в момента се възпроизвежда.
play [song I track I title I file] __	
repeat off	
repeat one [on]	Повтаря текущия запис.
shuffle [all] [on]	Възпроизвежда текущата плейлиста в случаен ред. (Не всички устройства поддържат тази команда.)
shuffle off	
((who's I who is) this I who plays this I (what's I what is) playing [now] I (what I which) (song I track I artist) is this I (who's I who is) playing I (what's I what is) this)	Винаги по време на възпроизвеждането можете да натиснете гласовия бутон и да попитате системата какво се възпроизвежда. Системата чете таговете с метаданни (ако са попълнени) на текущия запис.

___ е динамично вписване, означаващо че това може да бъде име, примерно на група, изпълнител или песен. Например можете да кажете "Play artist The Beatles".

Примери за USB-команди

SYNC предоставя на потребителя много интуитивни пътища да търси и възпроизвежда песен като използва глас. Например, ако имаме песен, която се казва "Penny Lane" от албума "Magical Mystery tour", за да се възпроизведе тази песен, можем да кажем следното:

- Възпроизведете песента "Penny Lane".
- Възпроизведете "Penny Lane".

Ако искаме да се възпроизведе целия албум, можем да кажем:

- Възпроизведете албума "Magical Mystery tour".
- Възпроизведете "Magical Mystery tour".

Bluetooth Audio

Системата също така има възможност да възпроизвежда музика от Вашия мобилен телефон през Bluetooth.

За да включите Bluetooth Audio, използвайте бутона **MEDIA** (до аудио дисплея) или бутона **Source** или натиснете гласовия бутон и когато бъдете подканени, кажете:

Гласова команда
Bluetooth (audio I stereo)

След това някоя от следните възможности:

Гласова команда
Pause
Play
Next [track I title I song I file I podcast I chapter I episode]
previous [track I title I song I file I podcast I chapter I episode]

Характеристики на менюто на медията

Менюто на медията Ви позволява да изберете как да възпроизвеждате Вашата музика, примерно по изпълнител, жанр, разбъркано или с повторение и да намирате аналогична музика или да върнете в изходно положение индекса на Вашите USB-устройства.

Натиснете **MEDIA**, за да изберете възпроизвеждане на USB.

Съобщение	Описание и действие
Options (Опции)	Това ще въведе менюто на медията.

След това една от следните възможности:

Съобщение	Описание и действие
Shuffle (В произволен ред)	Изберете, за да разбъркате или да повторите Вашата музика. След като сте направили избора си, характеристиката остава включена, докато не я изключите.
Repeat track (Повторение на запис)	Изберете, за да разбъркате или да повторите Вашата музика. След като сте направили избора си, характеристиката остава включена, докато не я изключите.
Similar music (Подобна музика)	Можете да възпроизвеждате типове музика, подобни на текущата плейлиста от USB-порта. Системата използва информацията с метаданни на всеки запис, за да изготви плейлиста. Тогава, системата създава нов списък с подобни записи, които започва да възпроизвежда. Всеки запис трябва да има тагове с метаданни, попълнени за тази характеристика. С определени устройства за възпроизвеждане, ако

Меню	Описание и действие
	Вашите тагове с метаданни не са попълнени, записите няма да са налични при гласово разпознаване, в менюто за възпроизвеждане или при тази опция. Обаче, ако поставите тези записи на Вашето възпроизвеждащо устройство, в режим на съхранение в устройство с голяма памет, те са налични при гласовото разпознаване, в менюто за възпроизвеждане или при тази опция. Системата поставя unknowns (непознати) във всеки таг, незапълнен с метаданни.
Reset USB (Възстановяване на USB)	Възстановява USB-индекса. След като приключи новото индексиране, можете да изберете какво да се възпроизвежда от библиотеката с песни на USB.

Достъп до библиотеката с песни на Вашето USB

1. Включете устройството в USB-порта на Вашето превозно средство.
2. Натиснете бутона **AUX**, за да изберете възпроизвеждане от USB.

Съобщение	Описание и действие
Browse USB (Преглеждане на USB)	Това меню Ви позволява да изберете и възпроизвеждате Вашите медийни файлове по критериите: изпълнител, албум, жанр, плейлиста и запис или даже да проверите какво има на USB-устройството.

Ако няма достъп до медийни файлове, дисплеят индицира, че няма медия.
Ако има медийни файлове, имате следните опции, през които да превъртите и да изберете:

Съобщение	Описание и действие
Play all (Възпроизвеждане на всичко)	Възпроизвежда всички индексирани медийни файлове от Вашето възпроизвеждащо устройство еднократно по реда на номерата.* 1. Натиснете **ОК**, за да изберете. На дисплея се появява заглавието на първия запис.
Playlists (Плейлисти)	Осигурява достъп до Вашите плейлисти във формати ASX, M3U, WPL или MTP.* 1. Натиснете **ОК**, за да изберете. 2. Превъртете, за да изберете желаната плейлиста, а след това натиснете **ОК**.
Songs (Песни)	Търсене и възпроизвеждане на специфично индексиран запис.* 1. Натиснете **ОК**, за да изберете. 2. Превъртете, за да изберете желания запис, а след това натиснете **ОК**.

Съобщение	Описание и действие
Artists (Изпълнители)	Сортира всички индексирани медийни файлове по изпълнител. Веднъж избрано, системата изрежда и след това възпроизвежда всички изпълнители и записи по азбучен ред.* 1. Натиснете **ОК**, за да изберете. 2. Превъртете, за да изберете желания изпълнител и след това натиснете **ОК**.
Albums (Албуми)	Сортира всички индексирани медийни файлове по албуми. * 1. Натиснете **ОК**, за да изберете. 2. Превъртете, за да изберете желаните албуми и след това натиснете **ОК**.
Genres (Жанрове)	Сортира индексираната музика по жанрове. * 1. Натиснете **ОК**, за да изберете. 2. Превъртете, за да изберете желания жанр и след това натиснете **ОК**.
Browse USB (Преглеждане на USB)	Преглежда всички поддържани медийни файлове на Вашия медиен плейър, свързани към USB-порта. Вие можете да видите само медийни файлове, които са съвместими със SYNC; другите запаметени файлове не се виждат. 1. Натиснете **ОК**, за да изберете. 2. Превъртете, за да прегледате индексираните медийни файлове на Вашата флашка и след това натиснете **ОК**.
Reset USB (Възстановяване на индексирането на USB)	Възстановява индекса на USB. След като е завършено индексирането, можете да изберете какво искате да се възпроизведе от библиотеката с песни на USB.

* Можете да използвате бутоните в долната част на аудио дисплея, за да скочите бързо до определена азбучна категория. Вие можете да използвате и буквите на цифровата клавиатура, за да скочите в листата.

Използване на гласови команди

Можете да получите достъп и да прегледате песните на Вашето USB, като използвате гласови команди.

Включете устройството в USB-порта на Вашето превозно средство.

Натиснете гласовия бутон и когато бъдете подканени, кажете някоя от следните команди:

Гласова команда
(browse I search I show) all (album I albums)
(browse I search I show) all (artist I artists)
(browse I search I show) all (genre I genres)
(browse I search I show) all (playlist I playlists)
(browse I search I show) all (song I songs I title I titles I file I files I track I tracks)
(browse I search I show) album ___
browse I search I show) artist ___
browse I search I show) genre ___
browse I search I show) playlist___

Line In Audio (Входящ жак за допълнителен източник)

За да получите достъп до допълнителен аудио източник, кажете:

Гласова команда
((line I AV I audio video) in I AUX I audio video)

USB 2 (ако е налично)

Вашето превозно средство може да пристигне оборудвано с допълнителен USB-порт. Ако е така, USB1 се намира в предната част на превозното средство, в долната част на панела с контролно-измервателни уреди. USB2 се намира в секцията за съхранение на централната конзола на превозното средство.

Можете да включите допълнително USB-устройство във втория USB-порт.

Бележка: *SYNC поддържа възпроизвеждане само от едно свързано iOS (Apple) устройство (което сте свързали най-напред). Когато свържете второто iOS-устройство, системата го зарежда, но не поддържа възпроизвеждане от него.*

Гласови команди за аудио източници

Вашата гласова система Ви позволява да сменяте аудио източниците с проста гласова команда.

Натиснете гласовия бутон и когато бъдете подканени, кажете:

Гласова команда
(music I audio I entertainment) [system]
Следват няколко примери на гласови команди, които можете да използвате.
[tune [to]] AM
[tune [to]] AM1
[tune [to]] (AM (autostore) I AST) I autoset)
[tune [to]] AM 2
Bluetooth (audio) I stereo)
(disc I CD [player]) play
[tune [to]] FM
[tune [to]] FM 1
[tune [to]] FM (autostore I AST I autoset) preset ___
[tune [to]] FM 2
((line I AV I audio video) in I AUX I audio video)
Radio

Гласова команда
(USB [stick] I iPod I MP3 [player])
((who's I who is) this I who plays this I (what's I what is) playing [now] I (what I which) (song I track I artist) is this I (who's I who is) playing I (what's I what is) this)
help

Гласови команди за радио

Ако слушате радиото, натиснете гласовия бутон и след това кажете някоя от командите от следващата таблица.

Ако не слушате радио, натиснете гласовия бутон и след сигнала кажете:

Гласова команда
Radio
Вие можете да кажете която и да е от следните команди.
[tune [to]] AM
[tune [to]] AM1
[tune [to]] (AM (autostore I AST I autoset)
[tune [to]] AM2
[tune [to]] (AM ___ I ___ [AM])
[tune [to]] AM preset ___
[tune [to]] AM1 preset ___
[tune [to]] FM
[tune [to]] FM 1
[tune [to]] FM (autostore I AST I autoset)

Гласова команда
[tune [to]] FM 2
[tune [to]] (FM __ I __ [FM])
[tune [to]] FM (autostore I AST I autoset) preset __
[tune [to]] FM preset __
[tune [to]] FM 2 preset __
[tune [to]] preset __
Tune [radio]
Help

Гласови команди за CD

Ако слушате CD, натиснете гласовия бутон и след това кажете някоя от командите от следващата таблица.

Ако не слушате CD, натиснете гласовия бутон и след звука кажете:

Гласова команда
((disc I CD [player]) play
След това можете да кажете някоя от следните команди.
pause
play
[play] next track
[play] previous track
[play I change to] track [number] __
repeat (track I song) [on] *
repeat folder [on]
Repeat off

Гласова команда
(shuffle I random I mix) [on I (tracks I songs) [on]] *
(shuffle I random I mix) (CD [player] I disc) [on]
(shuffle I random I mix) folder [on]
shuffle off

* Трябва да посочите на системата кой запис или папка да повтори или разбърка, когато използвате тези команди.

Bluetooth устройства и системни настройки

Можете да получите достъп до тези менюта като използвате дисплея на аудио уредбата. Вижте **Използване на SYNC™ с Вашия мобилен телефон** (стр. 307).

ИЗДИРВАНЕ И ОТСТРАНЯВАНЕ НА ГРЕШКИ НА SYNC™

Вашата система SYNC е готова за ползване. Ако все пак възникнат въпроси, моля, вижте следващата таблица.

За да проверите съвместимостта на Вашия мобилен телефон, посетете регионалния уебсайт на Ford.

Проблеми с мобилния телефон		
Проблем	**Възможна причина**	**Възможно решение**
Голям фонов шум по време на телефонен разговор.	Настройките за аудио управление на Вашия мобилен телефон могат да засягат работата на SYNC.	Вижте Ръководството за Вашето устройство относно аудио настройките.
По време на разговор аз мога да чувам другите хора, но те не могат да ме чуват.	Възможна е неизправност на мобилния телефон.	Опитайте се да изключите Вашия мобилен телефон, да го върнете в изходно положение или да извадите батерията, след това опитайте отново.
		Уверете се, че микрофонът за SYNC не е изключен.
SYNC не е в състояние да изтегли моя телефонен указател.	Това е характеристика, зависеща от мобилния телефон.	Проверете съвместимостта на Вашия мобилен телефон.
	Възможна е неизправност на мобилния телефон.	Опитайте се да изключите Вашия мобилен телефон, да го върнете в изходно положение или да извадите батерията, след това опитайте отново.
		Опитайте се да прехвърлите контактите от Вашия телефонен указател към SYNC, като изберете опцията *add* (добавяне).
		Трябва да включите Вашия мобилен телефон и функцията за автоматично изтегляне на телефонния указател на SYNC.

Проблеми с мобилния телефон		
Проблем	**Възможна причина**	**Възможно решение**
Системата казва “Phonebook downloaded” (Телефонният указател е изтеглен), но е възможно телефонният указател на SYNC да е празен или да липсват контакти.	Възможностите на Вашия мобилен телефон са ограничени.	Опитайте се да прехвърлите контактите от Вашия телефонен указател към SYNC, като изберете опцията add (добавяне).
		Ако липсващите контакти са запаметени на Вашата SIM-карта, опитайте се да ги прехвърлите в паметта на Вашия мобилен телефон.
		Извадете всички картини или специални ринг-тонове, свързани с липсващия контакт.
		Трябва да включите Вашия мобилен телефон и функцията за автоматично изтегляне на телефонния указател на SYNC.
Имам проблеми при свързване на моя мобилен телефон към SYNC.	Това е характеристика, зависеща от мобилния телефон.	Проверете съвместимостта на Вашия мобилен телефон.
	Възможна е неизправност на мобилния телефон.	Опитайте се да изключите Вашия мобилен телефон, да го върнете в изходно положение или да извадите батерията, след това опитайте отново.
		Опитайте се да изтриете Вашето устройство от SYNC и да изтриете SYNC от Вашето устройство, след това опитайте отново.
		Винаги проверявайте настройките за безопасност и автоматично приемане на подканите, свързани със SYNC Bluetooth връзката на Вашия мобилен телефон.
		Актуализирайте фърмуера на Вашия мобилен телефон.
		Изключете настройката за автоматично изтегляне.
Обменът на текстови съобщения не може да се изпълнява на SYNC.	Това е характеристика, зависеща от мобилния телефон.	Проверете съвместимостта на Вашия мобилен телефон.
	Възможна е неизправност на мобилния телефон.	Опитайте се да изключите Вашия мобилен телефон, да го върнете в изходно положение или да извадите батерията, след това опитайте отново.
	iPhone	• Отидете на Settings (Настройки) на Вашия мобилен телефон. • Отидете на Bluetooth Menu. • Уверете се, че статусът на връзката показва Not Connected (Не е свързан). • Натиснете синия кръг, за да влезнете в следващото меню. • Включете Show Notifications. (Покажете уведомленията) • Включете SYNC Contacts (Контакти на SYNC).

Проблеми с мобилния телефон		
Проблем	**Възможна причина**	**Възможно решение**
		Вашият iPhone сега е настроен да препраща входящи текстови съобщения към SYNC. Повторете тези стъпки за всяко друго превозно средство със SYNC, с което сте свързани. Вашият iPhone ще препраща входящи текстови съобщения към SYNC само ако е деблокиран. На iPhone не се поддържа опцията за отговаряне на текстови съобщения като се използва SYNC. Текстови съобщения от WhatsApp и от Facebook Messenger не се поддържат.
Моят мобилен телефон не може да работи със звукови съобщения.	Това е характеристика, зависеща от мобилния телефон.	Вашият мобилен телефон трябва да поддържа изтегляне на текстови съобщения през Bluetooth, за да се получават входящи съобщения.
		Отидете в менюто за текстови съобщения на SYNC, за да проверите дали Вашият мобилен телефон поддържа характеристиката. Натиснете бутона **PHONE** и след това превъртете и изберете опцията за текстови съобщения, след което натиснете **ОК**.
	Това е ограничение на мобилния телефон.	Тъй като всеки мобилен телефон е различен, вижте Ръководството за Вашето устройство, за мобилните телефони, които можете да сдвоявате. Всъщност може да има разлики между мобилните телефони, дължащи се на марката, модела, доставчика на услуги и версията на софтуера.

Проблеми с USB и медия		
Проблем	**Възможна причина**	**Възможно решение**
Имам проблеми при свързване на моето устройство.	Възможна е неизправност на устройството.	Опитайте се да изключите устройството, да го върнете в изходно положение или да извадите батерията, след това опитайте отново.
		Уверете се, че използвате кабел на производителя.
		Уверете се, че правилно сте включили USB-кабела към устройството или към USB-порта на Вашето превозно средство.
		Уверете се, че устройството няма автоматично инсталирана програма или активни настройки за защита.

Проблеми с USB и медия		
Проблем	**Възможна причина**	**Възможно решение**
SYNC не разпознава моето устройство, когато стартирам превозното си средство.	Това е ограничение на устройството.	Уверете се, че не сте оставили устройството в превозното си средство по време на много високи или ниски температури.
Bluetooth аудиото не стриймва.	Това е характеристика, която зависи от устройството.	Уверете се, че сте свързали устройството към SYNC и натиснете Play на Вашето устройство.
	Устройството не е свързано.	
SYNC не разпознава музика, която е на моето устройство.	Вашите музикални файлове може да не съдържат точната информация за изпълнител, заглавие на песента, албум или жанр.	Уверете се, че всички подробности за песента са попълнени.
	Файлът може да е повреден.	Опитайте се да замените повредения файл с нова версия.
	Песента може да е защитена с авторски права, което не позволява тя да се възпроизвежда.	Някои устройства изискват от Вас да промените настройките на USB от режим на съхранение в устройство с голяма памет към протокол от клас за презапис на сменяем носител.
Когато едновременно свързвам моя iPhone или iPod Touch през USB-то и Bluetooth Audio, понякога не мога да чувам никакъв звук.	Това е ограничение на устройството.	От екрана на iPhone или iPod Touch, когато в момента се възпроизвежда музика, изберете иконата за Airplay на аудио устройството в най-долната част на екрана на Вашия iPhone или iPod Touch.
		За да слушате на iPhone или iPod Touch през Bluetooth Audio, изберете SYNC.
		За да слушате на iPhone или iPod Touch през USB, изберете Dock Connector.

Проблеми с гласовите команди		
Проблем	**Възможна причина**	**Възможно решение**
SYNC не разбира това, което казвам	Може би използвате грешни гласови команди.	Прегледайте гласовите команди на мобилния телефон и гласовите команди на медията в началото за съответните им секции.
		Вижте аудио дисплея по време на активна гласова сесия, за да намерите списъка с гласови команди там.
	Може би отговаряте твърде рано или в неподходящ момент.	Микрофонът за системата е или във Вашето огледало за задно виждане или на хедлайнера, точно над предното стъкло.
SYNC не разбира името на песента или на изпълнителя.	Може би използвате грешни гласови команди.	Прегледайте гласовите команди на медията в началото на секцията за медията.
	Може би не казвате името точно както е запаметено в системата.	Кажете името на песента или на изпълнителя точно както го е запаметила системата. Ако кажете “Play Artist Prince”, системата няма да изпълнява музика на Prince и Revolution или Prince и New Power Generation.
		Уверете се, че казвате цялото заглавие, примерно „California remix featuring Jennifer Nettles”.
		Ако заглавията на песните са с главни букви, трябва да ги спелувате. LOLA изисква да кажете „L-O-L-A”.
	Системата може да не чете името по същия начин както го казвате Вие.	Не използвайте специални символи в заглавието, тъй като системата не ги разпознава.
SYNC не разбира или е набрала грешен контакт, когато искам да се обадя.	Може би използвате грешни гласови команди.	Прегледайте гласовите команди на мобилния телефон в началото на секцията за мобилния телефон.
		Можете да използвате списъци с предложения на мобилни телефони и медии, за да получите списък с възможните предложения, когато системата не може да Ви разбере напълно. Вижте **Използване на гласово разпознаване** (стр. 305).

Проблеми с гласовите команди		
Проблем	**Възможна причина**	**Възможно решение**
	Може би не казвате името точно както е запаметено в системата.	Уверете се, че сте казали името точно, както системата го е запаметила. Ако името на лицето за контакт е Joe Wilson, кажете „Call Joe Wilson”.
		Системата работи по-добре ако кажете цялото име, например “Joe Wilson” вместо „Joe”.
	Контактите във Вашия телефонен указател са много кратки и близки или могат да съдържат специални знаци.	Не използвайте специални знаци примерно 123 или ICE, тъй като системата няма да ги разпознае.
	Контактите във Вашия телефонен указател може би са с главни букви.	Ако контактите са с главни букви, трябва да ги спелувате. JAKE изисква да кажете „Call J-A-K-E”.
Системата за гласово управление на SYNC има проблеми с разпознаването на чужди имена, запаметени на моя мобилен телефон.	Може би казвате чуждите имена, като използвате избрания в момента език за SYNC.	SYNC прилага правилата за фонетично произнасяне на избрания език към имената на контактите, запаметени на Вашия мобилен телефон.
		Полезни съвети: Можете ръчно да изберете Вашия контакт. Натиснете **PHONE**. Изберете опцията за телефонен указател и след това името на контакта. Натиснете опцията за сензорен клавиш, за да го чуете. SYNC ще Ви прочете името на контакта, давайки Ви идея за произношението, което SYNC очаква.
Системата за гласово управление на SYNC има проблеми с разпознаването на чужди записи, изпълнители, албуми, жанрове и имена на плейлисти от медийния плейър или USB-флашка.	Може би казвате чуждите имена, като използвате избрания в момента език за SYNC.	SYNC прилага правилата за фонетично произнасяне на избрания език към имената, запаметени на Вашия медиен плейър или на USB-флашката. Той може да прави някои изключения за имената на много популярни изпълнители (например U2), така че Вие винаги можете да използвате английското произношение за тези изпълнители.

Проблеми с гласовите команди		
Проблем	**Възможна причина**	**Възможно решение**
Системата генерира гласови подкани и произношенията на някои думи могат да не са точни за моя език.	SYNC използва технологията за гласови подкани от текст към реч (text-to-speech technology).	SYNC използва синтетично генериран, а не предварително записан човешки глас.
		SYNC предлага няколко нови характеристики за гласово управление за много езици, като набиране на името на контакта директно от телефонния указател без предварителен запис (например “Call John Smith”) или избиране на запис, изпълнител, албум, жанр или плейлиста директно от Вашия медиен плейър (например "play artist Madonna").
Моята предишна система за гласово управление с Bluetooth ми позволяваше да управлявам радио, CD и системата за управление на климата. Защо не мога да управлявам тези системи със SYNC?	Фокусът на SYNC е да управлява Вашите мобилни устройства и съхраненото в тях съдържание.	SYNC предлага значителни възможности в повече от предишната система, като набиране на името на контакта директно от телефония указател без предварителен запис (например “Call John Smith”) или избирайки запис, изпълнител, жанр или плейлиста директно от Вашия медиен плейър (например "play artist Madonna").

Общо		
Проблем	**Възможна причина**	**Възможно решение**
Езикът, избран за клъстера контролно-измервателни уреди и за дисплея за информация и развлечения не съвпада с езика за SYNC (телефон, USB, Bluetooth аудио, гласово управление и гласови подкани).	SYNC не поддържа избрания в момента език за клъстера контролно-измервателни уреди и за дисплея за информация и развлечения.	SYNC поддържа само четири езика в отделен модул за показване на текст, гласово управление и гласови подкани. Държавата, където сте купили Вашето превозно средство, диктува четирите езика, въз основа на най-популярните езици, които се използват в тази държава. Ако избраният език не е наличен, SYNC остава на езика, който в момента е активен.
		SYNC предлага няколко нови характеристики за гласово управление за много езици, като набиране на името на контакта директно от телефонния указател без предварителен запис (например “Call John Smith”) или избиране на запис, изпълнител, жанр или плейлиста директно от Вашия медиен плейър (например "play artist Madonna").

SYNC™ (ако е налично)

Проблеми с AppLink		
Проблем	**Възможна(и) причина(и)**	**Възможно(и) решение(я)**
Мобилни приложения на AppLink: Когато избирам ”Find New Apps", SYNC не намира никакви приложения.	Към SYNC не е свързан телефон, съвместим с AppLink.	Трябва да имате съвместим смартфон: Android с OS 2.3 или по-висока версия или iPhone 3GS или по-нов с iOS 5.0 или по-висока версия. Вашият телефон трябва да е сдвоен и свързан към SYNC, за да намери приложения, съвместими с AppLink на Вашето устройство. Потребителите на iPhone също трябва да се свържат към USB-порт на SYNC с USB-кабел на Apple.
Моят телефон е свързан, но все още не мога да намеря никакви приложения.	Приложения, активирани от Applink, не са инсталирани и не работят на Вашето мобилно устройство.	Изтеглете и инсталирайте последната версия на приложението от паметта на Вашия телефон. Приложението трябва да работи на Вашия телефон. Някои приложения изискват да се регистрирате или да влезете в приложението на телефона преди да ги използвате с Applink. Освен това някои могат да имат настройката “Ford SYNC”, така че проверете менюто с настройки на приложението на телефона.
Моят телефон е свързан, моето приложение работи, но все още не мога да намеря никакви приложения.	В някои случаи приложенията не затварят и не отварят отново правилно връзката си към SYNC, през цикъла на запалване, например.	Затварянето и рестартирането на приложенията може да помогне на SYNC да намери приложението, ако Вие не можете да го откриете вътре в превозното средство. На устройство Android, ако приложенията имат опция „Exit” или „Quit”, изберете я и рестартирайте приложението. Ако приложението няма такава опция, можете ръчно да затворите приложението чрез „Force Close”, като отидете в менюто за настройки на телефона, изберете „Apps”, след това намерите конкретното приложение и изберете “Force stop”. Не забравяйте след това да рестартирате приложението, след което изберете "Find New Apps“ на SYNC.
		На iPhone с iOS7+, за да форсирате затваряне на приложение, натиснете два пъти бутона “home”, плъзнете приложението нагоре с пръст по сензорния екран, за да го затворите. Отново натиснете бутона “home”, изберете приложението и го рестартирайте. След няколко секунди приложението трябва да се появи в менюто на SYNC за приложения на мобилното устройство.

Проблеми с AppLink		
Проблем	**Възможна(и) причина(и)**	**Възможно(и) решение(я)**
Моят телефон Android е свързан, моето приложение работи. Аз съм го рестартирал, но все още не мога да намеря никакви приложения.	При някои други версии на Android OS има програмна грешка (бъг) на Bluetooth, поради което приложението, намерено на стария Android на превозното Ви средство, не може да бъде намерено отново, ако не сте изключили Bluetooth.	Рестартирайте Bluetooth на Вашия телефон, като го изключите и отново го включите. Ако сте във Вашето превозно средство, SYNC трябва да е в състояние автоматично да се свърже отново към Вашия телефон, когато натиснете бутона „Phone”.
Моят iPhone е свързан, моето приложение работи. Аз съм рестартирал приложението, но все още не мога да го намеря на SYNC.	Може би се налага да рестартирате USB-връзката към SYNC.	Издърпайте USB-кабела от телефона, изчакайте за момент, включете обратно USB-кабела в телефона. След няколко секунди, приложението трябва да се появи в менюто на мобилното приложение на SYNC. Ако не се появи, затворете приложението чрез „Force Close” и го рестартирайте.
Имам телефон Android. Намерил съм и съм стартирал моето медийно приложение на SYNC, но няма звук или звукът е много слаб.	Възможно е силата на звука на Bluetooth да е ниска на телефона.	Опитайте се да увеличите силата на звука на Bluetooth- устройството, като използвате бутоните за управление на звука на устройството, които в повечето случаи се намират странично на устройството.
Мога да виждам само някои приложения на AppLink, работещи на моя телефон, посочени в менюто на мобилното приложение на SYNC.	Някои устройства Android имат ограничен брой Bluetooth-портове, които приложенията могат да използват, за да се свържат. Ако имате повече AppLink-приложения на Вашия телефон от броя на наличните Bluetooth-портове, няма да виждате всичките Ваши приложения, изброени в менюто за мобилните приложения на SYNC.	Форсирайте затваряне или деинсталирайте приложенията, които не желаете да бъдат намерени от SYNC. Ако приложението има настройка „Ford SYNC”, деактивирайте тази настройка в менюто за настройки за приложението на телефона.

Презареждане на мултимедийна система със SYNC
Системата SYNC във Вашето превозно средство има характеристика „System Reboot ” (презареждане на системата), която може да бъде изпълнена, ако функцията на характеристиката SYNC се изгуби. За да изпълните това презареждане, натиснете и задръжте бутона Seek Up (>>), докато натискате и държите натиснат бутона Radio Power (Захранване на радиото). След около 5 секунди освободете двата бутона. Моля, изчакайте няколко минути, за да завърши процеса на презареждане. След като изминат няколко минути, можете да възобновите използването на системата SYNC. Бележка: Наличната характеристика зависи от опциите на Вашето превозно средство.

ОБЩА ИНФОРМАЦИЯ

ПРЕДУПРЕЖДЕНИЕ

Ако шофирате, без да сте концентрирани, това може да доведе до загуба на контрол над превозното средство, катастрофа и нараняване. Строго Ви препоръчваме да бъдете изключително внимателни, когато ползвате устройство, отклоняващо вниманието Ви от пътя. Ваша основна отговорност е безопасното управление на Вашето превозно средство. Препоръчваме Ви, докато шофирате, да не ползвате никакви ръчно-държими устройства и ако е възможно, ползвайте системи с гласово разпознаване. Уверете се, че познавате всички действащи местни закони, които могат да засягат използването на електронни устройства по време на шофирането.

Запознаване с Вашата система

Имате възможност да взаимодействате с множество характеристики на системата, като използвате сензорния екран (тъч скрийн) и гласови команди.

Използване на сензорния екран

За да използвате сензорния екран, просто трябва да докоснете позицията или опцията, която искате да изберете. Бутонът променя цвета си, за да се покаже, че изборът е направен.

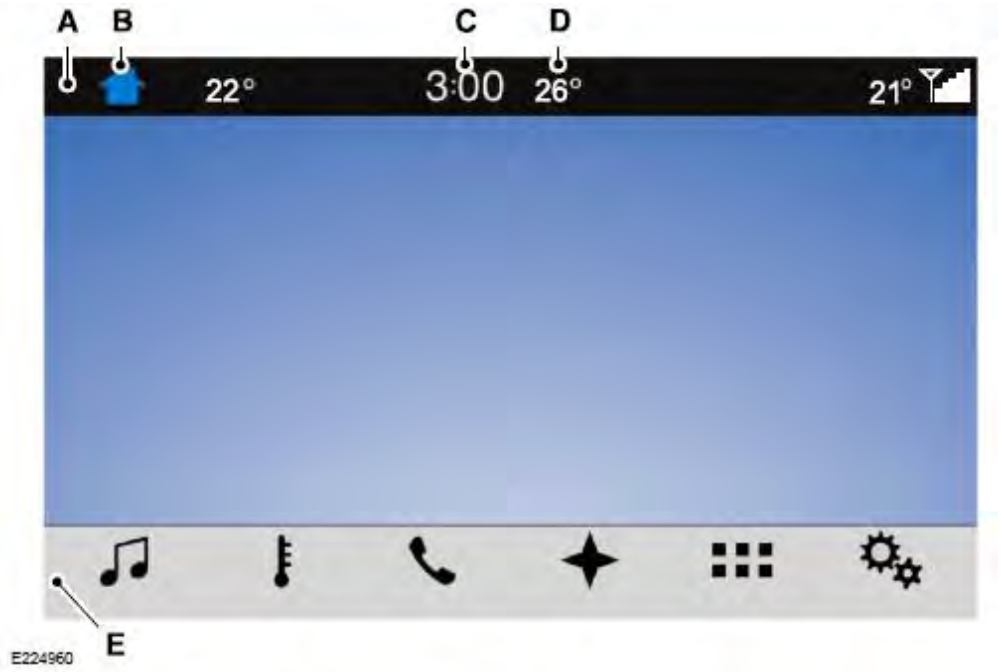

Позиция	Точка от менюто	Действие и описание
A	Лента за статуса	Тази лента показва икони и съобщения, свързани с дейности на настоящата система, включително настройки на климата, гласови команди и функции на телефона, като текстови съобщения.
B	Home (Начална страница)	Този бутон е наличен на главните екрани. Когато го натиснете, отивате на главния екран.
C	Часовник	Това Ви показва часа в момента. Можете да настроите часовника ръчно или да го контролирате с GPS-локацията на превозното средство. Вижте **Настройки** (стр. 388).
D	Външна температура	Това показва външната температура в момента.
E	Лента за характеристики	Можете да докоснете някой от бутоните на тази лента, за да изберете характеристика.

Бележка: *Вашата система е оборудвана с характеристика, която Ви осигурява достъп до аудио системата и характеристики за управление на аудио-системата в продължение на 10 минути след като сте изключили запалването (ако не е била отворена някоя врата).*

Лента за статуса

На лентата за статуса се показват и допълнителни икони, в зависимост от пазара, опциите на превозното средство и текущата работа. Ако някоя характеристика не е активна, иконата не се показва. Някои икони могат да се преместват наляво или надясно, в зависимост от това какви опции са активни.

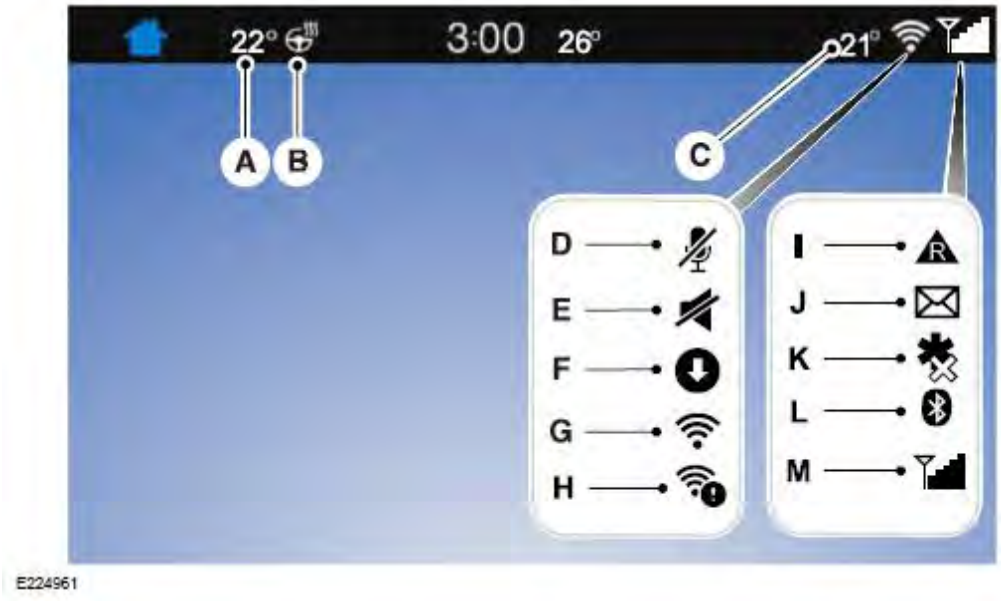

Етикет-идентификатор	Позиция	Описание
A	Температура за шофьора	Това Ви показва температурата, която шофьорът избира през системата за контрол на климата.
B	Волан с подгряване (ако е наличен)	Когато активирате опцията за волан с подгряване на сензорния екран, показва се тази икона. Тя се показва само ако няма физически бутон за волана с подгряване.
C	Температура за пътници	Когато температурата за пътниците е регулирана и повече не е свързана с температурата за шофьора, тя се показва тук. Ако е изключена опцията *„Dual”* и температурите са свързани, температурата за пътниците не се показва.
D	Заглъхване (подтискане на звука) на микрофона	Тази икона се показва, когато микрофонът на Вашия телефон е заглушен. Обаждащият се не може да Ви чува.
E	Заглъхване	Тази икона се показва, когато аудио-системата е заглушена.
F	Актуализиране (ъпдейт) на софтуера	Тази икона се появява, когато системата е получила актуализация на софтуера. Натискането на иконата показва повече подробности относно новия софтуер.

Етикет-идентификатор	Позиция	Описание
G	Wi-Fi (технология за безжично свързване с Интернет)	Иконата се появява, ако Wi-Fi-мрежата е свързана.
H	Wi-Fi в обхвата	В обхвата има налична Wi-Fi-мрежа.
I	Роуминг	Тази икона се показва, когато Вашият мобилен телефон е в роуминг.
J	Текстово съобщение	Тази икона се показва, когато получавате текстово съобщение на Вашия телефон.
K	Emergency Assistance (Спешна помощ)	Тази икона се показва, когато Emergency Assistance е настроена на *„off”* (изкл.), а Вашият телефон е свързан със SYNC.
L	Bluetooth (Комуникационен протокол)	Тази икона се показва, за да Ви покаже активна Bluetooth-връзка.
M	Сила на сигнала	Тази икона показва покритието на мрежата на свързания телефон.

Съобщения могат да се появят и на лентата за статуса, за да Ви бъдат предоставени известия. Можете да изберете съобщението, за да видите свързаната с него характеристика.

Лента за характеристики

Позиция в лентата за характеристики	Функции
Аудио	Позволява Ви да управлявате медията, включително AM, FM и DAB-радио, CD-та и медиен стрийминг през Bluetooth-устройство или през USB-връзка.
Климат (като опция)	Позволява Ви да регулирате температурата, скоростта на вентилатора и въздушния поток вътре в превозното средство.
Телефон	Позволява Ви да правите обаждания, да получавате обаждания и да имате достъп до телефонния указател на Вашето свързано устройство.
Навигация	Позволява Ви да виждате местоположението на Вашето превозно средство на виртуална пътна карта, да получавате посоките на пътуване до Вашата дестинация и да намерите Точки на интерес по Вашия маршрут.

Позиция в лентата за характеристики	Функции
(Ако е налична)	
Apps (Приложения)	Свързва и управлява работата на съвместими със системата приложения на Вашия iphone или мобилен телефон с операционна система android.
Settings (Настройки)	Вие можете да персонализирате настройките на Вашата система за сензорния дисплей, предпочитанията за характеристиката и как да взаимодействате с Вашето превозно средство.

Почистване на сензорния екран
Можете да премахнете отпечатъци от пръсти със суха, чиста и мека кърпа.

Ако на екрана все още се виждат мръсотия или отпечатъци от пръсти, навлажнете кърпата с малко алкохол и отново се опитайте да го почистите.
Бележка: *Не използвайте детергенти или някакъв разтворител, за да почиствате сензорния екран.*
Бележка: *Не изливайте или не пръскайте алкохол върху сензорния екран.*
Използване на гласово разпознаване
Системата Ви помага да управлявате много характеристики, като използвате гласови команди. Използването на гласови команди Ви позволява да държите ръцете си на волана и да се фокусирате върху това, което е пред Вас. Системата осигурява обратна връзка чрез чуваеми звуци, подкани, въпроси и говорни потвърждения в зависимост от ситуацията и избраното ниво на взаимодействие (гласови настройки).

Освен това, системата Ви задава кратки въпроси (подкани за потвърждение), когато не е сигурна какво точно искате или когато има няколко възможни реакции на Вашето искане.

Когато използвате гласови команди, в долната лява лента за статуса могат да се появят думи и икони, показващи статуса на сесията от гласови команди. Вижте **Използване на гласово разпознаване** (стр. 358).

Достъп и регулиране на режимите чрез информационния дисплей (ако е налично)

В зависимост от Вашето превозно средство и избраните опции, Вие можете да управлявате някои от характеристиките чрез информационния дисплей. Можете да използвате органите за управление на волана, за да видите и да регулирате огледалата при активни режими, без да сваляте ръцете си от волана. Характеристиките се виждат в центъра на клъстера с контролно-измервателни инструменти (A).

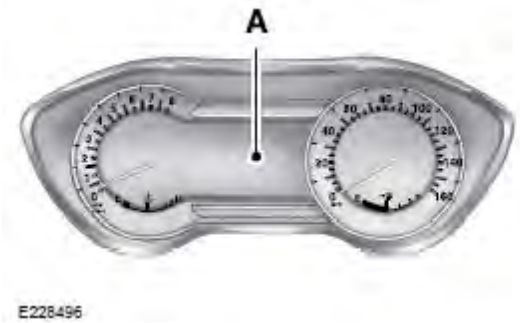

Използвайте **ОК** и бутоните със стрелка от дясната страна на Вашия волан, за да превъртите през наличните режими.

Менюто за избор се разширява и се появяват различни опции.

- Натиснете стрелките нагоре и надолу, за да превъртите през режимите.
- Натиснете стрелката надясно, за да въведете режима, използвайте стрелката наляво, за да напуснете режима.
- Натиснете стрелките нагоре и надолу, за да направите регулировки в рамките на избрания режим.
- Натиснете **ОК**, за да потвърдите избора си.

Например, Вие може да направите следните регулировки на информационния дисплей:

<table>
<tr><th>Опция</th><th colspan="5">Информация</th></tr>
<tr><td>Audio
(Аудио система)</td><td colspan="5">Информация за текущо възпроизвеждане на аудио системата</td></tr>
<tr><td></td><td colspan="5">Избор на източник</td></tr>
<tr><td>Navigation
(Навигация)</td><td colspan="5">Изглед на настоящия път и ограничение на скоростта (ако информацията е налична)</td></tr>
<tr><td></td><td colspan="5">Изглед на настоящия маршрут, следващия завой, време до Вашата дестинация, дистанция до крайната дестинация и отмяна на маршрут.</td></tr>
<tr><td></td><td colspan="5">Ако нямате програмиран активен навигационен маршрут, показва се компаса.</td></tr>
<tr><td rowspan="3">Phone
(Телефон)</td><td colspan="5">Ако не провеждате разговор, обаждане може да се направи чрез избор на:</td></tr>
<tr><td>Quick dial
(Бързо набиране)</td><td>All calls
(Всички обаждания)</td><td>Incoming calls
(Входящи обаждания)</td><td>Outgoing calls
(Изходящи обаждания)</td><td>Missed calls
(Пропуснати обаждания)</td></tr>
<tr><td colspan="5">Ако провеждате разговор, на информационния дисплей се показва информация за обаждането.</td></tr>
<tr><td></td><td colspan="5">Ако сте получили обаждане, можете да го приемете, като изберете ОК на органите за управление от дясната страна на волана.</td></tr>
</table>

Бележка: *Ако Вашето превозно средство не е екипирано с навигация, на дисплея се появява Compass (Компас) вместо Navigation (Навигация). Ако натиснете стрелката надясно, за да отидете в менюто на Компас, можете да видите графиката на компас. Компасът показва посоката, в която се движи превозното средство, не истинската посока (например, ако превозното средство се движи на запад, средата на графиката на компаса показва запад; север се показва наляво от запад, въпреки че истинската посока е надясно от запад).*

Използване на органите за управление на волана

В зависимост от Вашето превозно средство и пакета опции, можете да използвате органите за управление на волана, за да взаимодействате със системата на сензорния екран.

VOL: Управлява силата на звука на изхода на аудио системата.
Mute: Заглушава изхода на аудио системата.
Voice: Натиснете, за да стартирате гласова сесия. Отново натиснете, за да спрете гласовата подкана и веднага да започнете да говорите. Натиснете и задръжте, за да приключите гласова сесия.

SEEK NEXT (ТЪРСЕНЕ НА СЛЕДВАЩ)**:**

- Когато сте в режим **Radio** (Радио), натиснете, за да търсите между предварително запаметените настройки на станции.
- Когато сте в режим **USB**, **Bluetooth Audio** или **CD**, натиснете, за да търсите между песни или натиснете и задръжте, за да търсите бързо.

SEEK PREVIOUS (ТЪРСЕНЕ НА ПРЕДИШЕН)**:**
- Когато сте в режим **Radio**,натиснете, за да търсите между предварително запаметени настройки в паметта.
- Когато сте в режим **USB**, **Bluetooth Audio** или **CD**, натиснете, за да търсите между песните или натиснете и задръжте, за бързо търсене.

PHONE ACCEPT (ПРИЕМАНЕ НА ТЕЛЕФОН): Натиснете, за да отговорите на обаждане или да превключите между обаждания.
PHONE REJECT (ОТХВЪРЛЯНЕ НА ТЕЛЕФОН)**:** Натиснете, за да приключите обаждане или да отхвърлите входящо обаждане.
Бележка: *На някои модели **SEEK NEXT** може да бъде комбинирано с **PHONE REJECT**, а **SEEK PREVIOUS** може да бъде комбинирано с **PHONE ACCEPT**.*
M: Натиснете, за да превключите между медийните източници (ръчен режим).

Вижте **Волан** (стр. 44).

Използване на органите върху пулта за управление

В зависимост от Вашето превозно средство и пакета опции, на панела с контролно-измервателни уреди може да имате и следните органи за управление:
- **Power:** Включва и изключва аудио системата.
- **Vol:** Регулира силата на звука на плейъра.
- **Seek** и **Tune:** Използвайте ги, така както когато сте в нормални аудио режими.
- **Eject:** Изхвърля CD-то от аудио системата.
- **SOURCE** или **MEDIA:** Натиснете няколкократно, за да преминете през различните режими на средата.
- **SOUND:** Натиснете, за да получите достъп до менюто *„Sound”,* където можете да регулирате звука и други аудио-настройки.
- **1-6:** Натиснете и задръжте, за да запаметите или натиснете, за да изберете AM, FM или DAB предварително запаметени настройки в паметта. Вижте **Аудио система** (стр. 275).
- **DISP:** Включва или изключва дисплея. Освен това, можете да докоснете сензорния екран, за да включите дисплея обратно.
- **Бутони за управление на температурата, вентилатора и климата:** Органът управлява температурата, скоростта на вентилатора или настройките на системата за контрол на климата. Вижте **Контрол на климата** (стр. 78).

Emergency Assistance (Спешна помощ) (ако е налична)

ПРЕДУПРЕЖДЕНИЯ

Освен, ако за настройката на Emergency Assistance (Спешна помощ) не е била избрана позиция *on* (вкл.) още преди катастрофата, системата няма да направи спешно обаждане. Това ще забави реакцията, увеличавайки риска от сериозно нараняване или смърт.

Не чакайте Emergency Assistance да направи спешно обаждане, ако самите Вие можете да направите това.
Веднага наберете службите за спешна помощ, за да се избегне забавяне на реакцията. Ако не чувате Спешна помощ в рамките на пет секунди след катастрофата, възможно е системата или мобилният телефон да са повредени или да не функционират.

Винаги поставяйте Вашия мобилен телефон на безопасно място във Вашето превозно средство, така че да не бъде изхвърлен от мястото си или да не бъде повреден при катастрофата. Ако не направите това, може да се стигне до сериозно нараняване на хора или повреда на мобилния телефон, което ще попречи на правилната работа на Emergency Assistance.

За да работи тази функция, Вашият мобилен телефон трябва да бъде Bluetooth-активиран и съвместим със системата.

Бележка: *Преди да включите функцията, моля прочетете важната информация за характеристиката Emergency Assistance и бележката за поверителност на Emergency Assistance, по-нататък в този раздел, за да се запознаете с важна информация.*

Бележка: *Когато включите или изключите Emergency Assistance, тези настройки се прилагат за всички сдвоени мобилни телефони. Ако изключите Emergency Assistance и при включване на запалването се свърже сдвоен преди това телефон, предава се гласово съобщение, на дисплея се показват съобщение или икона или се реализират и двете възможности.*

Бележка: *Всеки мобилен телефон работи различно. Тъй като Emergency Assistance работи с повечето мобилни телефони, някои мобилни телефони могат да имат затруднения при използване на тази характеристика.*

Ако катастрофата доведе до разгръщане на въздушна възглавница или до изключване на горивната помпа, системата може да се свърже със службите за спешна помощ, набирайки 112 (безжичен спешен номер, който работи в повечето европейски страни) през сдвоен и свързан мобилен телефон. За повече информация, посетете регионалния уебсайт на Ford.

Бележка: *В спешни ситуации, Emergency Assistance, като средство за подпомагане на комуникацията, може да Ви помогне да се свържете със специалните служби по аварийно-спасителни дейности на органа по обществена безопасност. Emergency Assistance не изпълнява спасителни дейности. Местният орган по обществена безопасност разгръща специални спасителни операции в съответствие с действителната ситуация.*

Вижте **Система за допълнителна безопасност** (стр. 27). Важна информация относно разгръщането на въздушната възглавница ще намерите в този раздел.

Вижте **Аварии на пътя** (стр. 169). В този раздел ще намерите важна информация относно изключването на горивната помпа.

За да включите и изключите Emergency Assistance, прегледайте информацията за настройките. Вижте **Настройки** (стр. 388).

За да сте сигурни, че Emergency Assistance (Спешна помощ) работи правилно:

- Системата трябва да има захранване и да работи правилно в момента на катастрофата и по време на активиране и използване на характеристиката.
- Трябва да сте включили характеристиката преди катастрофата.
- Трябва да имате мобилен телефон, свързан към системата.
- В някои страни може да е необходимо да имате валидна и регистрирана SIM-карта с кредит, за да направите и да поддържате спешно обаждане.
- Свързан мобилен телефон трябва да има способността да прави и поддържа изходящо обаждане в момента на катастрофата.
- Свързан мобилен телефон трябва да има адекватно покритие на мрежата, заредена батерия и сила на сигнала.
- Вашето превозно средство трябва да е със заредена батерия.

Бележка: *Тази характеристика работи само в Европейски страни или региони, където Emergency Assistance на SYNC може да се свърже с местните служби за спешна помощ. За повече информация, посетете регионалния уебсайт на Ford.*

В случай на катастрофа

Бележка: *Не всяка катастрофа разгръща въздушна възглавница или задейства изключване на горивната помпа, което може да включи Emergency Assistance. Обаче, ако Emergency Assistance е задействана, системата се опитва да се свърже със службите за спешна помощ. Ако един свързан мобилен телефон претърпи повреда или загуби връзка със системата, тя търси и се опитва да се свърже с който и да е наличен сдвоен преди това мобилен телефон. Системата се опитва да се свърже с телефон 112.*

Преди да направите обаждане:

- Ако не отмените обаждането и SYNC направи спешно обаждане, издава се въвеждащо (предварително) съобщение за оператора на службата за спешна помощ. След това съобщение има възможност за комуникация със „свободни ръце" между пътниците във Вашето превозно средство и оператора.
- Системата осигурява кратък времеви прозорец (около 10 секунди), в който обаждането може да бъде отменено. Ако не отмените обаждането, системата се опитва да набере телефон 112.
- Системата излъчва съобщение, като Ви уведомява, че се опитва да направи спешно обаждане. Можете да отмените обаждането, като изберете съответния бутон или като натиснете бутона за край на обаждането, върху волана.

По време на обаждане:

- Emergency Assistance използва GPS-а на Вашето превозно средство или информация на клетъчната мрежа, когато такава е налична, за да определи най-подходящия за използване език. Тя предупреждава оператора на службата за спешна помощ за катастрофата и доставя въвеждащото съобщение. То може да включва GPS координатите на Вашето превозно средство.
- Езикът, който системата използва, за да взаимодейства с пътниците на Вашето превозно средство, може да е различен от езика, използван, за да се достави информация до оператора на службата за спешна помощ.
- След като въвеждащото съобщение бъде доставено, гласовата линия се отваря, така че Вие можете да говорите със „свободни ръце" с оператора на службата за спешна помощ.
- Когато линията е свързана, Вие трябва да бъдете готови веднага да кажете Вашето име, телефонен номер и информация за мястото, където се намирате.

Бележка: *Докато системата осигурява информация до оператора на службата за спешна помощ, системата излъчва съобщение, с което Ви уведомява, че изпраща важна информация. След това Ви уведомява, когато линията е отворена, за да започнете комуникация със „свободни ръце".*

Бележка: *По време на обаждането на Emergency Assistance, появява се екран за спешен приоритет, който съдържа GPS координатите на превозното средство, когато те са налични.*

Бележка: *Възможно е на GPS да няма налична информация за местоположението към момента на катастрофата; в този случай Emergency Assistance все пак ще се опита да направи спешно обаждане.*

Бележка: *Възможно е службите за спешна помощ да не получат GPS координатите; в този случай е налична комуникация със „свободни ръце" с оператор на службата за спешна помощ.*

Бележка: *Операторът на службата за спешна помощ може да получи информация и от клетъчната мрежа, примерно: номер на мобилния телефон, местоположение на мобилния телефон и име на мобилния оператор, независимо от Emergency Assistance на SYNC.*

Emergency Assistance може да не работи, ако:

- Вашият мобилен телефон или хардуерът на Emergency Assistance претърпят повреда при катастрофата.
- Батерията на превозното средство или системата остане без захранване.
- Вашият мобилен телефон е изхвърлен от превозното средство при катастрофата.
- Вие нямате валидна и регистрирана SIM-карта с кредит във Вашия мобилен телефон.
- Вие сте в Европейска страна или в регион, където Emergency Assistance на SYNC не може да направи обаждане. За повече информация, посетете регионалния уебсайт на Ford.

Важна информация за характеристиката Emergency Assistance

Понастоящем Emergency Assistance не може да се свързва със службите за спешна помощ на следните пазари: Албания, Беларус, Босна и Херцеговина, Македония, Холандия, Украйна, Молдова и Русия.

За повече информация, посетете регионалния уебсайт на Ford.

Бележка за поверителност на Emergency Assistance

Когато включите Emergency Assistance, тя може да разкрие на службите за спешна помощ, че Вашето превозно средство е претърпяло катастрофа, включваща разгръщане на въздушна възглавница или активиране на изключването на горивната помпа. Тази характеристика има способността да разкрие на оператора на службата за спешна помощ информация за Вашето местоположение или други подробности относно Вашето превозно средство или катастрофата, за да осигури най-подходящите спешни услуги.

Ако не желаете да се разкрива тази информация, не включвайте характеристиката.

Информация за безопасност

ПРЕДУПРЕЖДЕНИЕ

Ако шофирате, без да сте концентрирани, това може да доведе до загуба на контрол над превозното средство, катастрофа и нараняване. Строго Ви препоръчваме да бъдете изключително внимателни, когато ползвате устройства, отклоняващи вниманието Ви от пътя. Ваша основна отговорност е безопасното управление на Вашето превозно средство. Препоръчваме Ви, докато шофирате, да не ползвате никакви ръчно-държими устройства и ако е възможно, ползвайте системи с гласово разпознаване. Уверете се, че познавате всички действащи местни закони, които могат да засягат използването на електронни устройства по време на шофирането.

- Не се опитвайте сами да извършвате сервизно обслужване или ремонт на системата. Оторизиран дилър трябва да провери Вашето превозно средство.
- Не използвайте плейъри, ако захранващите шнурове или кабели са прекъснати, разцепени или повредени. Поставете шнуровете и кабелите там, където няма да ги настъпвате или където те няма да пречат на работата на педалите, седалките, секциите или няма да пречат на безопасното шофиране.
- Не оставяйте работещи устройства във Вашето превозно средство при екстремни атмосферни условия, тъй като могат да се повредят. За повече информация вижте Ръководството за потребителя на устройството.

Характеристики, ограничени от скоростта

За Ваша безопасност, някои от функциите на системата зависят от скоростта. Тяхното използване е ограничено до движение на превозното средство със скорости под 5 km/h (3 mph). Уверете се, че сте се запознали с Ръководството за устройството преди да го използвате със системата.

Възможно е някои от характеристиките на тази система да се използват трудно докато превозното средство се движи, така че тяхното използване е ограничено, освен когато превозното средство е стационарно.

Вижте следващата таблица за по-специфични примери.

Ограничени характеристики	
System functionality (Функционалност на системата)	Редактиране на настройките, когато камерата за задно виждане или системата за активно подпомагане на паркирането са активни.
Wi-Fi	Редактиране на настройките за Wi-Fi.
	Редактиране на списъка на безжичните мрежи.
	Свързване към нова Wi-Fi мрежа.

Актуализация (ъпдейтване) на Вашата система

Можете да изберете да свалите актуализацията на USB-устройство или да използвате Wi-Fi, за да доставите автоматични актуализации.

Актуализации с USB-устройство

За да използвате актуализация с USB-устройство, посетете страницата за актуализации на софтуера на SYNC в регионалния уеб-сайт на Ford.

Уебсайтът Ви информира, когато има налична актуализация. Тогава можете да изберете да свалите актуализацията.

Ще Ви е необходимо празно USB-устройство. Моля проверете уебсайта за минималните изисквания. След като сте поставили USB-устройството във Вашия компютър, изберете да стартирате свалянето. Следвайте инструкциите за сваляне на файлове върху USB-устройство.

Инсталирането на повечето файлове става паралелно на основната работа на системата и не прекъсва използването на системата от Вас. Актуализациите на навигационния софтуер не могат да бъдат инсталирани паралелно, тъй като файловете са прекалено големи.

За да инсталирате актуализацията на системата във Вашето превозно средство:

1. Извадете всичко, което е включено в USB-портовете.
2. Включете USB-устройството, съдържащо свалената актуализация, в USB-порта. Инсталирането започва веднага.

Бележка: *След успешно инсталиране, актуализацията е налична, когато стартирате Вашето превозно средство следващия път.*

Моля правете справки в уеб-сайта за някакви други действия.

Актуализация през Wi-Fi мрежата

За да актуализирате Вашата система през Wi-Fi, Вашето превозно средство трябва да е в рамките на обхвата на точка за достъп до Wi-Fi. Могат да се прилагат скорости за предаване на данните.

За да свържете Вашата система към Wi-Fi, изберете:

Точка от менюто	
Settings (Настройки)	
Wi-Fi	
Available Wi-Fi networks (Налични Wi-Fi мрежи)	Тогава можете да изберете Вашата Wi-Fi мрежа. Може да трябва да въведете защитния код, ако мрежата е защитена. Системата потвърждава, когато се свърже с мрежата.

Освен това, Вие можете да дадете разрешение на системата за автоматична актуализация. В момента на доставяне в превозното средство, системата Ви пита дали бихте желали да използвате характеристиката за автоматична актуализация. Ако сте съгласни да актуализирате автоматично, можете да натиснете **ОК**, за да потвърдите.

Ако този избор не се появява в момента на доставяне в превозното средство, можете да получите достъп чрез General Settings (Общи настройки) и да включите опцията за автоматична актуализация на системата. Вижте **Настройки** (стр. 388).

Ако желаете да включите автоматичната актуализация по-късно, изберете:

Точка от менюто	
Settings (Настройки)	
General (Общи)	
Automatic system updates (Автоматична актуализация на системата)	От това меню можете да активирате автоматичната актуализация. Ако вече не сте направили това, системата Ви подканя да настроите Wi-Fi връзка, когато активирате тази характеристика. Можете да деактивирате тази характеристика от това меню, ако решите да изключите автоматичната актуализация в бъдеще.

Когато Wi-Fi и автоматичната актуализация са активирани, Вашата система периодично проверява софтуера. Когато е налична нова версия, тя е сваля в същия момент.

Свалянето на софтуера може да отнеме до 30 минути след като сте заключили Вашето превозно средство. Актуализирането не прекъсва нормалното използване на Вашата система. Ако по някакви причини свалянето не може да бъде завършено, при следващата възможност за Wi-Fi връзка то продължава от мястото, където е било прекъснато.

В момента на активиране на една актуализация, на сензорния екран се появява банер, индициращ актуализация на системата. Изберете иконата, за да видите повече подробности. Тази икона се показва за няколко цикъла на запалване.

Съдействие

За допълнително съдействие се свържете с оторзиран дилър. За повече информация се свържете с регионалния уеб-сайт на Ford.

Поверителна информация

Когато мобилен телефон е свързан към SYNC, системата създава профил, който се свързва към мобилния телефон. Системата създава профила, за да Ви предложи повече характеристики и да работите по-ефективно. Измежду другите неща, този профил може да съдържа данни относно Вашия телефонен указател, текстови съобщения (прочетени и непрочетени) и историята на обажданията. Това включва историята на обажданията, когато Вашият мобилен телефон не е бил свързан към системата.

Ако свържете медиен плейър, системата създава и запазва индекс на поддържаното медийно съдържание. Освен това системата записва и кратък диагностичен дневник за всички действия на системата през последните 10 минути. Използвайте профила от дневника и други данни на системата, за да се подобри системата и да се помогне да се диагностицират всякакви проблеми, които могат да възникнат.

Профилът на мобилния телефон, индексът на медийния плейър и диагностичният дневник остават в системата, освен ако са изтрити. Те по принцип са достъпни във Вашето превозно средство само когато свържете Вашия мобилен телефон или медиен плейър. Ако не възнамерявате повече да използвате системата или Вашето превозно средство, препоръчваме Ви да изпълните *Master Reset* (възстановяване на заводската настройка), за да изтриете цялата запаметена информация. Повече информация относно *Master Reset* можете да намерите в General Settings (Общи настройки). Вижте **Настройки** (стр. 388).

Необходимо е специално оборудване за достъп до данни на системата. Изисква се и достъп до модула SYNC на Вашето превозно средство. Ние нямаме достъп до данните на системата за цел, различна от описаната за случая без съгласие. Примери когато ние можем да имаме достъп до данните на системата са
съдебна заповед, когато е изискана от

правозащитни органи, други правителствени органи или трети страни, които действат с разрешение на компетентните органи. Други страни могат да поискат достъп до информацията независимо от нас. Налична е друга информация за използване на лични данни.

НАЧАЛНА СТРАНИЦА

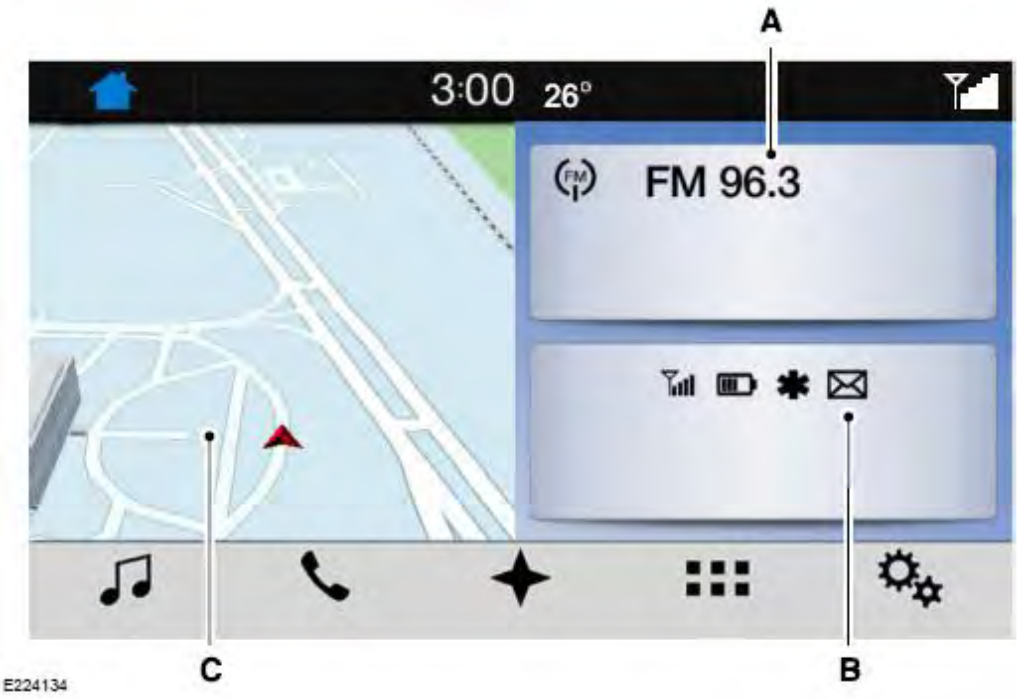

Позиция	Клетка	Дисплей на началната страница
A	Аудио	Показва активния медиен източник. Ако Вашето превозно средство няма навигационна система, в това пространство има компас.
B	Телефон	Името на свързания телефон се появява на екрана. Появява се и статусът на характеристиките на телефона. Това включва сила на сигнала, заряд на батерията, статус на настройката на Emergency Assistance On (Вкл.) или Off (Изкл.)), нови текстови съобщения и роуминг.
C	Навигация[1]	Тази карта показва настоящото Ви местоположение или настоящия маршрут в реално време.

Позиция	Клетка	Дисплей на началната страница
		Когато навигационната система е активна, можете да видите следващия завой по Вашия маршрут. Ако Вашето превозно средство няма навигационна система, в това пространство има аудио информация.

[1] Ако е налична

Можете да докоснете всеки от дисплеите на характеристиката, за да получите достъп до характеристиката.

Всеки път, когато изберете бутона за начална страница, системата Ви връща на този екран.

ИЗПОЛЗВАНЕ НА ГЛАСОВО РАЗПОЗНАВАНЕ

Тази система Ви помага да управлявате много характеристики, използвайки гласови команди. Това Ви дава възможност да държите ръцете си на волана и да се фокусирате върху това, което става пред Вас.

За да използвате гласовите команди на системата, натиснете бутона за гласово управление на волана и изчакайте за подкана. Вижте **Гласово управление** (стр. 46).

Всяка команда с долна чертичка ___ е динамична гласова команда. Това, което ще кажете на мястото на чертичката___, зависи от контекста или от типа на гласовата команда. Например, ___ може да бъде контакт, телефонен номер, изпълнител, жанр, точка на интерес (POI), температура или радио честота.

Следват някои от гласовите команди, които Вие можете да изговорите по всяко време на сесията от гласови команди:

Гласова команда	Действие и описание
Main menu (Главно меню)	Отвежда Ви на главното меню.
Go back (Обратно)	Връща Ви на предишния екран.
List of commands (Списък с команди)	Дава Ви списък с възможни гласови команди.
___ List of commands (____ Списък с команди)	Можете да кажете името на някоя характеристика и системата ще Ви предложи списък с команди, налични за характеристиката.
Previous page (Предишна страница) Next page (Следваща страница)	Можете да използвате тази команда, за да видите следващата или предишната страница на опции на всеки екран, на който са дадени множество страници за избор.
Help (Помощ)	Дава Ви достъпни команди, които можете да използвате на текущия екран.
___ Help (____ Помощ)	Можете да кажете името на някоя характеристика и системата Ви дава списък от команди, налични за характеристиката.
Cancel (Отмяна)	Отменя активна сесия от гласови команди.

Гласови команди за аудио системата

Натиснете бутона за гласово управление на волана и когато бъдете подканени кажете:

Гласова команда	Действие и описание
DAB [1] FM AM	Дава Ви възможност да слушате цифрово аудио предаване, AM или FM радио.
AM __ FM __	Дава Ви възможност да настроите специална FM или AM честота.
Bluetooth audio (Bluetooth аудио)	Дава Ви възможност да слушате музика на Вашето Bluetooth-свързано устройство.
USB CD Player (CD плейър)	Дава Ви възможност да слушате музика на Вашето USB-свързано устройство или CD-плейър.
Browse artist __ (Преглеждане по изпълнител) Browse album __ (Преглеждане на албум) Browse genre __ (Преглеждане по жанр) Browse playlist __ (Преглеждане на плейлиста) Browse audiobook __ (Преглеждане на аудиокнига) Browse podcast __ (Преглеждане по подкаст) Browse all tracks (Преглеждане на всички записи) Browse all artists (Преглеждане на всички изпълнители) Browse all albums (Преглеждане на всички албуми) Browse all genres (Преглеждане на всички жанрове) Browse all playlists (Преглеждане на всички плейлисти) Browse all audiobooks (Преглеждане на всички аудиокниги) Browse all podcasts (Преглеждане на всички подкастове)	Само за USB и iPod аудио, можете да преглеждате Вашите медийни опции по категории, като посочвате категорията, последвана от името на изпълнител, албум или жанр. Вашата система трябва да приключи индексирането преди тази опция да е налична.
Play __ (Възпроизвеждане ___)	Само за USB и iPod аудио, можете да кажете името на изпълнител, албум, жанр, запис или плейлиста, за да се възпроизведе този избор. Вашата система трябва да приключи индексирането преди тази опция да е налична.

Гласова команда	Действие и описание
Play artist __ (Възпроизвеждане по изпълнител___) Play album __ (Възпроизвеждане на албум ___) Play genre __ (Възпроизвеждане по жанр ___) Play playlist __ (Възпроизвеждане в плейлиста ___) Play song __ (Възпроизвеждане на песен ___)	Само за USB и iPod аудио можете да възпроизведете избраната от Вас медия по категория, като посочите категорията последвана от име на изпълнителя, албума или жанра. Вашата система трябва да приключи индексирането преди тази опция да е налична.

[1] ако е налично

Гласови команди за климата (като опция)

За да регулирате температурата, натиснете бутона за гласово управление на волана и когато бъдете подканен, кажете:

Гласова команда	Действие и описание
Climate Set Temperature __ (Настроена температурата в Контрол на климата)	Регулира температурата между 60 °F и 85 °F.
Climate Set Temperature __ (Настроена температурата в Контрол на климата)	Регулира температурата между 15.5 °C и 29.5 °C.
Max temperature (Максимална температура)	
Min temperature (Минимална температура)	
Climate help (Помощ за климата)	

Гласови команди за телефона

За да сдвоите Вашия телефон, натиснете бутона за гласово управление на волана и когато бъдете подканени кажете:

Гласова команда	Действие и описание
Pair phone (Сдвояване на телефон)	Следвайте инструкциите на екрана, за да завършите процеса на сдвояването. Вижте **Настройки** (стр. 388).

За да направите обаждане, натиснете бутона за гласово управление на волана и когато бъдете подканени, кажете:

Гласова команда	Действие и описание
Call ___ (Обадете се)	Можете да се обадите на специален контакт от Вашия телефонен указател
Call ___ ___ (Обадете се на)	Можете да се обадите на специален контакт от Вашия телефонен указател, на специална локация
Dial ___ (Наберете)	Можете да наберете специален номер, примерно „Наберете 867-5309"
Redial (Наберете отново)	Обаждате се на последния номер, набран от Вашия телефон.

Бъдете сигурни, че казвате името на контакта точно както се появява във Вашия списък с контакти.

За да получите достъп до опциите за текстови съобщения, натиснете бутона за гласово управление на волана и когато бъдете подканени кажете:

Гласова команда	Действие и описание
Listen to message (Слушане на съобщение)	
Listen to message ___ (Слушане на съобщение)	Можете да кажете номера на съобщението, което желаете да чуете.
Reply to message (Отговаряне на съобщение)	(Не е налично за устройства на Apple)

Гласова услуга на телефона

Натиснете и задръжте гласовия бутон на волана, за да получите достъп до тази характеристика, ако тя се поддържа от свързаното устройство. Пример за това е, как потребителите на iPhone могат да имат достъп до Siri Eyes Free.

Гласови команди за навигация

Задаване на дестинация

Можете да използвате някоя от следните команди, за да зададете дестинацията или да намерите Точка на интерес (POI).

Натиснете бутона за гласово управление на волана и когато бъдете подканени кажете:

Гласова команда	Действие и описание
Find an Address (Намиране на адрес)	Можете да влезнете във функцията за търсене на адрес. Задайте адреса като град, улица, номер на дома. За английски и френски кажете номера на дома, а след това улицата и накрая града.
Find POI (Намиране на Точка на интерес)	Можете да изберете дали да въведете Точката на интерес по име или по категория.
Destination nearest ___ (Намиране на най-близкия ___)	Ако зададете името на категорията Точка на интерес, бихте желали да търсите наблизо, примерно най-близкия ресторант.
Find a ___ (Намиране ___)	Можете да търсите по категория POI.
Destination home (Дестинация до дома)	Можете да видите маршрута до Вашия домашен адрес, запаметен в предпочитаните дестинации.
Destination my work (Дестинация до моето работно място)	Можете да видите маршрута до адреса на Вашето работно място, запаметен в предпочитаните дестинации.
Previous destinations (Предишни дестинации)	Показва запаметени предишни дестинации.
Favourite destinations (Предпочитани дестинации)	Показва дестинациите, които сте запаметили при Вашите предпочитания.

В допълнение, когато маршрутът е активен, можете да кажете тези команди:

Гласова команда	Действие и описание
Cancel route (Отмяна на маршрут)	Отменя настоящия маршрут.
Reroute (Друг маршрут)	Можете да изберете алтернативен маршрут.
Repeat last instruction (Повтаряне на последната инструкция)	Повтаря последната подкана за насочване.
Show route (Показване на маршрут)	Показва целия маршрут в общата карта.
Show traffic (Показване на трафик)	Показва списък с пътно транспортни произшествия по Вашия маршрут.
Show all traffic (Показване на целия трафик)	Показва списък с всички пътно транспортни произшествия.
Show map (Показване на карта)	Показва картата на сензорния екран.
Show north up (Показване на посока север нагоре)	Картата е ориентирана със север нагоре
Show heading up (Показване на навигация по направление)	Показва, че посоката на пътуването напред, на екрана трябва да бъде нагоре.
Show 3D (Показване в 3D)	Картата е показана в 3D.

Гласови команди за мобилно приложение (ако е налично)

Следните гласови команди са винаги налични:

Гласова команда	Действие и описание
Mobile applications (Мобилни приложения)	Системата Ви подканя да кажете името на приложение, за да го стартирате.
List Mobile Apps (Списък с мобилни приложения)	Системата изброява всички налични в момента мобилни приложения.
Find New Apps (Намиране на нови приложения)	Системата търси и свързва със съвместими приложения, работещи на Вашето устройство.

Има и гласови команди, които можете да използвате, когато приложение(я) се свърже със SYNC 3:

Гласова команда	Действие и описание
Say the name of an app (Кажете името на приложение)	Във всеки момент можете да кажете името на мобилно приложение, за да стартирате мобилното приложение на SYNC 3.
Say the name of an app, followed by ***Help*** (Кажете името на приложение, последвано от ***Help (Помощ)***)	SYNC 3 изброява наличните гласови команди за специфицираното приложение, ако приложението работи на SYNC 3.
Say ***Close***, followed by the name of an app (Кажете ***Close (Затворете)***, последвано от името на приложение)	SYNC ще напусне желаното приложение.

Команди за гласови настройки

За да получите достъп до гласовите настройки, натиснете бутона за гласово управление на волана и когато бъдете подканени кажете:

Гласова команда	Действие и описание
Voice settings (Гласови настройки)	Получавате достъп до менюто с гласови настройки.
Interaction mode standard (Режим на взаимодействие, стандартен)	Системата използва по-дълги подкани, когато включите тази настройка.
Interaction mode advanced (Режим на взаимодействие, за напреднали)	Системата използва по-къси подкани, когато включите тази настройка.
Phone confirmation on (Потвърждаване на телефона, включено)	Системата иска от Вас да потвърдите, преди да направи обаждане.

Гласова команда	Действие и описание
Phone confirmation Off (Потвърждаване на телефона, изключено)	Системата не потвърждава преди да направи обаждане.
Voice command lists On (Списъци с гласови команди, вкл.)	Системата показва кратък списък с налични команди.
Voice command lists Off (Списъци с гласови команди, изкл.)	Системата не показва списъка с команди.

Можете да използвате гласовото управление, за да регулирате силата на звука на гласовите подкани на системата. Когато има активна подкана, с органа за управление нагоре или надолу, отидете до желаната от Вас настройка.

Автоматично намаляване на скоростта на вентилатора

В зависимост от настройките за контрол на климата в момента, скоростта на вентилатора може да се намали автоматично, за да се намали количеството на фоновия шум във Вашето превозно средство, когато издавате гласови команди или когато правите и получавате телефонни обаждания.

Скоростта на вентилатора автоматично се връща на нормалната работа на вентилатора, когато гласовата сесия приключи. Можете ръчно да регулирате скоростта на вентилатора с бутоните за скоростта на вентилатора или с бутон по време на гласовата сесия.

За да деактивирате автоматичното намаляване на скоростта на вентилатора по време на гласови сесии:

1. Натиснете и задръжте едновременно A/C и бутоните за рециркулиран въздух.
2. Освободете бутоните, а след това увеличете скоростта на вентилатора в рамките на няколко секунди.

За да активирате отново тази характеристика, повторете горната последователност.

РАЗВЛЕЧЕНИЯ

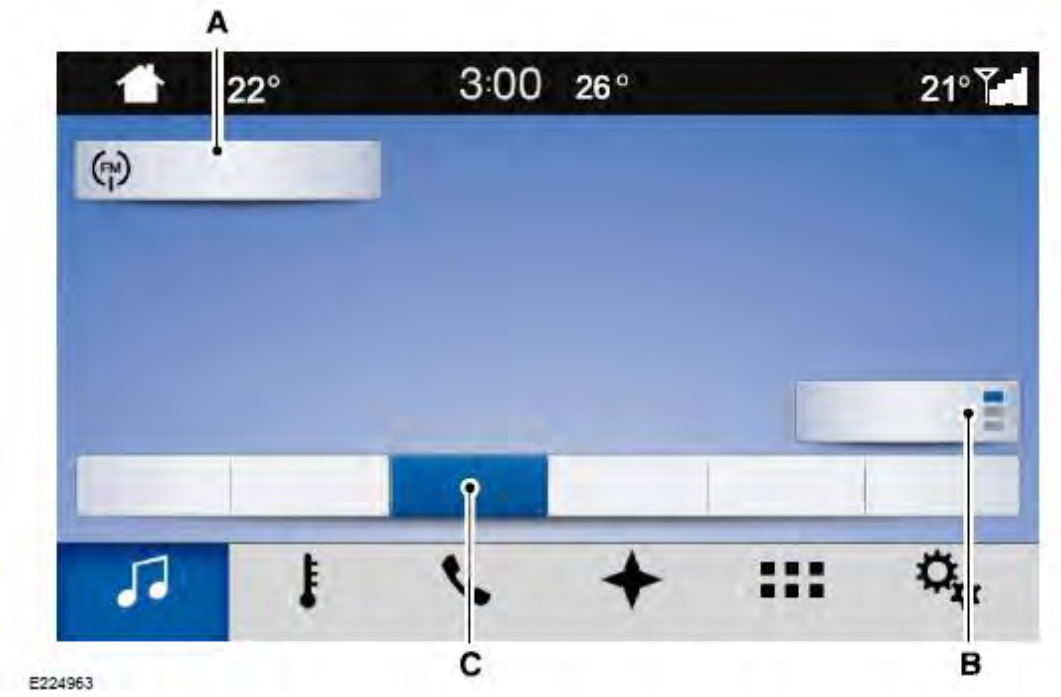

Позиция	Съобщение	Описание
A	Източници	Това показва избрания от Вас медиен източник.
B	Предварително запаметени настройки	Позволява Ви да изберете предварително запаметен блок, който желаете да видите
C	Предварително запаметена настройка	Показва Ви станциите, които сте запаметили като предварително запаметени настройки.

Можете да имате достъп до тези опции като използвате сензорния екран или гласови команди.

Наличните опции могат да се променят в зависимост от източника, който сте избрали. Тези опции могат да включват:

Съобщение и описание	
Direct tune (Директна настройка)	На екрана изскача съобщение, позволяващо Ви да въведете честотата на станцията.
TA (Съобщение за трафика)	Можете да включвате и изключвате съобщения за трафика.
Stations (Станции)	Появява се списък с всички налични радиостанции. Можете да изберете станция, като натиснете позиция от списъка на сензорния екран. За повече позиции, можете да превъртите надолу, като използвате стрелките нагоре и надолу, плъзгача или като чукнете по списъка.

Източници

Натиснете този бутон, за да изберете източника на медията, която желаете да слушате.

AM/FM/DAB Радио

Настройка на станция

Можете да използвате органите за настройка или търсене върху рамката на радиото, за да изберете станция.

За да настроите станция, като използвате сензорния екран, изберете:

Точка от менюто	
Direct Tune (Директна настройка)	На екрана изскача съобщение, позволяващо Ви да въведете честотата на станцията.
Station List (Списък със станции)	Появява се списък с всички налични радиостанции. Можете да изберете станция, като натиснете позиция от списъка на сензорния екран. За по-дълъг списък, можете да превъртите нагоре и надолу, като използвате стрелките нагоре и надолу, плъзгача или като прокарате пръст надолу по списъка.

Можете да натиснете бутона **backspace** (назад), за да изтриете въведен преди това номер.

След като сте въвели номера на радиостанцията, можете да изберете:

Точка от менюто	Действие и описание
Enter (Въвеждане)	Натиснете, за да започне възпроизвеждането на станцията, чийто номер сте записали.
Cancel (Отмяна)	Натиснете, за да напуснете, без да смените станцията.

Предварително запаметени настройки

За да зададете нова предварително запаметена настройка на радио станция, настройте станцията, а след това натиснете и задръжте един от бутоните за предварително запаметени настройки. Аудио системата заглъхва за кратко, докато системата запаметява станцията, а след това се възстановява.

Предварително запаметен блок

За AM има два блока с предварително запаметени настройки, за FM – три блока и за DAB – три блока. За достъп до допълнителни предварително запаметени настройки, натиснете леко бутона за предварително запаметени настройки. Индикаторът върху бутона за предварително запаметени настройки показва кой блок с предварително запаметени настройки виждате в момента.

CD

След като сте избрали този източник, системата Ви връща към главния аудио екран.

На екрана се появява настоящата аудио информация.

Налични са и следните бутони:

Бутон	Функция
Browse (Преглеждане)	Можете да използвате бутона **Browse**, за да изберете запис.
Repeat (Повторение)	Когато изберете този бутон, показва се малък номер едно, за да се индицира, че е зададено повторение на записа. За MP3 CD-та този бутон Ви позволява да превключвате между изключване на повторението, повторение на един запис (показва се малък номер едно) и повторение на настоящия албум (показва се малък албум).
Shuffle (В случаен ред)	Ако изберете символа **Shuffle**, аудио системата ще възпроизвежда диска в произволен ред.

Можете да използвате бутоните **SEEK next**, **SEEK previous**, **Pause** или **Play**, за да управлявате аудио плейбека.

Bluetooth аудио

Bluetooth аудиото може да Ви осигури достъп до медия, която сте запаметили на Вашето Bluetooth устройство.

Това е характеристика, която зависи от телефона. Посетете регионалния уебсайт на Ford, за да проверите съвместимостта на Вашия телефон.

За да използвате Bluetooth аудио, Вашият телефон трябва да бъде сдвоен. Вижте **Телефон** (стр. 371).

За Bluetooth са налични следните бутони:

Бутон	Функция
Repeat (Повторение)	Натискането на бутона **Repeat** превключва настройките за повторение през три режима: *repeat off* (бутонът не е подчертан), *repeat all* (бутонът е подчертан) и *repeat track* (бутонът е подчертан с малък номер едно)
Shuffle (В случаен ред)	Възпроизвежда записите в произволен ред.

Можете да използвате бутоните **SEEK next**, **SEEK previous**, **Pause** или **Play**, за да управлявате аудио плейбека. За да получите повече информация относно възпроизвеждания в момента запис, натиснете бутона **Cover art** (оформление на обложката) или **Info** (информация).

Когато възпроизвеждате аудио от Bluetooth устройство, можете да потърсите определена музика, като изберете от следните опции:

Бутон	Функция
Browse (Преглеждане)	Ако е наличен, показва се списъка със записи в плейлистата *Now Playing* (възпроизвеждане в момента). Тази характеристика е зависима от Вашето устройство и активния медиен плейър на свързаното устройство.
New Search (Ново търсене)	Тази опция, която е налична под *Browse*, Ви позволява да възпроизвеждате всички записи или да филтрирате наличната медия в една от следните категории. Категориите са осигурени от свързаното устройство. Те могат да се различават в зависимост от устройството.
	Playlists (Плейлисти)
	Artists (Изпълнители)
	Albums (Албуми)
	Songs (Песни)

Бутон	Функция
	Composers (Автори)
A – Z Jump (Прескачане от A до Z)	Този бутон Ви позволява да изберете буква за търсене в рамките на категорията, която преглеждате.
Explore Device (Експлорер-устройство)	Ако е налично, позволява Ви да преглеждате папките и файлове на Вашето USB-устройство.

USB или iPod

USB Ви позволява достъп до медия, която сте запаметили на Вашето USB-устройство, например музика, аудио-книги или подкастове.

За USB и iPod са налични следните бутони:

Бутон	Функция
Repeat (Повторение)	Натискането на бутона **Repeat** превключва настройките за повторение през три режима: *repeat off* (бутонът не е подчертан), *repeat all* (бутонът е подчертан) и *repeat track* (бутонът е подчертан с малък номер едно)
Shuffle (В случаен ред)	Възпроизвежда записите в произволен ред.

Можете да изберете бутоните **SEEK next**, **SEEK previous**, **Pause** или **Play**, за да управлявате аудио плейбека. За да получите повече информация относно възпроизвеждания в момента запис, натиснете бутона **Cover art** (оформление на обложката) или **Info** (информация). За някои устройства, системата е в състояние да осигури бутони за 30-секундно прескачане, когато слушате аудио-книги или подкастове. Тези бутони Ви позволяват да прескочите напред или назад в рамките на записа.

Докато възпроизвеждате аудио от USB-устройството, можете да потърсите определена музика, като изберете следните бутони:

Бутон	Функция
Browse (Преглеждане)	Ако е наличен, показва списъка със записи в плейлистата *Now Playing* (възпроизвеждане в момента).
New Search (Ново търсене)	Тази опция, която е налична под *Browse*, Ви позволява да възпроизвеждате всички записи или да филтрирате наличната медия в една от следните категории.
	Play all (Възпроизвеждане на всичко)

Бутон	Функция
	Playlists (Плейлисти)
	Artists (Изпълнители)
	Albums (Албуми)
	Songs (Песни)
	Genres (Жанрове)
	Podcasts (Подкастове)
	Audiobooks (Аудио книги)
	Composers (Автори)
A – Z jump (Прескачане от A до Z)	Този бутон Ви позволява да изберете буква за търсене в рамките на категорията, която преглеждате.
Explore Device (Експлорер-устройство)	Ако е налично, позволява Ви да преглеждате папките и файловете на Вашето USB-устройство.

USB-портове

USB-портовете се намират на централната конзола или на панела с контролно-измервателни уреди.

Тази характеристика Ви позволява да включите USB медийни устройства, мемори-стикове, флаш-устройства или флашки и да заредите устройства, ако те поддържат тази характеристика.

Изберете тази опция, за да възпроизвеждате аудио от Вашето USB-устройство.

Поддържани медийни плейъри, формати и информация с мета-данни

Системата е в състояние да хоства почти всички цифрови медийни плейъри, включително iPod, iPhone и повечето USB-устройства.

Поддържат се следните аудио-формати: MP3, WMA, WAV, AAC и FLAC.

Разширенията на поддържаните аудио-файлове са MP3, WMA, WAV, M4A, M4B, AAC и FLAC.

Поддържаните USB-файлови системи са FAT, exFAT и NTFS.

Системата е в състояние и да организира медията от Вашето USB-устройство по тагове с метаданни. Таговете с метаданни, които са дескриптивни софтуерни идентификатори, включени в медийните файлове, осигуряват информация за файла.

Ако Вашите индексирани медийни файлове не съдържат информация, включена в тези тагове с метаданни, системата може да класифицира празните тагове с метаданни като неизвестни. Системата е в състояние да индексира до 50,000 песни за USB-устройство, за до 10 устройства.

ТЕЛЕФОН

ПРЕДУПРЕЖДЕНИЕ

Ако шофирате, без да сте концентрирани, това може да доведе до загуба на контрол над превозното средство, катастрофа и нараняване. Строго Ви препоръчваме да бъдете изключително внимателни, когато ползвате устройство, отклоняващо вниманието Ви от пътя. Ваша основна отговорност е безопасното управление на Вашето превозно средство. Препоръчваме Ви, докато шофирате, да не ползвате никакви ръчно-държими устройства и ако е възможно, ползвайте системи с гласово разпознаване. Уверете се, че познавате всички действащи местни закони, които могат да засягат използването на електронни устройства по време на шофирането.

Обаждането със „свободни ръце" е една от основните характеристики на системата. След като сте сдвоили Вашия мобилен телефон, можете да получите достъп до много опции, като използвате сензорния екран или гласови команди. Тъй като системата поддържа множество характеристики, много от тях зависят от функционалността на Вашия мобилен телефон.

Сдвояване на Вашия мобилен телефон за първи път

Трябва да сдвоите Вашия Bluetooth-активиран телефон със системата, преди да използвате функциите в режима *handsfree* ("свободни ръце").

Включете Bluetooth на Вашето устройство, за да започне сдвояването. Ако е необходимо, вижте Ръководството за Вашия телефон.

За да добавите телефон, изберете:

Точка от менюто	
Add phone (Добавяне на телефон)	Това е характеристика на телефона, управлявана на екрана, или можете да използвате гласова команда. Вижте **Използване на гласово разпознаване** (стр. 358).

1. Следвайте инструкциите на екрана.
2. Следва подкана да търсите на телефона си модела на Вашето превозно средство.
3. Изберете модела на Вашето превозно средство, когато той се покаже на Вашия телефон.
4. Потвърдете, че шестцифреният номер, появяващ се на Вашия мобилен телефон, съвпада с шестцифрения номер на сензорния екран.
5. Сензорният екран индицира, когато сдвояването е успешно.
6. Вашият телефон може да Ви подкани да разрешите на системата достъп до информация. За да проверите съвместимостта на Вашия телефон, вижте Ръководството за телефона или посетете регионалната уебстраница на Ford.

Като алтернатива за добавяне на телефон, изберете:

Точка от менюто
Add Phone (Добавяне на телефон)
След това изберете:
Discover Other Bluetooth Devices (Откриване на други Bluetooth устройства)

1. Следвайте инструкциите на екрана.
2. Изберете името на Вашия телефон, когато се появи на сензорния екран.
3. Потвърдете, че шестцифреният номер, появяващ се на Вашия мобилен телефон, съвпада с шестцифрения номер на сензорния екран.
4. Сензорният екран индицира, когато сдвояването е успешно.
5. Вашият телефон може да Ви подкани да дадете разрешение на системата за достъп до информация. За да проверите съвместимостта на Вашия телефон, вижте Ръководството за Вашия телефон или посетете уебстраницата.

Като минимум, повечето мобилни телефони с Bluetooth безжична технология поддържат следните функции:

- Отговаряне на входящо обаждане.
- Приключване на обаждане.
- Набиране на номер.

- Уведомление за изчакващо обаждане.
- Идентификация на обаждащия се.

Други характеристики, като обмен на текстови съобщения с използване на Bluetooth и автоматично сваляне на телефонния указател, са характеристики, които зависят от телефона.

За да проверите съвместимостта на Вашия телефон, вижте Ръководството за Вашия телефон или посетете регионалния уеб сайт на Ford.

Меню Phone (Телефон)

Това меню е налично след сдвояване на телефона.

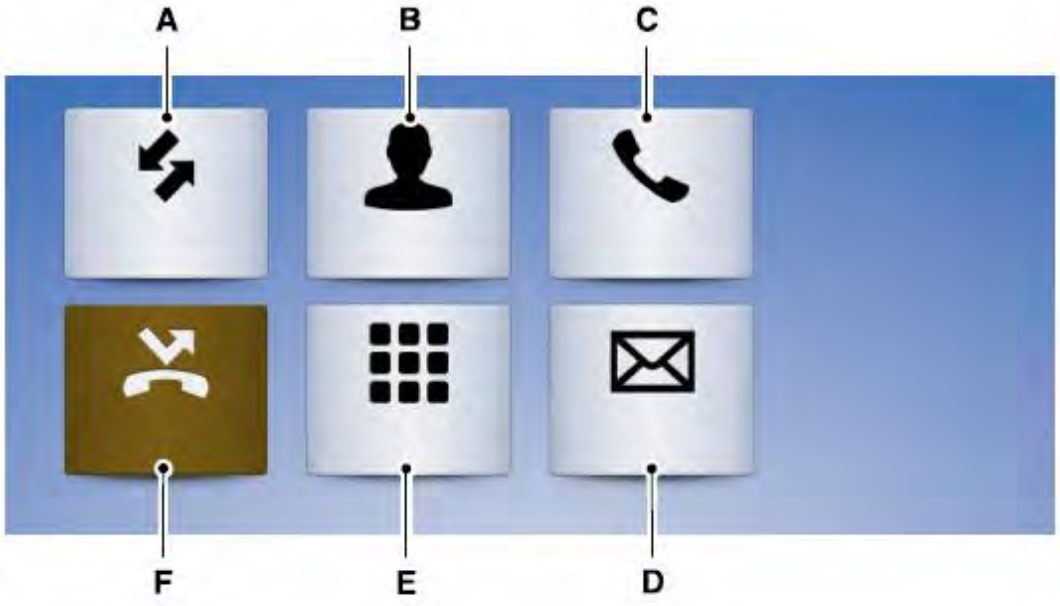

E224136

Позиция	Точка от менюто	Действие и описание
A	Recent Call list (Списък с последни обаждания)	Показва Вашите последни обаждания. Можете да направите обаждане, като изберете един запис от този списък. Освен това можете да сортирате обажданията като докоснете падащото меню в горната част на сензорния екран. Можете да изберете: All (Всички) | Incoming (Входящи) | Outgoing (Изходящи) | Missed (Пропуснати)
B	Contacts (Контакти)	Показва всички контакти от Вашия телефон в азбучен ред.

Позиция	Точка от менюто	Действие и описание	
		A – Z Jump (Прескачане от A до Z)	Докоснете този бутон, за да изберете буквата, която искате да видите.
C	Phone Settings (Настройки на телефона)	Показва името на Вашия телефон и Ви отвежда в опциите за настройки на телефона. От това меню можете да сдвоите още устройства и да зададете рингтонове и предупреждения. Вижте **Настройки** (стр. 388).	
D	Text Messages (Текстови съобщения)	Показва всички последни текстови съобщения, ако се поддържа от Вашия телефон.	
E	Phone Keypad (Бутон с телефонна слушалка)	Използвайте този бутон, за да наберете номер. Докоснете бутона **backspace** (връщане назад), за да изтриете последната цифра, която сте написали.	
		Call (Обаждане)	Докоснете бутона, за да започне обаждането.
F	Do Not Disturb (Не безпокойте)	Докоснете този бутон, за да изпратите всички обаждания направо на Вашата гласова поща. На сензорния екран не се показват уведомления за нови текстови съобщения и всички рингтонове и предупреждения са настроени за тих режим.	

Ако Вашият телефон има характеристика за гласово подпомагане, можете да видите бутон за достъп до характеристиката в менюто. Също така можете да натиснете и да задържите гласовия бутон на волана, за да използвате тази характеристика. Вижте **Гласово управление** (стр. 46).

Осъществяване на телефонни обаждания

Има много начини за осъществяване на обаждания от системата, включително използване на гласови команди. Вижте **Използване на гласово разпознаване** (стр. 358).

За да се обадите на номер от Вашите контакти, изберете:

Точка от менюто	Действие и описание
Contacts (Контакти)	Изберете името на контакта, на който искате да се обадите. Всички номера, запаметени за този контакт, се показват заедно със запаметена снимка за контакта.

За да се обадите на номер от Вашия списък с последни обаждания, изберете:

Точка от менюто	Действие и описание
Recent Call List (Списък с последни обаждания)	След това можете да изберете въведен номер, на който искате да се обадите. Системата стартира обаждането.

За да се обадите на номер, който не е запаметен във Вашия телефон, изберете:

Точка от менюто	Действие и описание
Phone Keypad (Бутон с телефонна слушалка)	Изберете цифрите на номера, на който искате да се обадите.
Call (Обаждане)	Системата стартира обаждането.

Докоснете бутона **backspace** (връщане назад), за да изтриете последната цифра, която сте написали.

Получаване на телефонни обаждания

По време на входящо обаждане се издава чуваем звук. На сензорния екран се появява информация за обаждащия се, ако такава е налична.

За да приемете обаждането, изберете:

Точка от менюто
Accept (Приемане)

Бележка: *Можете да приемете обаждането и като натиснете бутона с телефонна слушалка на волана.*

За да отхвърлите обаждането, изберете:

Точка от менюто
Reject (Отхвърляне)

Бележка: *Можете да отхвърлите обаждането и като натиснете бутона с телефонна слушалка на волана.*

Игнорирайте обаждането като не направите нищо. Системата го регистрира като пропуснато обаждане.

По време на телефонно обаждане

По време на телефонно обаждане, на сензорния екран се показват името на контакта и неговия номер.

Виждат се и позициите за статуса на телефона.

- Сила на сигнала.
- Батерия.
- Emergency Assistance (Спешна помощ).

Вижте **Настройки** (стр. 388).

По време на активно телефонно обаждане можете да изберете една от следните опции:

Точка от менюто	Действие и описание
End call (Край на обаждането)	Незабавно приключете обаждането. Можете и да натиснете бутона на волана.
Keypad (Бутон с телефонна слушалка)	Натиснете, за да имате достъп до бутона с телефонна слушалка.
Mute (Заглушаване)	Можете да изключите микрофона, така обаждащият се не Ви чува.
Privacy (Личен разговор)	Прехвърлете обаждането на мобилния телефон или обратно към системата.

Обмен на текстови съобщения

Бележка: *Свалянето (downloading) и отговор на текстови съобщения, като се използва Bluetooth, са характеристики, които зависят от мобилния телефон.*

Получаване на текстово съобщение

Ако се поддържа от Вашия мобилен телефон, когато пристигне ново текстово съобщение, си издава чуваем звук и на сензорния екран изскача съобщение с идентификация на обаждащия се.

Можете да изберете:

Точка от менюто	Действие и описание
Hear it (Слушане)	Системата прочита съобщението до Вас.
View (Преглеждане)	Виждате текста на сензорния екран.
Call (Обаждане)	За да се обадите на изпращача.
Reply (Отговаряне)	Изберете от 15 предварително запаметени съобщения. Натиснете върху съобщението, което искате да използвате и потвърдете да се изпрати съобщението. Системата потвърждава, когато съобщението е изпратено успешно.
Close (Затваряне)	За да напуснете сензорния екран.

Свързаност със смартфон (ако е налично)
SYNC3 Ви позволява да използвате Apple CarPlay и Android Auto за достъп до Вашия телефон.
Когато използвате Apple CarPlay или Android Auto, Вие можете:

- Да правите обаждания.
- Да получавате и изпращате съобщения.
- Да слушате музика.
- Да използвате гласовото подпомагане на Вашия телефон.

Apple CarPlay и Android Auto деактивират някои характеристики на SYNC3.

Повечето характеристики на Apple CarPlay и Android Auto използват мобилни данни.

Apple CarPlay

Apple CarPlay изисква iPhone 5 или по-нов с операционна система iOS 7.1 или по-нова. Препоръчва се актуализация до най-новата iOS версия.

1. Включете Вашия телефон в USB-порт. Вижте **USB-порт** (стр. 302).
2. Изберете Apple CarPlay на сензорния екран.

За да деактивирате тази характеристика от екрана Settings (Настройки), изберете:

Точка от менюто
Apple CarPlay Preferences (Предпочитания за Apple CarPlay)
Вашето устройство е посочено в списъка, ако SYNC детектира Apple CarPlay. Селектирайте името на Вашето устройство и изберете:
Disable (Деактивиране)

За да се върнете на SYNC3, отидете на началния екран на Apple CarPlay и изберете *SYNC app*.
Бележка: *Свържете се с Apple, за да получите съдействие за* Apple CarPlay.

Android Auto

Android Auto е съвместим с повечето устройства с операционна система Android 5.0 или по-нова версия.

1. Свалете на Вашето устройство Android Auto app. от Google Play, за да подготвите Вашето устройство (това може да изисква използване на мобилни данни).

Бележка: *Android Auto app. може да не е налично в рамките на Вашия настоящ пазар.*

2. За да включите тази характеристика от екрана Settings (Настройки), превъртете вляво на екрана и изберете:

Точка от менюто
Android Auto preferences (Предпочитания за Android Auto)
Enable Android Auto (Активиране на Android Auto)

Бележка: *Android Auto трябва да бъде включен*, *преди да включите Вашето устройство.*

След това можете да включите Вашето устройство в USB-порта. Вижте **USB-порт** (стр. 302).

За да деактивирате тази характеристика от екрана Settings (Настройки), изберете:

Точка от менюто
Android Auto preferences (Предпочитания за Android Auto)
Вашето устройство е посочено в списъка, ако SYNC детектира Android Auto. Посочете името на Вашето устройство и изберете:
Disable (Деактивиране)

Бележка: *Може да трябва да плъзнете Вашия екран Settings (Настройки) вляво, за да изберете* ***Apple CarPlay preferences*** *или* ***Android Auto preferences****.*

За да се върнете на SYNC 3, изберете иконата за скоростомер в лентата за менюто на Android Auto в долната част на сензорния екран, а след това докоснете опцията за връщане към SYNC.

Бележка: *Свържете се с Google за съдействие за Android Auto.*

НАВИГАЦИЯ

Вашата навигационна система може да бъде показана в три режима: Map Mode, Destination mode и Map Search Mode.

Режим Map (Карта)

Map Mode се появява в изглед 2D или 3D и показва настоящата позиция на Вашето превозно средство върху картата.

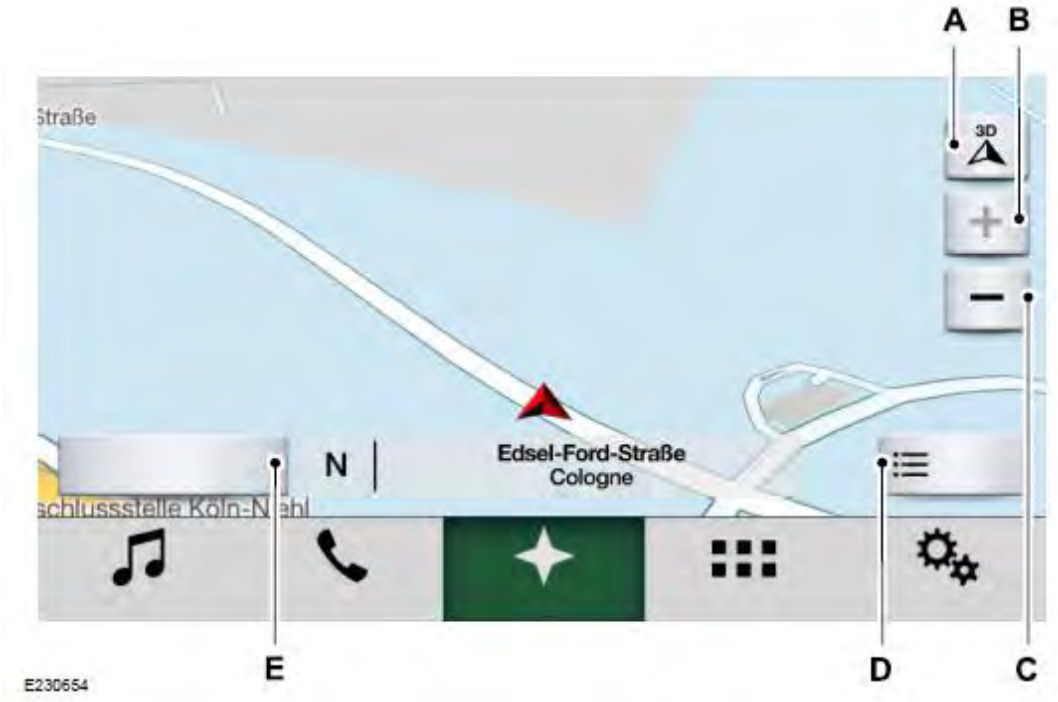

Етикет-идентификатор	Позиция	Описание	
A	Map view (Изглед на картата)	Heading up (Навигация по направление) (2D)	Показва, че посоката на пътуването напред, на екрана трябва да бъде нагоре.
		North up (Север нагоре) (2D)	Показва, че посоката север, на екрана трябва да бъде нагоре.
		3D map mode (Режим на картата 3D)	Показва перспектива на картата в посоката на пътуване напред, която на екрана трябва да бъде нагоре.
B	Zoom in (Увеличаване)	Изберете бутона **Zoom in**, за да получите по-близък изглед на картата или сменете в auto zoom (автоматично мащабиране). Можете да използвате и свиване на изображението с жест с пръсти, за да получите по-близък изглед (Zoom in).	
C	Zoom out (Намаляване)	Изберете бутона **Zoom out**, за да получите изглед на картата далече напред или сменете в auto zoom (автоматично мащабиране). Можете да използвате и свиване на изображението с жест с пръсти, за да изберете изглед напред (Zoom out).	
D	Menu (Меню)	Можете да получите достъп до опциите на *Route guidance* (насочване по маршрута), включително:	

Етикет-идентификатор	Позиция	Описание		
		Screen view (Изглед на екрана)	Traffic list (ако е налично) (Списък за трафика)	
		Когато е активна функцията Route guidance (насочване по маршрута), показват се характеристики, включително:		
		Cancel route (Отмяна на маршрута)	Route overview (Преглед на маршрута)	Detour (Заобикаляне)
E	Destination (Дестинация)	Показват се всички налични опции за търсене, включително:		
		General search (Общо търсене)	POIs (Точки на интерес)	Favourites (Предпочитания)

Режим Destination (Дестинация)

За да зададете дестинация, натиснете:

Точка от менюто	Описание	
Destination (Дестинация)	Натискането на този бутон (Етикет-идентификатор E отгоре) осигурява списък от различни опции за търсене на дестинация.	
Тогава можете да изберете:		
Search (Търсене)	Натискането на този бутон Ви позволява да зададете дестинация, като използвате търсене със свободен текст. Повече информация за тази опция е налична в следващата таблица.	
Previous destinations (Предишни дестинации)	Тук е показана колекция от Вашите последни 40 дестинации за навигиране. Можете да изберете една опция от списъка, за да я изберете като Ваша дестинация.	
	Delete all (Изтрийте всичко)	Изберете тази опция, за да отстраните всички предишни дестинации.
Home (Дестинация до дома)	Изберете да навигирате до зададената от Вас дестинация Home. Показва се времето, което Ви отнема пътуването от Вашето настоящо местоположение до Вашия дом.	
	За да зададете Home като Ваша дестинация, натиснете:	
	Home (Дестинация до дома)	Появява се подкана, с която бивате питани дали бихте желали да създадете предпочитана дестинация за Вашия дом (Home). Изберете:
	Yes (Да)	Въведете локацията в лентата за търсене и натиснете:
	Save (Запаметяване)	
Work (Дестинация до работното място)	Изберете да навигирате до зададената от Вас дестинация Work. Показва се времето, което Ви отнема пътуването от Вашето настоящо местоположение до работното място.	
	За да запаметите Work като Ваша дестинация:	

Точка от менюто	Описание	
	Work (Дестинация до работното място)	Появява се подкана, питаща Ви дали бихте желали да създадете предпочитана дестинация за Вашето работно място (Work). Изберете:
	Yes (Да)	Въведете локацията в лентата за търсене и натиснете:
	Save (Запаметяване)	
Favourites (Предпочитания)	Във Favourites (Предпочитания) се включва всяка локация, която преди това сте запаметили. За да добавите локация във Favourites:	
	Add a favourite (Въведете предпочитание)	Изберете този бутон и въведете локация в лентата за дестинации.
	Search (Търсене)	Изберете тази опция, за да може системата да локализира адреса, който сте въвели.
	Save (Запаметяване)	Изберете този бутон, когато адресът, който сте въвели, се появи на екрана.
Point of Interest (POI) Categories (Категории Точки на интерес (POI))	Категории POI, които могат да се покажат (в зависимост от пазара и конфигурацията на превозното средство):	
	Food (Храна)	
	Fuel (Гориво)	
	Hotel (Хотел)	
	ATM	
	See all (Вижте всичко)	Натиснете, за да видите допълнителни категории.
	В рамките на тези категории можете да търсите по:	
	Nearby (Наблизо)	
	Along route (По маршрута)	
	Near destination (Близка дестинация)	
	In a City (В град)	

Търсене със свободен текст

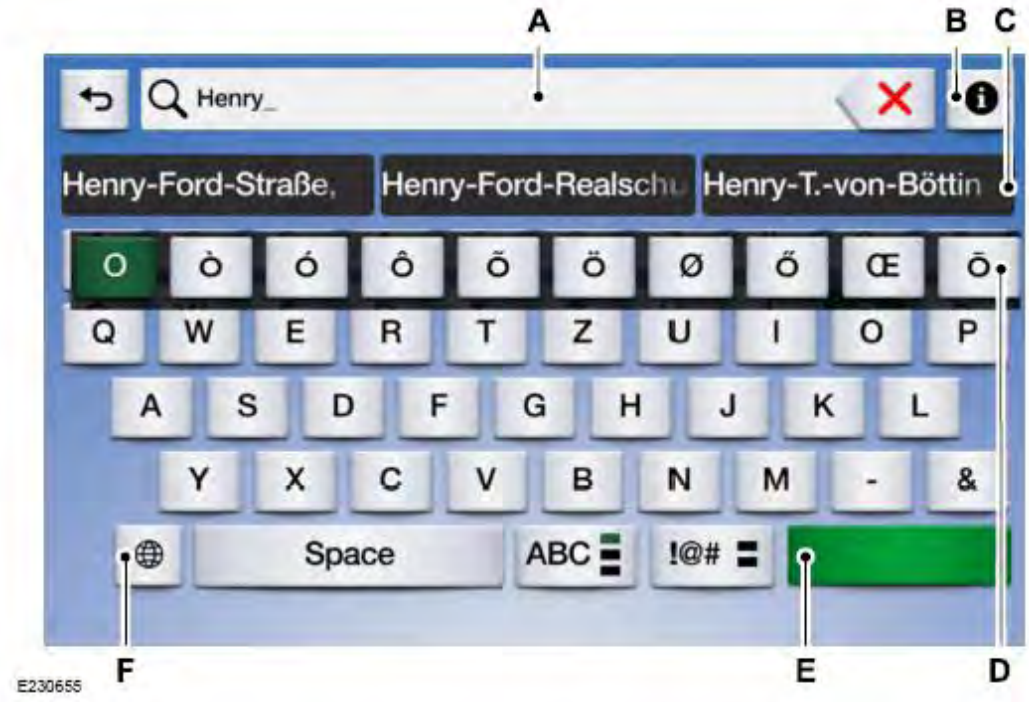

Етикет-идентификатор	Позиция	Описание
A	Search bar (Лента за търсене)	Можете да въведете дестинацията за навигиране в следните формати: Адрес на улица Номер улица град (страна) Улица номер град (страна) В случай, че името на страната е необходимо само когато въвеждате адрес за страна, различна от страната, в която се намирате в момента. Например: Германия: Henry-Ford-Straße 1 Köln Англия: CM13 3BW Франция: 55 Rue du Faubourg Saint-Honore Paris
		City (Град)

Етикет-идентификатор	Позиция	Описание
		или Пощенски код
		Точка на интерес (име или категория)
		Кръстовище (улица 1 / улица 2) (улица 1 и улица 2) (улица 1 & улица 2) (улица 1 @ улица 2) (улица 1 на улица 2)
		Географска ширина и дължина (##.######, ##.######) Това е формат в десетични градуси, приемат се един до шест знака след десетичната точка.
B	Info Icon (Икона Информация)	Осигурява повече информация за търсения адрес.
C	Auto Suggest (Автоматично предложение)	Дава автоматично предложени дестинации за избор, в процеса на писане.
D	Key pop-up (Изскачане на бутон)	Продължителното натискане на бутона осигурява вариант на буквата, ако е наличен такъв.
E	Search (Търсене)	Натиснете този бутон, за да изпълните търсенето. Ако Вашето търсене даде няколко резултата, SYNC ще Ви предложи списък от най-добре съвпадащите дестинации.
F	Keyboard switch (Превключвател на клавиатурата)	Осигурява списък с налични схеми на клавиатурата.

Режим Route Guidance (Насочване по маршрута)

След като сте избрали Вашата дестинация, тя се показва на картата и Вие можете да изберете:

Точка от менюто	Действие и описание
Start (Старт)	Изберете тази опция, за да стартирате насочването по маршрута. По подразбиране, SYNC избира предпочитания маршрут (по подразбиране това е най-бързият маршрут). Можете да актуализирате това в настройките за навигация (Navigation settings). Вижте **Настройки** (стр. 388).
Save (Запаметяване)	Това запаметява дестинацията към Вашите предпочитани дестинации (Favourites).

Етикет-идентификатор	Позиция	Описание
A	Next turn (Следващ завой)	Натиснете иконата за маневра, за да повтори следващата инструкция за насочване.
B	Point of Interest (Точка на интерес)	Можете да изберете на картата да се показват до три категории POI. Ако избраните POI са близко една до друга или ако са на едно и също място, използва се кутия, за да се покаже икона на една категория, вместо повторение на една и съща икона, за да се намали задръстването. Когато изберете кутията на картата, изскача съобщение, индициращо колко POI има на мястото. Изберете изскочилото съобщение, за да видите списък с наличните POI. Можете да превъртите през него и да изберете POI от този списък.

Етикет-идентификатор	Позиция	Описание
		Бележка: Ако Вашето превозно средство е с малък заряд на батерията или с малко количество на горивото, на картата автоматично се появяват икони на станция.
C	Estimated time of Arrival (Разчетно време на пристигане)	Натиснете тази икона, за да превключите между разчетно (очаквано) време за пристигане, километри до дестинацията или време до дестинацията.
D	Bottom bar (Долна лента)	Показва настоящия път, ако е наличен.
E	Mute (Заглушаване)	Натиснете този бутон, за да заглушите инструкциите за гласово насочване. Можете да направите избор между три опции на подкани за насочване. Вижте **Настройки** (стр. 388).

Бележка: *За да смените силата на звука на гласовата подкана, завъртете бутона за силата на звука, когато се възпроизвежда подканата за гласово насочване.*

Режим Map search (Търсене по карта)

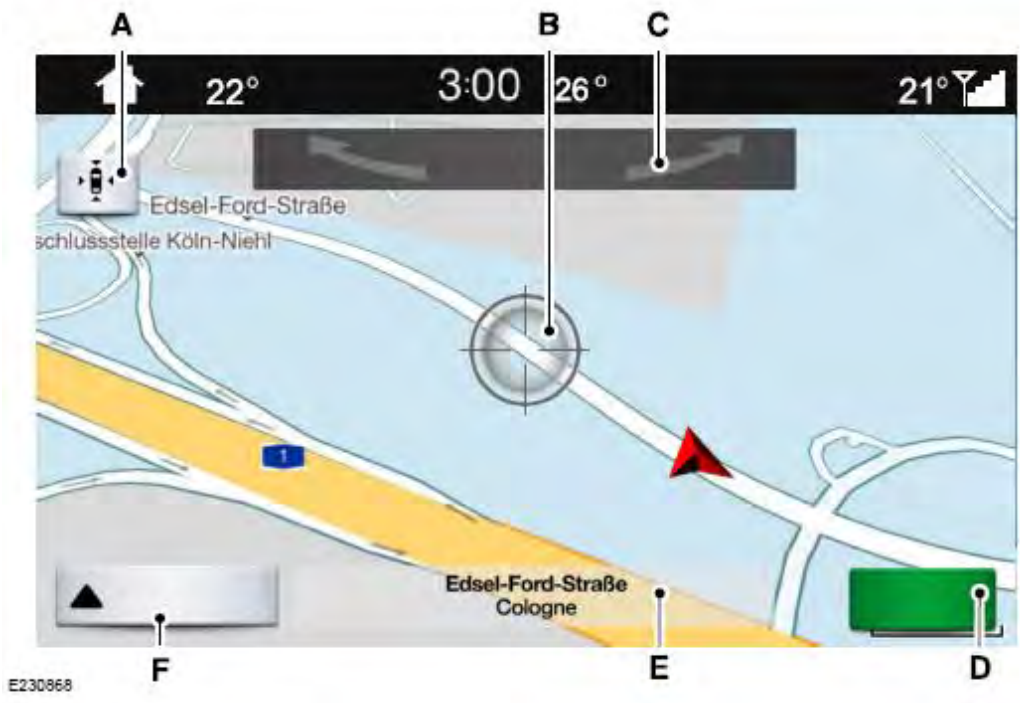

Етикет-идентификатор	Позиция	Описание
A	Re-center (Центроване отново)	Натиснете този бутон, за да центровате отново картата към настоящата позиция на превозното средство. Прехвърлени сте в предишен активен режим за навигация (map mode или route guidance mode).
B	Crosshair (Визир)	Показва избраната локация на картата. Можете да прокарате пръст или да използвате свиване с жест на ръката, за да нагласите визира отново.
C	Rotation bar (Лента за ротация)	Лентата за ротация е налична само когато е активен режима 3D. Прокарайте пръст по лентата, за да завъртите картата наляво или надясно.
D	Start (Старт)	Натиснете този бутон, за да изберете Вашата дестинация.
E	Bottom bar (Долна лента)	Тази лента показва името на дестинацията, която сте избрали.
F	Controls (Органи за управление)	Натиснете този бутон, за да се появят лентата с функции и бутоните за навигация.

Меню Navigation (Навигация)

В режима Map (Карта) и по време на активна навигация, можете да имате достъп до менюто Navigation (Навигация).

По време на активна навигация, докоснете в долната част на екрана, за да видите менюто и други бутони.

За достъп до менюто Navigation (Навигация), натиснете:

Бутон		
Menu (Меню)		
След това можете да изберете:		
Screen view (Изглед на екрана)	Full map (Карта на цял екран)	По време на навигация се показва карта на цял екран.
	Highway exit info (Информация за изход от главен път)	По време на навигация, от дясната страна на екрана се показва информация за изход.

Бутон		
		Показва икони за Точки на интерес за ресторанти, хотели, бензиностанции и ATM, когато има такива на излизане от главен път. Можете да изберете иконите, за да получите списък със специфични локации. Можете да изберете локацията на POI като ориентир или дестинация, ако е необходимо.
	Turn list (Списък със завои)	Наличен е само по време на активен маршрут. Показва всички завои по настоящия маршрут. Можете да изберете да избягвате всеки път със завои от списъка, като изберете този път от списъка. Тогава се появява екран и можете да натиснете:
		Avoid (Избягвайте)
		Системата пресмята нов маршрут и показва нов списък със завои.
Navigation settings (Настройки на навигацията)	Натиснете този бутон, за да настроите Вашите предпочитания. Вижте **Настройки** (стр. 388).	
Where am I? (Къде съм)	Показва града в който се намирате в момента и най-близкия път.	
Следните опции са налични на менюто само по време на маршрут с активна навигация:		
Cancel route (Отмяна на маршрута)	Системата иска от Вас потвърждение и след това Ви връща на екрана за режим Map (Карта).	
View route (Преглед на маршрута)	Натиснете този бутон, за да видите карта на целия маршрут.	
Detour (Заобикаляне)	Показва се алтернативен маршрут в сравнение с настоящия маршрут.	
Edit waypoints (Редактиране на ориентири)	Налично е само ако имате активен ориентир по Вашия маршрут. Вижте **Ориентири** по-нататък в този раздел за информация относно това как да се зададат ориентири.	
	Използвайте този бутон, за да преподредите или извадите Ваши ориентири.	
	Optimise order (Оптимизиране на реда)	Системата задава реда за Вас.
	Waypoint items (Позиции за ориентир)	Натиснете която и да е позиция за ориентир, за да се придвижите нагоре или надолу или за да изтриете позицията от списъка.
	Go (Отидете)	Отидете на следващия екран, където можете да стартирате новия маршрут.

Ориентири
Можете да добавите ориентир към навигационен маршрут като дестинация по протежение на Вашия маршрут. Могат да бъдат добавени до пет ориентира като изпълните следващите стъпки.

За да добавите ориентир:

1. Изберете иконата за търсене (лупа) когато сте на активен маршрут. Това Ви отвежда в менюто Destination (Дестинация).
2. Задайте Вашата дестинация по един от посочените методи. След като дестинацията е избрана, задайте дестинацията като ориентир, избирайки:

Точка от менюто		
Add waypoint (Добавяне на ориентир)	Тогава се появява списъкът с ориентири и Вие можете да преподредите всички Ваши ориентири като изберете иконата за меню от дясната страна на локацията.	
	Optimise order (Оптимизиране на реда)	Системата задава реда за Вас.
	Waypoint items (Позиции за ориентир)	Натиснете която и да е позиция за ориентир, за да го придвижите нагоре или надолу или за да изтриете позицията от списъка.
	Go (Отидете)	Отидете на следващия екран, където можете да стартирате новия маршрут.

Пътеводител на Michelin (ако е наличен)
Пътеводителят на Michelin е услуга, която предоставя допълнителна информация относно определени забележителности, т.н. Точки на интерес (POI), като ресторанти, хотели и туристически забележителности (ако са налични).

Точките на интерес (POI), за които има информация в Пътеводителя на Michelin, показват бутон, за да видите повече информация. Натиснете бутона, за да видите допълнителна информация.

Ако сте сдвоили Вашия телефон със системата, можете да натиснете бутона с телефонна слушалка, за да направите директно обаждане до избраната забележителност (POI).

Бележка: *Не всички характеристики са налични на всички езици и във всички страни.*
Актуализации на навигационната карта
Можете да си закупите годишните актуализации на навигационната карта чрез Вашите дилъри.

HERE е доставчик на дигитални карти за навигационно приложение. Ако намерите грешки в данните на картата, можете директно да съобщите на HERE, като отидете на www.here.com. HERE прави оценка на всички грешки на картата, за които е съобщено, и отговаря на е-мейла Ви за резултата от проучването.

APPS (ПРИЛОЖЕНИЯ)

Системата дава възможност за гласово управление, кормилно управление и управление чрез сензорния екран на приложения за AppLink-активирани смартфони. Когато дадено приложение работи през AppLink, можете да управлявате основни характеристики на приложението чрез гласови команди и органите за управление на волана.
Бележка: *Наличните AppLink- активирани приложения се различават в зависимост от пазара.*
Бележка: *Трябва да сдвоите и да свържете Вашия смартфон през Bluetooth към системата, за да имате достъп до AppLink.*

Бележка: *Потребителите на iPhone трябва да свържат телефона към USB-порта.*

Бележка: *За информация относно налични приложения, поддържани на смартфони и съвети за отстраняване на проблеми, моля, посетете регионалния уебсайт на Ford.*

Бележка: *Уверете се, че имате активен акаунт за приложението, което сте свалили. Някои приложения ще работят автоматично без никаква настройка. Други приложения ще изискат от Вас да конфигурирате персоналните си настройки и да персонализирате Вашия опит като създадете директории за Вашите спирки или предпочитания. Препоръчваме Ви да направите това като се приберете у дома или извън Вашето превозно средство.*

Бележка: *Препоръчваме Ви да преглеждате Условията за ползване на приложенията за смартфони и Политиката на поверителност, тъй като Ford не носи отговорност за Вашето приложение или за използваните в него данни.*
Бележка: *AppLink е вградена характеристика на системата SYNC. Достъпът до мобилни приложения през AppLink е възможен само когато са деактивирани Android Auto или Apple CarPlay. Някои приложения могат да бъдат достъпни единствено в превозното средство през AppLink, а други само през Android Auto или Apple CarPlay. Моля, вижте информацията за свързваност на смартфона, за да деактивирате Android Auto или Apple CarPlay.*

Бележка: *За да използвате едно приложение със системата, приложението трябва да работи паралелно с Вашия телефон. Ако изключите приложението на Вашия телефон, то изключва и приложението на системата.*
Бележка: *Ако приложение, съвместимо с AppLink, не се показва в домейна за приложения, уверете се, че търсеното приложение работи на мобилното устройство.*

Точка от менюто	Действие и описание
Connect Mobile apps (Свързване на мобилни приложения)	Системата търси и се свързва към съвместими приложения, работещи на Вашето мобилно устройство.

Активиране на мобилни приложения на SYNC 3

За да активирате мобилни приложения, SYNC 3 изисква съгласието на потребителя да изпраща и да получава информация за оторизиране на приложения и актуализации, като използва тарифния план, асоцииран със свързаното устройство.

Свързаното устройство изпраща данни на Ford в САЩ. Информацията е криптирана и включва Вашия VIN, номера на модула SYNC 3, километражен брояч, използване на статическа информация и информация за отстраняване на грешки. Ние запазваме тези данни само до тогава, докато е необходимо да се изпълнява тази услуга, за отстраняване на грешки, за подобряване на продукти и услуги, както и за да Ви се предложат продукти и услуги, които могат да са интересни за Вас, където са законово разрешени. Актуализирането на разрешенията за приложение може да стават автоматично.
Бележка: *Вие трябва да активирате мобилни приложения за всяко свързано устройство, когато за първи път изберете това мобилно приложение, използвайки системата.*
Бележка: *Прилагат се стандартните тарифи за обмен на данни. Ford не носи отговорност за никакви допълнителни такси, които могат да бъдат начислени от доставчика на услугата, когато превозното средство изпраща или получава данни през свързаното устройство. Това включва всички допълнителни такси, възникнали в резултат на шофирането в зони, където се ползва роуминг извън домашната мобилна мрежа.*
Можете да активирате и деативирате приложения чрез настройките. Вижте **Настройки** (стр. 388).

Разрешения за приложение

Системата организира разрешенията за приложения в групи. Вие можете да дадете тези групови разрешения индивидуално. Можете да промените статуса на групата по всяко време, като използвате менюто за настройки. Когато сте в менюто за настройки, Вие можете да видите и данните, включени във всяка група.

Когато стартирате едно приложение, като използвате SYNC 3, можете да бъдете помолени да дадете някои разрешения, например информация за превозното средство, характеристики на шофиране, GPS и скорост, и/или push-уведомления. Вие можете да активирате всички групи или нито една от тях по време на първоначалните подкани за разрешения на приложението. Менюто за настройки Ви предлага индивидуално управление на груповото разрешение.

Бележка: *Вие сте подканени да дадете разрешения само първия път, когато използвате едно приложение със SYNC 3.*

Бележка: *Ако деактивирате групови разрешения, приложението все още ще бъде активирано да работи със SYNC, освен ако Вие не деактивирате All Apps (Всички приложения) в менюто за настройки.*

НАСТРОЙКИ

В това меню Вие имате достъп и можете да коригирате настройките за много от характеристиките на системата. За достъп до допълнителни настройки, прокарайте пръст по екрана вляво или вдясно.

Звук

Настройки за звука	
Reset all (Връщане на всичко в изходно положение)	Връща настройките за звука на нивата на заводските настройки.
Treble (Високи честоти)	Коригира нивото на високите честоти.
Mid-range (Средни честоти)	Коригира нивото на средните честоти.
Bass (Баси)	Коригира нивото на ниските честоти.
Balance/Fade (Баланс/Затихване)	Коригира звука от лявата към дясната страна и от предната към задната страна на превозното средство.
Speed Compensated Vol. (Адаптивна сила на звука)	Коригира звука, когато звукът на аудио системата се увеличава със скоростта, или изключва характеристиката.
Occupancy Mode (Режим, отчитащ мястото на пътниците)	Оптимизира звука на базата на местоположението на слушащия в превозното средство.
Sound settings (if Equipped) (Настройки на звука)	Stereo (Стерео)
	Surround (Съраунд)

Вашето превозно средство може да няма всичките тези характеристики.

Медиен плейър

Бутонът е наличен, когато медийно устройство, като Bluetooth стерео или USB-устройство, е активният аудио източник. Натискането на бутона Ви позволява достъп до следните опции, само за активни устройства.

Точка от менюто	Действие и описание		
Podcast speed (Скорост на възпроизвеждане на подкаста)	За някои Apple-устройства, SYNC 3 може да регулира скоростта на възпроизвеждане за подкаста. Когато се възпроизвежда подкаста, можете да изберете:		
	Slower (По-бавно)	Normal (Нормално)	Faster (По-бързо)
Audiobook speed (Скорост на възпроизвеждане на аудио книгата)	За някои Apple-устройства, SYNC 3 може да регулира скоростта на възпроизвеждане за аудио книгата. Когато се възпроизвежда аудио книга, можете да изберете:		
	Slower (По-бавно)	Normal (Нормално)	Faster (По-бързо)
Cover Art priority (Приоритет на художественото оформление)	Media Player (Медиен плейър)	Художественото оформление на книгата се показва от музикалните файлове на Вашето устройство. Ако върху устройството няма художествено оформление за файловете, тогава базата данни на Gracenote доставя художествено оформление.	
	Gracenote®	Доставено от базата данни на Gracenote художественото оформление, се използва за Вашите музикални файлове. Това заменя всякакви художествени оформления от Вашето устройство.	
Gracenote® management (Мениджмънт на Gracenote®)	Включва или изключва Gracenote®, за да достави информация с метаданни, примерно жанр, изпълнител, албум.		
Gracenote® data-base info (Информация за базата данни Gracenote®)	Това Ви позволява да видите версията на базата данни Gracenote.		
Device information (Информация за устройството)	Това Ви позволява да видите производителя и номера на модела на Вашето медийно устройство.		
Update media index (Актуализиране на медийния индекс)	Изтрива запаметената в медията информация, за да я преиндексира.		

Часовник

За да настроите часа, изберете стрелките нагоре и надолу от всяка страна на екрана. Стрелките отляво настройват часа, а стрелките отдясно настройват минутите. След това можете да изберете AM (преди обяд) или PM (след обяд).

Точка от менюто	Действие и описание
Clock format (Часови формат)	Изберете формата, в който да се показва часът.
Auto time zone update (Автоматично актуализиране на часовата зона)	Когато е активна, настройката на часа се променя в зависимост от часовата зона. Тази характеристика е налична само в превозни средства с навигация.
Reset Clock to GPS Time (Синхронизиране на часа с този на GPS-а)	Когато е избрано, часовникът на превозното средство се синхронизира с часа от GPS-сателита.

Системата автоматично запаметява всяка актуализация, която правите на настройките.

Bluetooth

Натискането на този бутон Ви позволява достъп до следните опции:

Точка от менюто	Действие
Bluetooth	On (Вкл.)
	Off (Изкл.)

Трябва да активирате Bluetooth, за да сдвоите Bluetooth-активирано устройство.

Процесът на сдвояване на Bluetooth устройство е същият като за сдвояване на телефон. Вижте **Сдвояване на устройство** в Настройки на телефона, за да научите как се сдвоява устройство и наличните опции.

Телефон
Трябва да сдвоите Вашия Bluetooth- активиран телефон със системата преди да използвате функциите в режим на „свободни ръце”.

Включете Bluetooth на Вашето устройство, за да започне сдвояването. Вижте Ръководството за Вашия телефон, ако е необходимо.

За да добавите телефон, изберете:

Точка от менюто
Add Phone (Добавяне на телефон)

1. Следвайте инструкциите на екрана.
2. Подкана Ви предупреждава да търсите модела на Вашето превозно средство върху телефона.
3. Изберете модела на Вашето превозно средство, когато той се покаже на Вашия телефон.
4. Потвърдете, че шестцифреният номер, появяващ се на Вашия мобилен телефон, съвпада с шестцифрения номер на сензорния екран.
5. Сензорният екран индицира, когато сдвояването е успешно.
6. Вашият телефон може да Ви подкани да дадете на системата достъп до информация. За да проверите съвместимостта на Вашия телефон, вижте Ръководството за телефона или посетете регионалния уебсайт на Ford.

Като алтернатива, за да добавите телефон, изберете:

Точка от менюто
Add Phone (Добавяне на телефон)
След това изберете:
Discover Other Bluetooth Devices (Открийте други Bluetooth-устройства)

1. Следвайте инструкциите на екрана.
2. Изберете името на Вашия телефон, когато се появи на сензорния екран.

3. Потвърдете, че шестцифреният номер, появяващ се на Вашия мобилен телефон, съвпада с шестцифрения номер на сензорния екран.
4. Сензорният екран индицира, когато сдвояването е успешно.
5. Вашият телефон може да Ви подкани да дадете на системата достъп до информация. За да проверите съвместимостта на Вашия телефон, вижте Ръководството за телефона или посетете регионалния уебсайт на Ford.

Други характеристики, като обмен на текстови съобщения с използване на Bluetooth и автоматично сваляне на телефонен указател, са характеристики, които зависят от телефона.

За да проверите съвместимостта на Вашия телефон, вижте Ръководството за Вашия телефон или посетете регионалния уебсайт на Ford.

След като сте сдвоили Вашето устройство, можете да регулирате следните опции:

Точка от менюто	**Действие и описание**
View Devices (Изглед на устройствата)	
След това можете да изберете:	
Add a Bluetooth Device (Добавяне на Bluetooth устройство)	Можете да добавите Bluetooth- активирано устройство, като следвате стъпките от предишната таблица.
Можете да изберете телефон като докоснете името на телефона върху екрана. След това разполагате със следните опции:	
Connect (Свързване)	В зависимост от статуса на устройството, можете да изберете която и да е от тези опции, за да взаимодействате с избраното устройство.
Disconnect (Разединяване)	
Device information (Информация за устройството)	Позволява Ви да видите информация за телефона и устройството.
Make primary (Направете го първо устройство)	Позволява Ви да изберете това устройство да бъде предпочитаното от Вас устройство.
Delete (Изтриване)	Отстранява избраното устройство от системата.

Точка от менюто	**Действие и описание**
Manage contacts (Мениджмънт на контактите)	
След това можете да изберете:	
Auto- Download Contacts (Автоматично сваляне на контакти)	Тази опция позволява SYNC 3 периодично да сваля Вашия телефонен указател, за да поддържате списъка на Вашите контакти актуален.
Sort by: (Сортиране по:)	Изберете как бихте желали системата да показва Вашите контакти. Можете да изберете:

Точка от менюто	Действие и описание	
	Forename (Собствено име)	Surname (Фамилия)
Re-download contacts (Повторно сваляне на контакти)	Изберете тази опция, за да свалите отново Вашите контакти ръчно.	
Delete contacts (Изтриване на контакти)	Изберете тази опция, за да изтриете списъка с контакти във Вашето превозно средство. Изтриването на списъка в превозното средство не изтрива списъка с контакти на свързания телефон.	

Точка от менюто	Действие и описание
Set Phone Ringtone (Задаване на рингтон за телефона)	
След това можете да изберете:	
No ringtone (Няма рингтон)	Няма рингтон, който да Ви уведоми, когато на Вашия телефон пристигне обаждане.
Use phone ringtone (Използване на рингтона на телефона)	Когато получавате обаждане, звучи избраният в момента рингтон на Вашия телефон. Тази опция може да не е налична за всички телефони. Ако тази опция е налична, тя е настройка по подразбиране.
Можете да изберете и един от трите налични рингтона.	

Точка от менюто	Действие и описание
Text messaging (Обмен на текстови съобщения)	
След това можете да изберете:	
Text messaging (Обмен на текстови съобщения)	Можете да изберете да включите или изключите тази опция.
No Alert (Silence) (Няма предупреждение (тишина))	Не се чува звук, когато на Вашия телефон пристигне текстово съобщение.
Можете да изберете и един от трите налични звука за уведомяване.	
Voice read out (Прочитане на глас)	Когато опцията е активирана, гласова подкана Ви предупреждава, когато получите ново съобщение.

Точка от менюто	Действие и описание
Mute audio in privacy (Заглъхване на аудио системата при личен разговор)	Когато опцията е активирана, аудио-системата на превозното средство (примерно радио или приложения) е заглушена по време на телефонното обаждане, даже когато телефонното обаждане е лично.
Roaming warning (Предупреждение за роуминг)	Когато опцията е активирана, при опит да направите обаждане се показва предупреждение, че Вашият телефон е в роуминг.
Low Battery notification (Уведомление за изтощена батерия)	Когато опцията е активирана, появява се съобщение, когато батерията на Вашия телефон е изтощена.

Emergency Assistance (Спешна помощ)

Изберете този бутон, за да модифицирате настройката on (вкл.) или off (изкл.) на тази характеристика. Ако са били свалени контактите на мобилния телефон, можете да настроите следната опция:

Точка от менюто	Действие и описание
Set emergency contacts (Задаване на спешни контакти)	Можете да изберете до два номера от телефонния указател на Вашето мобилно устройство като номера за спешен контакт, с цел бърз достъп до тях в края на процеса на обаждане на Emergency Assistance.

Радио

Системата разполага с бутон **Radio**, ако активният медиен източник е AM, FM или DAB. Натискането на бутона Ви осигурява достъп до следните характеристики:

Точка от менюто	Действие и описание
Radio text (Радио текст)	Тази характеристика е налична, когато FM или DAB радио е Вашият активен медиен източник. Активирайте тази характеристика, за да трябва системата да показва радио текст.
Autostore presets (AST) (Автоматично съхраняване на предварително зададени настройки)	Refresh (Обновяване)
	С избора на тази опция, шестте най-силни в момента станции на Вашата локация се съхраняват към последния блок с предварително зададени настройки за избрания в момента източник.
You can also switch on or off the following: (Можете да включите или изключите и следното:)	Service Linking (Сервизно свързване)
	Alternative frequency (Алтернативна честота)

Точка от менюто	Действие и описание
	Regional (Регионално)
	News (Новини)
	Вижте **Развлечения** (стр. 365).

Навигация

Map Preferences (Предпочитания за карта)

Точка от менюто	Действие и описание	
Map Preferences (Предпочитания за карта)		
След това изберете една от следните опции:		
3-D city Model (3-D модел на града)	Когато тази опция е активна, системата показва 3D интерпретации на сгради	
Breadcrumbs (Навигационна верига)	Когато тази опция е активирана, изминатият преди това маршрут от Вашето превозно средство се показва с бели точки.	
POI Icons (Икони за POI)	Активирайте тази характеристика да показва до 3 икони на Точки на интерес (POI) върху навигационната карта.	
	След като тази характеристика е активирана, можете да изберете иконите, които желаете да се показват, като изберете:	Select POIs (Избор на Точки на интерес)

Предпочитания за маршрут

Точка от менюто	Второ ниво съобщения, действия и описания		
Route Preferences (Предпочитания за маршрут)			
След това изберете една от следните опции:			
Preferred Route (Предпочитан маршрут)	Изберете системата да показва избрания от Вас тип на маршрута.		
	Shortest (Най-къс)	Fastest (Най-бърз)	Eco (Екологичен)
Always Use ___ Route (Винаги използвайте ___ маршрут)	Избор на обходен маршрут в програмиране на дестинацията. Системата изчислява само един обходен маршрут на базата на Вашата настройка за предпочитан маршрут.		

Точка от менюто	Второ ниво съобщения, действия и описания
Automatic find parking (Автоматично намиране на паркинг)	Системата търси и показва налични места за паркиране, когато доближите Вашата дестинация.
Eco Time Penalty (Неудобство при избора на екологичен маршрут)	Можете да изберете нивото на разходите за калкулирания Eco Route (екологичен маршрут). Колкото по-висока е настройката, толкова по-дълго е времето за изминаване на маршрута.
Dynamic Route Guidance (Динамично насочване по маршрута)	Включете или изключете в зависимост от това дали системата трябва да се съобразява с информацията за трафика, когато планирате маршрута. Системата може да намери най-бързия маршрут на базата на информация за тежък поток на трафика или да детектира инцидент със затворен път (road closed) и да намери обходен маршрут, ако е възможно (ако е оборудвана с TMC).

Предпочитания за навигация

Точка от менюто	Действие и описание
Navigation Preferences (Предпочитания за навигация)	
Guidance Prompts (Подкани за насочване)	Можете да регулирате как системата да осигурява подкани. **За целта изберете една от следните опции:**
	Voice and Chimes (Глас и мелодии)
	Voice only (Само глас)
	Tones only (Само тон)
Hazard Spot Warning (Предупреждение за опасно място)	
	Visual only (Само визуално)
	Visual and Chimes (Визуално и мелодии)

Мобилни приложения

Вие можете да активирате управлението на съвместими мобилни приложения, работещи на Вашето Bluetooth или USB устройство. За да активирате мобилни приложения, системата изисква съгласието на потребителя да изпраща и да получава информация за оторизиране на приложения и актуализации, като използва тарифния план, асоцииран със свързаното устройство.

Свързаното устройство изпраща данни на Ford в САЩ. Информацията е криптирана и включва Вашия VIN, номера на модула на системата, анонимно използване на статическа информация и информация за отстраняване на грешки. Актуализациите могат да стават автоматично.

Бележка: *Не всички мобилни приложения могат да бъдат съвместими със системата.*

Бележка: *Ще се прилагат стандартните тарифи за обмен на данни. Ford не носи отговорност за никакви допълнителни такси, които могат да бъдат начислени от доставчика на услугата, когато Вашето превозно средство изпраща или получава данни през свързаното устройство. Това включва всички допълнителни такси, възникнали в резултат на шофирането в зони, където се ползва роуминг извън домашната мобилна мрежа.*

Точка от менюто	Действие и описание		
Mobile apps (Мобилни приложения)	Опцията активира или деактивира използването на мобилни приложения на системата. Когато деактивирате мобилни приложения в менюто за настройки, автоматично се деактивират актуализации и използването на мобилни приложения на системата.		
След като Mobile apps е активирана, имате следните опции:			
Update mobile apps (Актуализация на мобилни приложения)	Това осигурява информация за състоянието на актуализациите на наличното приложение в момента.		
	Има три възможни състояния		
	Update Needed (Необходима актуализация)	Up-To-Date (Актуализирано)	Updating Mobile Apps... (Актуализиране на мобилно приложение .....)
	Системата детектира искане за оторизиране на ново приложение или се изисква актуализиране на генералното разрешение.	Не се изисква актуализация.	Системата се опитва да получи актуализация.
	Request Update (Искане за актуализация)		Изберете този бутон, ако е необходима актуализация и желаете да направите тази актуализация ръчно. Например, когато Вашето мобилно устройство е свързано към Wi-Fi-точка за достъп.
All Apps (Всички приложения)	Дава или отказва разрешения за всички приложения наведнъж.		
С тази опция могат да бъдат актуализирани и приложения от списъка към тези опции.	Дава или отказва конкретни разрешения за отделни приложения. Разрешенията за приложение са организирани в групи. С натискане на иконата за информационна книга, можете да видите кои сигнали са включени във всяка група.		

Бележка: *Ford не носи отговорност или не отговаря за каквито и да е повреди или за загуба на поверителност, свързани с използването на приложение, или за разпространяване на каквито и да е данни за превозното средство, които Вие сте се съгласили Ford да осигурява на едно приложение.*

Общо

Достъп и коригиране на настройките на системата, гласовите характеристики, както и настройките на телефона, навигацията и безжичните настройки.

Точка от менюто	
Language (Език)	Изберете опцията, за да трябва сензорният екран да се показва на един от избираемите езици.
Distance (Дистанция)	Изберете опцията, за да се показват единиците в километри или в мили.
Temperature (Температура)	Изберете опцията, за да се показват единиците в градуси по Целзий или Фаренхайт.

Точка от менюто	
Touch Screen Beep (Сензорния екран, звуков сигнал)	Изберете тази опция, за да може системата да издава звуков сигнал, с което да потвърди, че е направен избор през сензорния екран.
Automatic System Updates (Автоматична актуализация на системата)	Когато активирате тази опция, системата автоматично актуализира всичко, когато имате налична Интернет-връзка през Wi-Fi мрежата или мобилна връзка.
About (Относно)	Информация, отнасяща се до системата и нейния софтуер.
Software Licences (Софтуерен лиценз)	Документация за софтуерния лиценз на системата.
Master Reset (Възстановяване на заводските настройки)	Изберете тази опция, за да възстановите заводските настройки по подразбиране. Това изтрива всички персонални настройки и персонални данни.

Wi-Fi

Можете да направите следните настройки:

Точка от менюто	Действие и описание
Wi-Fi	Активирайте тази опция, за да се свържете към Wi-Fi за актуализации на софтуера към системата.
View Available Networks (Налични мрежи)	Осигурява Ви списък с наличните в обхвата Wi-Fi мрежи.
	Когато кликнете върху някоя мрежа от списъка, можете да се свържете към или да се разкачите от тази мрежа. Системата може да изисква защитен код, за да Ви свърже.
	Когато кликнете върху информационния бутон до мрежата, показва се повече информация за мрежата, примерно сила на сигнала, статус на свързването и типа сигурност.
Wi-Fi Available Notifications (Уведомления за наличен Wi-Fi)	Системата Ви предупреждава, когато Вашето превозно средство е паркирано и в обхвата има Wi-Fi мрежа, ако SYNC все още не е свързан.

Околно осветление (ако е налично)

Докоснете веднъж някой цвят, за да активирате околното осветление. Това настройва цвета на максимален интензитет.

Можете да влачите цвета нагоре и надолу, за да увеличите или намалите интензитета.

За да изключите околното осветление, натиснете веднъж активния цвят или влачете активния цвят надолу до интензитет нула.

Превозно средство

Бележка: *Вашето превозно средство може да няма всичките тези характеристики.*

Код за клавиша на вратата (ако е наличен)

Изберете този бутон, за да добавите или изтриете персонален код за клавиша на вратата. За да добавите или изтриете персоналния код, най-напред трябва да въведете петцифрения код, зададен от завода. Можете да намерите този код на картата-памет в секцията на жабката или от оторизиран дилър.

Настройки на камерата (ако е налична)

За да направите настройки като използвате сензорния екран, изберете:

Съобщение	Действие и описание
Camera Settings (Настройки на камерата)	
След това изберете от следните опции:	
Rear Camera Delay (Забавяне на задната камера)	Можете да активирате или да деактивирате тази опция, като използвате плъзгача. Когато тази опция е включена (on), камерата за задно виждане се показва за кратко след като превключите превозното средство в режим Drive (шофиране).
Active Park Assist (Активно подпомагане на паркирането)	Позволява Ви да включите и изключите характеристиката за подпомагане на паркирането от екрана на камерата за задно виждане.

Вижте **Камера за задно виждане** (стр. 136).

Дисплей

За да направите настройки като използвате сензорния екран, изберете:

Точка от менюто	Действие и описание	
Brightness (Яркост)	Прави екрана по-ярък или по-тъмен. Това е отделна настройка от настройките, които правите през клъстера с контролно-измервателни уреди.	
Mode (Режим)	Можете да изберете:	
	Auto (Автоматично)	На базата на нивото на външното осветление, екранът автоматично се превключва между дневен и нощен режим.
	Day (Ден)	Екранът се показва с фоново осветление, за да се увеличи видимостта през деня.
	Night (Нощ)	Екранът се показва на тъмен фон, за да се улесни видимостта през нощта.
	Off (Изкл.)	Екранът става черен и не се показва нищо. За да включите отново екрана, просто потупайте по екрана.
Auto dim (Автоматично затъмняване)	Активирайте тази опция, за да може яркостта на дисплея да се затъмни на базата на нивото на външното осветление.	

Гласово управление

Точка от менюто	Действие и описание
Advanced mode (Режим за напреднали)	Активирайте тази опция, за да отстраните допълнителни гласови подкани и потвърждения.
Phone Confirmation (Потвърждение на телефона)	Активирайте тази опция, за да трябва системата да потвърди името на контакта, с което преди това сте направили обаждане.
Voice Command List (Списък с гласови команди)	Активирайте тази опция, за да трябва системата да покаже списък с налични гласови команди, когато е натиснат гласовия бутон.

Режим за паркиране от служител (Valet mode) (ако е наличен)

Режимът Valet mode (паркиране от служител) Ви позволява да заключите системата. Никаква информация не е достъпна докато системата не бъде отключена с правилния PIN.

Когато изберете Valet mode, изскача съобщение, информиращо Ви, че трябва да бъде въведен четирицифрен код, за да активирате или деактивирате този режим. Можете да използвате всякакъв PIN, който сте избрали, но трябва да използвате същия PIN, за да деактивирате режима. Системата иска от Вас да въведете кода.

Бележка: *Ако системата се заключи и трябва да възстановите PIN-а, свържете се с оторизиран дилър.*

За да активирате режима Valet mode, въведете избрания от Вас PIN. След това системата иска от Вас да потвърдите Вашия PIN като го въведете отново. Тогава системата се заключва.

За да отключите системата, въведете същия номер на PIN-а. Системата се свързва отново с Вашия телефон и всичките Ваши опции отново са налични.

ИЗДИРВАНЕ И ОТСТРАНЯВАНЕ НА ГРЕШКИ НА SYNC™ 3

Бележка: *За да проверите съвместимостта на Вашия мобилен телефон, посетете регионалния уебсайт на Ford.*

Проблеми с мобилния телефон		
Проблем	**Възможна причина**	**Възможно решение**
Голям фонов шум по време на телефонен разговор.	Настройките за аудио управление на Вашия мобилен телефон могат да засягат работата на системата.	Вижте Ръководството за Вашия мобилен телефон относно аудио настройките.
По време на обаждане, аз мога да чувам другото лице, но то не може да ме чува.	Възможна е неизправност на мобилния телефон.	Опитайте се да изключите Вашия мобилен телефон, да го върнете в изходно положение или да извадите батерията, след това опитайте отново.
		Уверете се, че микрофонът за системата не е изключен. Вижте иконата за микрофон на екрана на телефона.

Проблеми с мобилния телефон		
Проблем	**Възможна причина**	**Възможно решение**
По време на обаждане, аз не мога да чувам другото лице и то не може да ме чува.	Може би системата трябва да се рестартира.	За да рестартирате Вашата система, изключете двигателя, отворете и затворете вратата, а след това заключете вратата и изчакайте 2-3 минути. Уверете се, че екранът на системата е черен и светещият USB-порт е изгаснал.
Системата не е в състояние да изтегли (download) моя телефонен указател.	Това е характеристика, зависеща от мобилния телефон.	Проверете съвместимостта на Вашия мобилен телефон.
	Възможна е неизправност на мобилния телефон.	Уверете се, че сте разрешили на системата да възстанови контакти от Вашия телефон. Вижте ръководството за Вашия мобилен телефон.
		Трябва да включите Вашия мобилен телефон и характеристиката за автоматично изтегляне на телефонния указател в системата.
		Опитайте се да изключите Вашия мобилен телефон, да го върнете в изходно положение или да извадите батерията, след това опитайте отново.
Системата казва “Phonebook downloaded” (Телефонният указател е изтеглен), но е възможно телефонният указател на системата да е празен или да липсват контакти.	Възможностите на Вашия мобилен телефон са ограничени.	Уверете се, че сте разрешили на системата да възстанови контакти от Вашия телефон. Вижте ръководството за Вашия мобилен телефон.
		Ако липсващите контакти са запаметени на Вашата SIM-карта, прехвърлете ги в паметта на Вашия мобилен телефон.
		Трябва да включите Вашия мобилен телефон и характеристиката за автоматично изтегляне на телефонния указател в системата.
Имам проблеми при свързване на моя мобилен телефон към системата.	Това е характеристика, зависеща от мобилния телефон.	Проверете съвместимостта на Вашия мобилен телефон.
	Възможна е неизправност на мобилния телефон.	Опитайте се да изключите Вашия мобилен телефон, да го върнете в изходно положение или да извадите батерията, след това опитайте отново.
		Опитайте се да изтриете Вашето устройство от системата и да изтриете SYNC от Вашето устройство, а след това опитайте отново.
		Винаги проверявайте настройките за безопасност и автоматично приемане на подканите, свързани с Bluetooth връзката на Вашия мобилен телефон.
		Актуализирайте фърмуера на Вашия мобилен телефон.

Проблеми с мобилния телефон		
Проблем	**Възможна причина**	**Възможно решение**
		Изключете настройката за автоматично изтегляне.
Не става обмен на текстови съобщения на системата.	Това е характеристика, зависеща от мобилния телефон.	Проверете съвместимостта на Вашия мобилен телефон.
	Възможна е неизправност на мобилния телефон.	Опитайте се да изключите Вашия мобилен телефон, да го върнете в изходно положение или да извадите батерията, след това опитайте отново.
	iPhone	• Отидете на Settings (Настройки) на Вашия мобилен телефон. • Отидете на меню Bluetooth. • Натиснете синия кръг от дясно на устройството, именувано с марката и модела на Вашето превозно средство, за да отидете на следващото меню. • Включете Show Notifications (Показване на уведомления). • Разкачете Вашия iPhone от системата, а след това го включете отново, за да активирате актуализацията на тези настройки. Вашият iPhone сега е настроен да препраща входящи текстови съобщения към системата. Повторете тези стъпки за всяко друго превозно средство, с което сте свързани. Вашият iPhone ще препраща входящи текстови съобщения към системата само ако iPhone не е отблокиран в приложението за обмен на съобщения. На iPhone не се поддържа опцията за отговаряне на текстови съобщения като се използва системата. Текстови съобщения от WhatsApp и от Facebook Messenger не се поддържат.
Чуваемо текстово съобщение не работи на моя мобилен телефон.	Това е характеристика, зависеща от мобилния телефон.	Вашият мобилен телефон трябва да поддържа изтегляне на текстови съобщения през Bluetooth, за да получава входящи текстови съобщения.
	Това е ограничение на мобилния телефон.	Тъй като всеки мобилен телефон е различен, вижте Ръководството за Вашия телефон за специфичния телефон, с който сте сдвоени. Може да има разлики между мобилните телефони, дължащи се на марката, модела, доставчика на услуги и версията на софтуера.

Проблеми с USB и Bluetooth аудио		
Проблем	**Възможна причина**	**Възможно решение**
Имам проблеми при свързване на моето устройство.	Възможна е неизправност на устройството.	Разкачете устройството от системата. Опитайте се да изключите Вашето устройство, да го върнете в изходно положение или да извадите батерията, след това опитайте отново.
		Уверете се, че използвате кабел на производителя.
		Уверете се, че правилно сте включили USB-кабела към устройството и към USB-порта на Вашето превозно средство.
		Уверете се, че на устройството няма автоматично инсталирана програма или активни настройки за защита.
	Устройството има активирана блокировка на екрана.	Уверете се, че Вашето устройство е деблокирано, преди да го свържете към системата.
	USB-връзката на устройството е зададена неправилно, само като зареждане.	Променете настройката на устройството и отново свържете SYNC 3.
Системата не разпознава моето устройство, когато стартирам моето превозно средство.	Това е ограничение на устройството.	Уверете се, че не сте оставили устройството във Вашето превозно средство по време на много високи или ниски температури.
Bluetooth аудио не стриймва.	Това е характеристика, която зависи от устройството.	Уверете се, че сте свързали устройството към системата и че сте стартирали медийния плейър на Вашето устройство.
	Устройството не е свързано.	
Системата не разпознава музика, която е на моето устройство.	Вашите музикални файлове могат да не съдържат правилната информация за изпълнител, заглавие на песента, албум или жанр.	Уверете се, че всички подробности за песента са попълнени.
	Файлът може да е повреден.	Опитайте се да замените повредения файл с нова версия.
	Песента може да е защитена с авторски права, което не позволява тя да се възпроизвежда.	Използвайте незащитена версия на медийния файл.

Проблеми с USB и Bluetooth аудио		
Проблем	**Възможна причина**	**Възможно решение**
	Форматът на файла не се поддържа от системата.	Конвертирайте файла в поддържания формат.
	Устройството трябва да бъде индексирано отново.	Изпълнете Update Media Index (Актуализиране на индекса на медията). Вижте **Настройки** (стр. 388).
	Устройството има активирана блокировка на екрана.	Уверете се, че Вашето устройство е деблокирано, преди да го свържете към системата.
Когато свързвам моето устройство, понякога не чувам никакъв звук.	Това е ограничение на устройството.	Разкачете устройството от системата. Опитайте се да изключите Вашето устройство, да го върнете в изходно положение или да извадите батерията, след това опитайте отново.
		За да слушате Apple-устройства през USB, изберете AirPlay от Control Center на устройствата, а след това изберете Dock Connector.
		За да слушате Apple-устройства през Bluetooth stereo, изберете AirPlay от Control Center на устройствата, а след това изберете SYNC.

Проблеми с Wi-Fi		
Проблем	**Възможна причина**	**Възможно решение**
Неуспешно свързване.	Грешна парола.	Проверете паролата.
	Слаб сигнал.	Проверете за слаб Wi-Fi сигнал.
	Няколко точки за достъп в обхвата със същия идентификатор SSID.	Използвайте уникално име за Вашето SSID. Не използвайте име по подразбиране, освен ако то не съдържа уникален идентификатор, примерно част от MAC адрес.

Проблеми с Wi-Fi		
Проблем	**Възможна причина**	**Възможно решение**
Разкачване след успешно свързване.	Слаб сигнал, вероятно поради разстоянието от точката за достъп, препятствие или силна интерференция.	Позиционирайте превозното средство близко до точката за достъп, с предна част на превозното средство, обърната към посоката на точката за достъп и премахнете препятствията, ако е възможно. Други Wi-Fi, Bluetooth, микровълни и безжични телефони могат да причинят интерференция.
От системата се вижда слаб сигнал, въпреки близостта до точката за достъп.	Възможно е да има препятствие между системата и точката за достъп.	Ако превозното средство е оборудвано с предно стъкло с подгряване, опитайте се да позиционирайте превозното средство така, че предното стъкло да не е обърнато към точката за достъп. Ако имате тониране (затъмняване) на прозорците с метализирано фолио, но не на предното стъкло, позиционирайте превозното средство с предната си част към точката за достъп. Ако всички прозорци са тонирани, можете да отворите прозорците, които са в посоката на точката за достъп, ако това е възможно. Опитайте се да отстраните други препятствия, които могат да се отразяват на качеството на сигнала, примерно чрез отваряне на гаражна врата.
Точката за достъп не е посочена в списъка на наличните мрежи.	Точката за достъп е била дефинирана като невидима мрежа.	Моля, задайте отново мрежата да бъде видима.

Проблеми с Wi-Fi		
Проблем	**Възможна причина**	**Възможно решение**
Системата не се вижда при търсене на Wi-Fi мрежи от Вашия телефон или други устройства.	Системата в момента не осигурява точка за достъп.	В момента тази характеристика не е налична.
Изтеглянето на софтуера продължава твърде дълго.	Сигнал с малка сила, твърде далече от точката за достъп, точката за достъп поддържа няколко връзки или бавна Интернет-връзка.	Проверете качеството на сигнала (в „Network details”), ако системата индицира добро или отлично качество; тествайте с друга високоскоростна точка за достъп, където оборудването е по-предвидимо.
Изглежда, че системата се свързва с точка за достъп и силата на сигнала е отлична, но софтуерът не е бил актуализиран.	Възможно е да няма нов софтуер. Свързаната точка за достъп може би се управлява от някой и изисква или абонамент, или съгласие с условията.	Тествайте връзката с друго устройство; ако точката за достъп изисква абонамент, можете да се свържете с доставчика на услугата.

Проблеми с AppLink		
Проблем	**Възможна(и) причина(и)**	**Възможно(и) решение(я)**
Когато избера „Connect Mobile Apps.”, системата не намира никакви приложения.	Не сте свързали съвместим с AppLink телефон към системата.	Уверете се, че имате съвместим смартфон, например Android с операционна система OS 2.3 или по-висока версия или iPhone 3GS или по-нов с операционна система iOS 5.0 или по-висока. Освен това се уверете, че сте сдвоили и свързали Вашия телефон

Проблеми с AppLink		
Проблем	**Възможна(и) причина(и)**	**Възможно(и) решение(я)**
		към системата, за да намерите AppLink-съвместими приложения на Вашето устройство. Потребителите на iPhone, освен това, трябва да се свържат към USB-порт с USB-кабел на Apple.
Моят телефон е свързан, но аз все още не мога да намеря никакви приложения.	AppLink- съвместими приложения не са инсталирани и не работят на Вашето мобилно устройство.	Уверете се, че сте свалили и инсталирали последната версия на приложението от App Store за Вашия телефон. Уверете се, че приложението работи на Вашия телефон. Някои приложения изискват от Вас да се регистрирате или да се запишете в App на телефона преди да ги използвате с AppLink. Освен това някои приложения могат да имат настройка Ford SYNC, така че проверете менюто за настройки на приложението на телефона.
Моят телефон е свързан. Моето приложение работи, но аз все още не мога да намеря никакво приложение.	По някога приложенията не затварят и не отварят отново правилно връзките си със системата, например през циклите на запалването.	Затварянето и рестартирането на приложенията може да помогне на системата да намери приложение, ако Вие не можете да го откриете вътре в превозното средство. На устройство с Android, ако приложенията имат опция “Exit” или “Quit” изберете я и рестартирайте приложението. Ако приложението няма тази опция, изберете менюто за настройки на телефона и изберете “Apps”, след което намерете конкретното приложение и изберете "Force stop". Не забравяйте след това да рестартирате приложението, след което изберете "Connect Mobile Apps" на системата.

Проблеми с AppLink		
Проблем	**Възможна(и) причина(и)**	**Възможно(и) решение(я)**
		На iPhone с операционна система iOS 7 или по-висока, за да затворите принудително едно приложение, тупнете два пъти върху бутона “Home”, след това плъзнете пръста върху приложението, за да го затворите. Отново тупнете върху бутона “Home”, след това отново изберете приложението, за да го рестартирате. След няколко секунди приложението трябва да се появи в менюто за мобилните приложения на системата.
Моят телефон с операционна система Android е свързан, моите приложения работят, аз съм ги рестартирал, но все още не мога да намеря никакво приложение.	На някои по-стари версии на системи, работещи с Android, има проблем с Bluetooth, състоящ се в това, че приложения, които са били намерени на Вашето предишно устройство на превозното средство, не могат да бъдат намерено отново, ако не сте изключили Bluetooth.	Изключете Bluetooth и след това го включете, за да го възстановите на Вашия телефон. Ако се намирате във Вашето превозно средство, системата трябва да е в състояние автоматично да се свърже отново към Вашия телефон, ако натиснете бутона “Phone”.

Проблеми с AppLink		
Проблем	**Възможна(и) причина(и)**	**Възможно(и) решение(я)**
Моят iPhone е свързан, моето приложение работи, аз съм рестартирал приложението, но все още не мога да го намеря в системата.	Може да се наложи да възобновите отново Вашата USB-връзка към системата.	Извадете USB-кабела от телефона, изчакайте за момент и включете отново USB-кабела в телефона. След няколко секунди приложението трябва да се появи в менюто за мобилни приложения в системата. Ако не се появи, затворете принудително приложението (“Force close”) и го рестартирайте.
Имам телефон с операционна система Android. Намерих и стартирах моето медийно приложение в системата, но все още няма звук или звукът е твърде слаб.	Възможно е силата на звука на Bluetooth на телефона да е ниска.	Увеличете силата на звука на Bluetooth на устройството, като използвате бутоните за управление на силата на звука, които най-често могат да се намират на страничната стена на устройството.
Мога да виждам само някои от приложенията на AppLink, работещи на моя телефон, включени в менюто за мобилни приложения на системата (Mobile Apps).	Някои устройства с операционна система Android имат ограничен брой Bluetooth-портове, които приложенията могат да използват, за да се свържат. Ако имате повече AppLink- приложения на Вашия телефон от броя на наличните Bluetooth-портове, няма да виждате всичките Ваши приложения включени в менюто на мобилните приложения (Mobile Apps) в системата.	Затворете принудително или деинсталирайте приложенията, които не искате системата да намира. Ако приложението има настройка “Ford SYNC”, деактивирайте тази настройка в менюто за настройки на приложението на телефона.

Проблеми с гласовите команди		
Проблем	**Възможна причина**	**Възможно решение**
Системата не разбира това, което казвам.	Може би използвате грешни гласови команди.	Прегледайте гласовите команди на мобилния телефон и гласовите команди на медията.
		Използвайте гласовите команди: ___ list of commands (списък с команди). ___ help (помощ) Тези команди Ви дават преглед на наличните команди. Вижте **Използване на гласово разпознаване** (стр. 358).

Проблеми с гласовите команди		
Проблем	**Възможна причина**	**Възможно решение**
	Може би се обаждате прекалено скоро или в неподходящ момент.	Изчакайте системата да Ви подкани, преди да кажете командата си.
Системата не разбира името на песента или на изпълнителя.	Може би използвате грешни гласови команди.	Прегледайте гласовите команди на медията в началото на секцията на медията.
	Може би не казвате името точно както се появява на Вашето устройство.	Кажете името на песента или на изпълнителя точно както се показват на Вашето устройство. Например, кажете “Play Artist Prince” или “Play song Purple Rain”.
		Уверете се, че казвате цялото заглавие, примерно „California remix featuring Jennifer Nettles”.
		Полезен съвет: Можете да изберете медията ръчно. Натиснете MEDIA. Изберете произведението на изкуството или бутона Info и кажете “What is playing" (Какво се възпроизвежда).
		Ако в името има някакви съкращения, като ESPN или CNN, трябва да ги кажете буква по буква: “E-S-P-N” или “C-N-N”.
	В името на песента или на изпълнителя може би има някои специални знаци, които не се разпознават от системата.	Уверете се, че в заглавията на песните, имената на изпълнителите, албума и плейлистите няма специални знаци, като *, - или +.
Системата не разбира или е набрала грешно лице за контакт, когато съм поискал да направя обаждане.	Може би не казвате името точно както то се появява на Вашия телефонен указател.	Уверете се, че казвате името точно, както то се появява на Вашия телефон. Примерно, ако Вашето лице за контакт е „Joe Wilson”, кажете „Call Joe Wilson”. Ако Вашето лице за контакт е “Mom”, кажете “Call Mom”.
	В името на лицето за контакт има специални знаци.	Уверете се, че в имената на лицата за контакт няма специални знаци, като *, - или +.

Проблеми с гласовите команди		
Проблем	**Възможна причина**	**Възможно решение**
Системата за гласово управление на системата има проблеми с разпознаването на чужди имена, запаметени на моя мобилен телефон.	Може би не казвате името точно, както то се появява във Вашия телефонен указател.	Системата прилага правилата за фонетично произношение на избрания език към имената на контактите, запаметени на Вашия мобилен телефон.
		Полезен съвет: Можете ръчно да изберете Вашия контакт. Натиснете **PHONE**. Изберете опцията за контакти, а след това името на контакта. Натиснете опцията за сензорен клавиш, за да го чуете. Системата ще Ви прочете името на контакта, давайки Ви идея за произношението, което системата очаква.
Системата за гласово управление на системата има проблеми с разпознаването на чужди записи, изпълнители, албуми, жанрове и имена в плейлисти от медийния плейър или USB-флашка.	Може би казвате чуждите имена, като използвате избрания в момента език за системата.	Системата прилага правилата за фонетично произношение на избрания език към имената, запаметени на Вашия меден плейър или USB-флашка. Тя може да прави някои изключения за имената на много популярни изпълнители (например U2), така че Вие винаги можете да използвате английското произношение за тези изпълнители.
Системата генерира гласови подкани и произношенията на някои думи могат да не са точни за моя език.	Системата използва технологията за гласови подкани от текст към реч (text-to-speech technology).	Системата използва синтетично генериран, а не предварително записан човешки глас.
		Системата предлага някои нови характеристики за гласово управление за много езици. Набиране на името на контакта директно от телефонния указател без предварителен запис (например “Call John Smith”) или избиране на запис, изпълнител, албум, жанр или плейлиста директно от Вашия медиен плейър (например "play artist Madonna").

Общо		
Проблем	**Възможна причина**	**Възможно решение**
Езикът избран за клъстера с контролно-измервателни уреди и за дисплея за Информация и Развлечения не съвпада с езика на системата (телефон, USB, Bluetooth аудио, гласово управление и гласови подкани).	Системата не поддържа избрания в момента език за клъстера с контролно-измервателни уреди и дисплея за Информация и Развлечения.	Системата поддържа само четири езика в отделен модул за показване на текст, гласово управление и гласови подкани. Страната, където сте купили Вашето превозно средство, диктува четирите езика, въз основа на най-популярните езици, които се използват в тази страна. Ако избраният език не е наличен, системата остава на езика, който в момента е активен.
		Системата предлага някои нови характеристики за гласово управление за много езици. Набиране на името на контакта директно от телефонния указател без предварителен запис (например “Call John Smith”) или избиране на запис, изпълнител, албум, жанр или плейлиста директно от Вашия медиен плейър (например "play artist Madonna").

SYNC 3 - Връщане на системата в изходно положение
Системата има характеристика „System reset” (Връщане на системата в изходно положение), която може да бъде изпълнена, ако се изгуби функцията на характеристиката. Това връщане в изходно положение е предназначено за възстановяване на функционалността и няма да изтрие каквато и да е информация, която преди това е запаметена в системата (примерно сдвоени устройства, телефонен указател, история на обажданията, текстови съобщения или настройки на потребителя). За да върнете системата в изходно положение, натиснете и задръжте бутона Seek Up (>>), докато натискате и държите натиснат бутона Radio Power на рамката на радиото. След около 5 секунди екранът ще стане черен. Необходими са 1-2 минути, за да завърши процеса на връщане на системата в изходно положение. След това можете да възобновите използването на системата.

За допълнително съдействие при издирване и отстраняване на грешки, моля обадете се или посетете уебсайта на Ford.

ЕЛЕКТРОМАГНИТНА СЪВМЕСТИМОСТ

ПРЕДУПРЕЖДЕНИЯ

Не поставяйте предмети или не монтирайте оборудване върху или в близост до покривалото на въздушната възглавница, странично на облегалката на седалката (на предните седалки) или в зоните на предната седалка, които могат да направят контакт с разгръщаща се въздушна възглавница. Неспазването на тези инструкции може да увеличи риска от нараняване на хора, в случай на катастрофа.

Не закрепвайте антенни кабели към оригиналното окабеляване на превозното средство, горивопроводи и спирачни тръби.

Дръжте антената и захранващите кабели на разстояние най-малкото 10 cm (3,9 in) от всякакви електронни модули и въздушни възглавници.

Бележка: *Ние тестваме и сертифицираме Вашето превозно средство, с което удостоверяваме, че то отговаря на законодателството за електромагнитна съвместимост (Регламент 10 на UNECE или други приложими местни регламенти). Ваша е отговорността да се уверите, че всяко оборудване, което оторизиран дилър е инсталирал на Вашето превозно средство, съответства на приложимото местно законодателство и други изисквания.*

Бележка: *Всяко оборудване с радиочестотни предаватели във Вашето превозно средство (като мобилни телефони и аматьорски радиопредаватели, трябва да поддържа параметрите, посочени в следващата таблица. Ние не поставяме специални условия за инсталиране или използване.*

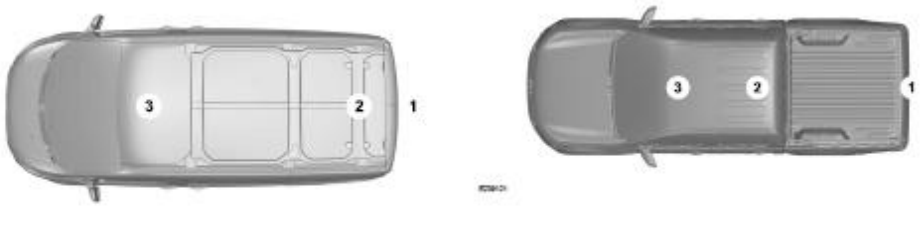

Честотна лента MHz	Максимална изходяща мощност Watt (Пикови RMS)	Позиции на антената
1-30	50 W	1
50-54	50 W	2, 3
68-88	50 W	2, 3
142-176	50 W	2, 3
380-512	50 W	2, 3
806-870	10 W	2, 3

Бележка: *След инсталиране на радиочестотни предаватели, проверете за смущения от и към цялото електрическо оборудване на Вашето превозно средство, както в режим на готовност (standby), така и в режим на радиопредаване.*

Проверете цялото електрическо оборудване:

- с включено запалване,
- с работещ двигател,
- по време на изпитание на пътя с различни скорости.

Проверете дали електромагнитните полета, генерирани вътре в кабината на Вашето превозно средство от инсталирания трансмитер, не превишават изискванията за допустимата експозиция на хора.

ЛИЦЕНЗИОННО СПОРАЗУМЕНИЕ ЗА КРАЙНИЯ ПОТРЕБИТЕЛ

ЛИЦЕНЗИОННО СПОРАЗУМЕНИЕ ЗА КРАЙНИЯ ПОТРЕБИТЕЛ НА СОФТУЕРА НА ПРЕВОЗНОТО СРЕДСТВО (EULA)

- Вие („Вие" или „Вашето" както е приложимо) сте придобили превозно средство, имащо разнообразни устройства, включително SYNC® и различни модули за управление („УСТРОЙСТВА"), които включват софтуер, лицензиран или собственост на Ford Motor Company и нейните филиали („FORD MOTOR COMPANY"). Такива софтуерни продукти с произход FORD MOTOR COMPANY, както и свързаната медия, печатни материали и „он-лайн" или електронна документация („СОФТУЕР") са защитени с международни закони за интелектуална собственост и договорености. СОФТУЕРЪТ е лицензиран, не е продаден. Всички права са запазени.
- СОФТУЕРЪТ може да се свързва с и/или да комуникира с, или може по-късно да се ъпгрейдва (модернизира), за да се свърже и/или да комуникира с допълнителен софтуер и/или системи, осигурени от FORD MOTOR COMPANY.

АКО НЕ СТЕ СЪГЛАСНИ С ТОВА ЛИЦЕНЗИОННО СПОРАЗУМЕНИЕ ЗА КРАЙНИЯ ПОТРЕБИТЕЛ („EULA"), НЕ ИЗПОЛЗВАЙТЕ УСТРОЙСТВОТО ИЛИ НЕ КОПИРАЙТЕ СОФТУЕРА. ВСЯКАКВО ИЗПОЛЗВАНЕ НА СОФТУЕРА, ВКЛЮЧИТЕЛНО НО НЕ ОГРАНИЧЕНО ДО ИЗПОЛЗВАНЕ НА УСТРОЙСТВАТА, ЩЕ КОНСТИТУИРА ВАШЕТО СЪГЛАСИЕ С ТОВА EULA (ИЛИ РАТИФИКАЦИЯ НА НЯКАКВО ПРЕДИШНО СЪДЪРЖАНИЕ).

ДАВАНЕ НА СОФТУЕРЕН ЛИЦЕНЗ: Това споразумение EULA Ви дава следния лиценз:

- Можете да използвате СОФТУЕРА така както е инсталиран на УСТРОЙСТВОТО и както по друг начин се свързва със системи и/или услуги, предоставени от или чрез FORD MOTOR COMPANY или нейна трета страна -доставчици на софтуер и услуги.

Описание на други права и ограничения

- **Гласово разпознаване**: Ако СОФТУЕРЪТ включва компонент(и) за разпознаване на реч, трябва да сте наясно, че разпознаването на реч е по своята същност статистически процес и че на този процес са присъщи грешки в разпознаването. Нито FORD MOTOR COMPANY, нито нейните доставчици ще бъдат отговорни за каквито и да било повреди, произтичащи от грешки в процеса на гласово разпознаване. Ваша е отговорността да контролирате всички функции за гласово разпознаване, включени в системата.
- **Ограничения за обратен инженеринг, декомпилация и деасамблиране:**

Вие нямате право да извършвате обратен инженеринг, декомпилация, превод, деасамблиране или да правите опити да разкривате каквито и да е програмни кодове или лежащи в основата идеи или алгоритми на СОФТУЕРА, нито е разрешено на други лица да извършват обратен инженеринг, декомпилация или деасамблиране на СОФТУЕРА с изключение на и само до степента, в която тези дейности са изрично разрешени от приложимото законодателство, въпреки това ограничение или до степен, която може да е разрешена от лицензионните условия, уреждащи използването на каквито и да е компоненти с открит изходен код, включени в СОФТУЕРА.

- **Ограничения за разпространение, копиране, модифициране и създаване на техни производни:** Нямате право да разпространявате, копирате, модифицирате или да създавате производни на базата на СОФТУЕРА с изключение и само до степента, в която тези дейности са изрично разрешени от действащото законодателство въпреки това ограничение или до степен, която може да е разрешена от лицензионните условия, уреждащи използването на каквито и да е компоненти с открит изходен код, включени в СОФТУЕРА.

- **Единично споразумение EULA:** Документацията за крайния потребител за УСТРОЙСТВАТА и свързаните с тях системи и услуги може да съдържа няколко лицензионни споразумения EULA, като например множество преводи и/или множество варианти на медии (например в документацията за потребителя и в софтуера). Дори ако получите няколко лицензионни споразумения EULA, Вие сте лицензирани да използвате само едно (1) копие на СОФТУЕРА.
- **Прехвърляне на СОФТУЕРА:** Можете да прехвърлите за постоянно правата си върху това лицензионно споразумение EULA само като част от продажба или прехвърляне на УСТРОЙСТВОТО, при условие че не задържите копия, прехвърлите целия СОФТУЕР (включително всички негови съставни части, медийни и печатните материали, всякакви ъпгрейди и, ако е приложимо, Сертификат(и) за автентичност), а получателят е съгласен с условията на настоящето лицензионно споразумение EULA. Ако СОФТУЕРЪТ е ъпгрейд, всяко прехвърляне трябва да включва всички предишни версии на СОФТУЕРА.
- **Прекратяване:** Без да се засягат каквито и да било други права, FORD MOTOR COMPANY може да прекрати това споразумение EULA, ако не можете да изпълнявате условията на това споразумение EULA.
- **Компоненти на Интернет-базирани услуги:** СОФТУЕРЪТ може да съдържа компоненти, които активират и улесняват използването на определени Интернет-базирани услуги. Вие приемате и сте съгласни с това, че FORD MOTOR COMPANY, трета страна - доставчици на софтуер и услуги, нейните филиали и/или нейните оторизирани агенти могат автоматично да проверяват версията на СОФТУЕРА и/или неговите компоненти, които Вие използвате, и могат да предоставят ъпгрейди или допълнения към СОФТУЕРА, които могат автоматично да бъдат свалени на Вашите УСТРОЙСТВА.
- **Допълнителен софтуер/услуги:** Софтуерът може да разрешава на FORD MOTOR COMPANY, трета страна - доставчици на софтуер и услуги, нейните филиали и/или нейните оторизирани агенти, да предоставят или да направят налични за Вас ъпгрейди на СОФТУЕРА, допълнения, съставни компоненти или компоненти на Интернет-базирани услуги на СОФТУЕРА след датата, на която сте получили първоначалното копие на СОФТУЕРА („Допълнителни компоненти”). Актуализациите на СОФТУЕРА могат да Ви натоварят с допълнителни такси от Вашия доставчик на безжични услуги. Ако FORD MOTOR COMPANY или трета страна - доставчици на софтуер и услуги предоставя или направи налични за Вас Допълнителни компоненти, а заедно с Допълнителните компоненти не са представени други условия на EULA, тогава трябва да се прилагат условията на това споразумение EULA. FORD MOTOR COMPANY, нейните филиали и/или нейните оторизирани агенти си запазват правото да прекратят без отговорност всякакви интернет-базирани услуги, които са Ви предоставени или са направени налични за Вас чрез използването на СОФТУЕРА.

- **Линкове към уебсайтове на трета страна:** СОФТУЕРЪТ може да Ви предостави възможност за свързване към сайтове на трета страна. Сайтовете на трета страна не са под контрола на FORD MOTOR COMPANY, нейните филиали и/или нейните оторизирани представители. Нито FORD MOTOR COMPANY, нито нейните филиали, нито нейните оторизирави представители носят отговорност за (i) каквито и да са съдържания на уебсайтовете на трети страни, всякакви линкове, съдържащи се в уебсайтовете на трети страни, или пък за каквито и да е промени или актуализации на сайтовете на трети страни или (ii) за Интернет-предавания или всякаква друга форма на предаване на данни, получени от уебсайтовете на трета страна. Ако СОФТУЕРЪТ предоставя линкове към сайтове на трета страна, тези линкове са предназначени само за Ваше удобство, а включването на тези линкове не означава одобрение на уебсайта на третата страна от FORD MOTOR COMPANY, нейните филиали и/или нейните оторизирани представители.
- **Задължение за отговорно управление на автомобила:** Вие сте приели задължението си да управлявате отговорно автомобила, като внимателно следите пътя. Вие трябва да прочетете и сте задължени да се придържате към инструкциите за експлоатация на УСТРОЙСТВАТА, тъй като те се отнасят до безопасността и Вие сте съгласни да поемете всички рискове, свързани с използване на УСТРОЙСТВАТА.

МОДЕРНИЗАЦИИ (ЪПГРЕЙДИ) И МЕДИЯ ЗА ВЪЗСТАНОВЯВАНЕ:
Ако СОФТУЕРЪТ е предоставен от FORD MOTOR COMPANY отделно от УСТРОЙСТВАТА на някаква медия, например „ROM чип”, CD ROM диск(ове) или е свален от Интернет или с други средства и е маркиран "Само за целите на модернизацията" или "Само за възстановяване", можете да инсталирате едно (1) копие от такъв СОФТУЕР върху УСТРОЙСТВАТА като заместващо копие на съществуващия СОФТУЕР и да го използвате в съответствие с това споразумение EULA, включително с всички допълнителни условия на EULA, придружаващи модернизирания (ъпгрейдвания) СОФТУЕР.

ПРАВА ВЪРХУ ИНТЕЛЕКТУАЛНАТА СОБСТВЕНОСТ:
Всички названия и права върху интелектуалната собственост в и за СОФТУЕРА (включително, но не ограничено до изображения, снимки, анимации, видео, аудио, музика, текст и „аплети”, включени в СОФТУЕРА), придружаващите го печатни материали и всички копия на СОФТУЕРА, са собственост на FORD MOTOR COMPANY или нейните филиали или нейните доставчици. СОФТУЕРЪТ е лицензиран, той не е продаден. Вие не можете да копирате печатните материали, придружаващи СОФТУЕРА. Всички названия и права върху интелектуалната собственост в и за съдържанието, които могат да бъдат достъпни чрез използване на СОФТУЕРА, са собственост на съответния собственик на съдържание и могат да бъдат защитени от действащото авторско право или други закони за интелектуална собственост и договори. Споразумението EULA не Ви дава никакви права да използвате такова съдържание извън предвиденото използване. Всички права, които не са изрично предоставени с това споразумение EULA, са запазени за FORD MOTOR COMPANY, нейните филиали и за трета страна – доставчици на софтуер и услуги. Използването на каквито и да е онлайн услуги, достъпни чрез СОФТУЕРА, може да се урежда от съответните условия за ползване, които се отнасят до такива услуги. Ако този СОФТУЕР съдържа документация, която се предоставя само в електронна форма, можете да разпечатате едно копие на такъв електронен документ.

ОГРАНИЧЕНИЯ ЗА ЕКСПОРТ: Вие приемате, че СОФТУЕРЪТ е обект на експортното законодателството на САЩ и Европейския съюз. Вие сте съгласни да спазвате всички действащи международни и национални закони, които се прилагат за СОФТУЕРА, включително Административните разпоредби за износ на САЩ, както и ограниченията за краен потребител, крайно потребление и дестинации, издадени от САЩ и други правителства.

ТЪРГОВСКИ МАРКИ: Това споразумение EULA не Ви дава никакви права във връзка с всички търговски марки или марки за сервизно обслужване на FORD MOTOR COMPANY, нейните филиали и трета страна - доставчици на софтуер и услуги.

ПРОДУКТОВА ПОДДРЪЖКА: За продуктовата поддръжка на УСТРОЙСТВАТА, моля, вижте инструкциите на FORD MOTOR COMPANY, включени в документацията, примерно Ръководство за собственика на превозното средство.

Ако имате някакви въпроси относно това Споразумение EULA или ако желаете да се свържете с FORD MOTOR COMPANY по каквато и да е друга причина, можете да използвате адреса, посочен в документацията на УСТРОЙСТВАТА.

Без отговорност за определени повреди: АКО НЕ Е ЗАБРАНЕНО ОТ ЗАКОНА, FORD MOTOR COMPANY, ТРЕТА СТРАНА - ДОСТАВЧИЦИ НА СОФТУЕР ИЛИ УСЛУГИ И ТЕХНИТЕ ФИЛИАЛИ НЕ НОСЯТ ОТГОВОРНОСТ ЗА КАКВИТО И ДА БИЛО КОСВЕНИ, СПЕЦИАЛНИ, ПОСЛЕДВАЩИ ИЛИ СЛУЧАЙНИ ЩЕТИ, ПРИЧИНЕНИ ОТ ИЛИ ВЪВ ВРЪЗКА С ИЗПОЛЗВАНЕТО ИЛИ РАБОТАТА НА СОФТУЕРА. ТОВА ОГРАНИЧЕНИЕ ТРЯБВА ДА СЕ ПРИЛАГА ДАЖЕ КОГАТО ВСИЧКИ ПРАВНИ СРЕДСТВА ЗА ЗАЩИТА НЕ УСПЕЯТ В ОСНОВНАТА СИ ЦЕЛ. НЯМА ГАРАНЦИИ, РАЗЛИЧНИ ОТ ТЕЗИ, КОИТО МОГАТ ДА СА ИЗРИЧНО ДАДЕНИ ЗА ВАШЕТО НОВО ПРЕВОЗНО СРЕДСТВО.

Важна информация за безопасност на превозни средства със SYNC®
Прочетете и спазвайте инструкциите:

- Преди да използвате Вашата система SYNC®, прочетете и следвайте всички инструкции и информацията за безопасност, дадени в това ръководство за крайния потребител („Ръководство за собственика”). Никоя от следващите предпазни мерки, които са включени в Ръководството за собственика не могат да доведат до инцидент или до други сериозни наранявания на хора.

Основна работа

- **Управление с гласови команди**: Някои функции в рамките на системата SYNC® могат да бъдат изпълнени с използването на гласови команди. Използването на гласови команди докато шофирате Ви помага да използвате системата, без да сваляте ръцете си от волана и погледа си от пътя.
- **Продължително разглеждане на екрана:** Не се опитвайте да използвате функция, която изисква продължително взиране в екрана, докато шофирате. Спрете автомобила по безопасен и съобразен с правилника за движение начин, преди да започнете да използвате функция на системата, изискваща продължително внимание.
- **Настройки на силата на звука:** Не повишавайте прекомерно силата на звука. Поддържайте силата на звука на нивото, при което все още можете да чувате шума от движението навън и аварийните сигнали, докато шофирате. Шофирането, ако не сте в състояние да чувате тези звуци, може да доведе до произшествия.
- **Характеристики на навигацията:** Предвидено е, всички функции за навигация, включени в системата, да осигуряват инструкции стъпка по стъпка, за да можете да стигнете до желаната дестинация. Погрижете се, всички потребители на системата да са прочели внимателно и да следват стриктно инструкциите и информацията за безопасност.
- **Опасност от разсейване:** Някои функции за навигация могат да изискват ръчна (не гласова) настройка. Опитите за извършване на ръчна настройка или за въвеждане на данни по време на шофирането могат сериозно да нарушат вниманието Ви и да станат причина за произшествия или други сериозни наранявания. Спрете превозното средство по безопасен и съобразен с правилника за движение начин, преди да предприемете тези действия.
- **Осланяйте се на преценката си:** Някои функции на навигационната система са предвидени само като помощ. Вземайте решенията си за управление на превозното средство на базата на Вашите впечатления за местните условия и съществуващите регламенти за движение по пътищата. Тази функция не може да замени

Вашата лична преценка. Всякакви предложения за маршрут, направени от системата, никога не трябва да заместват местните регламенти за движение по пътищата или Вашата лична преценка, или познаването на практиките за безопасно шофиране.

- **Безопасност на маршрута:** Не следвайте предложените маршрути, ако това може да доведе до опасни или незаконни маневри, ако би Ви поставило в опасна ситуация или ако би Ви насочило към място, което смятате за опасно. Шофьорът е изцяло отговорен за безопасното управление на превозното средство и следователно трябва да прецени дали е безопасно да следва предложените му посоки.
- **Възможна неточност в картата:** Възможно е картите, използвани от тази система, да бъдат неточни поради промени в пътищата, контрола на движение и условията за шофиране. Винаги се основавайте на Вашата преценка и здрав разум, когато следвате предложени от системата маршрути.
- **Спешни услуги:** Не разчитайте на навигационните характеристики, включени в системата, които да Ви насочват към службите за спешна помощ. Попитайте местните власти или някой оператор на служба за спешна помощ за тяхното местоположение. Възможно е, не всички служби за спешна помощ (като полиция, пожарна, болници и клиники или други подобни) да са включени в базата данни на картите за такива навигационни характеристики.

Вашите отговорности и Поемане на риск:

- Вие сте съгласни със следното: (a) Всяко използване на СОФТУЕРА докато карате автомобила или друго превозно средство в нарушение на действащия закон или нарушавайки по друг начин безопасността, представлява значителен риск за разсеяно шофиране и не трябва да се предприема при никакви обстоятелства; (b) Използването на СОФТУЕРА с настроен прекалено силен звук създава значителен риск за причиняване на повреди поради това, че не се чува добре, и не трябва да се поема при никакви обстоятелства; (c) СОФТУЕРЪТ може да не е съвместим с новата или различна версия на операционната система, софтуера на трета страна или услугите на трета страна; потенциално СОФТУЕРЪТ може да причини критична неизправност на операционната система, софтуера на трета страна или услугата на трета страна; (d) Всяка услуга на трета страна, достъпна от или софтуер на трета страна, използван със СОФТУЕРА (i) може да Ви натовари с допълнителна такса за достъп, (ii) може да не работи правилно, без прекъсвания или без грешки, (iii) може да смени форматите за потоково предаване или да прекъсне работата, (iv) може да съдържа съдържание за възрастни, богохулно или агресивно съдържание; и (v) може да съдържа неточна информация, грешна или подвеждаща информация за трафика, времето, финансова информация, информация за безопасност или друго съдържание; и (e) Използването на СОФТУЕРА може да Ви натовари с допълнителни такси от Вашия доставчик на безжични услуги (WSP), а всякакви данни или брояч на минути, които могат да бъдат включени в софтуерната програма, са само за справка, не са гарантирани по никакъв начин и не трябва да се разчита на тях по никакъв начин.
- Когато използвате СОФТУЕРА, Вие сте съгласни да отговаряте за и да поемете целия риск по въпросите, изложени по-горе в раздели (a) – (e).

Приложения

Отказ от гаранция

ВИЕ ИЗРИЧНО ПРИЗНАВАТЕ И СТЕ СЪГЛАСНИ, ЧЕ ИЗПОЛЗВАНЕТО НА УСТРОЙСТВАТА И СОФТУЕРА Е ИЗЦЯЛО НА ВАШ РИСК И ЧЕ ЦЕЛИЯТ РИСК ОТНОСНО ЗАДОВОЛИТЕЛНОТО КАЧЕСТВО, РАБОТАТА, СЪВМЕСТИМОСТТА, ТОЧНОСТТА И УСИЛИЯТА Е ВАШ. ДО МАКСИМАЛНАТА СТЕПЕН, РАЗРЕШЕНА ОТ ПРИЛОЖИМОТО ЗАКОНОДАТЕЛСТВО, СОФТУЕРЪТ И СОФТУЕРЪТ НА ТРЕТА СТРАНА ИЛИ УСЛУГИТЕ НА ТРЕТА СТРАНА СЕ ДОСТАВЯТ „КАКТО СА" И „КАКТО СА НАЛИЧНИ", С ВСИЧКИ ГРЕШКИ И БЕЗ ГАРАНЦИИ ОТ ВСЯКАКЪВ ВИД, А FORD MOTOR COMPANY С НАСТОЯЩЕТО ПРАВИ ОТКАЗ ОТ ВСЯКАКВИ ГАРАНЦИИ И УСЛОВИЯ ПО ОТНОШЕНИЕ НА СОФТУРА, СОФТУЕРА НА ТРЕТА СТРАНА И УСЛУГИТЕ НА ТРЕТА СТРАНА, БИЛО ИЗРИЧНО ИЗРАЗЕНИ, ПОДРАЗБИРАЩИ СЕ ИЛИ ЗАКОНОДАТЕЛНИ, ВКЛЮЧИТЕЛНО, НО НЕ ОГРАНИЧЕНО, ДО ПОДРАЗБИРАЩИ СЕ ГАРАНЦИИ И/ИЛИ УСЛОВИЯ ЗА ПРОДАЖБА, ЗАДОВОЛИТЕЛНО КАЧЕСТВО, ГОДНОСТ ЗА ОПРЕДЕЛЕНА ЦЕЛ, ТОЧНОСТ, СПОКОЙНО ПОЛЗВАНЕ И НЕНАРУШАВАНЕ НА ПРАВАТА НА ТРЕТА СТРАНА. FORD MOTOR COMPANY НЕ ДАВА ГАРАНЦИЯ (a) СРЕЩУ ИНТЕРФЕРЕНЦИЯ СЪС СОФТУЕРА НА ВАШАТА СИСТЕМА ЗА РАЗВЛЕЧЕНИЯ, СОФТУЕРА НА ТРЕТА СТРАНА ИЛИ УСЛУГИТЕ НА ТРЕТА СТРАНА, (b) ЧЕ СОФТУЕРЪТ, СОФТУЕРЪТ НА ТРЕТА СТРАНА ИЛИ УСЛУГИТЕ НА ТРЕТА СТРАТА ЩЕ ОТГОВАРЯТ НА ВАШИТЕ ИЗИСКВАНИЯ, (c) ЧЕ РАБОТАТА НА СОФТУЕРА, СОФТУЕРА НА ТРЕТА СТРАНА ИЛИ УСЛУГИТЕ НА ТРЕТА СТРАТА ЩЕ БЪДАТ БЕЗ ПРЕКЪСВАНИЯ ИЛИ БЕЗ ГРЕШКИ, (d) ИЛИ ЧЕ ДЕФЕКТИТЕ В СОФТУЕРА, СОФТУЕРА НА ТРЕТА СТРАНА ИЛИ УСЛУГИТЕ НА ТРЕТА СТРАНА ЩЕ БЪДАТ КОРИГИРАНИ. НИКАКВА УСТНА ИЛИ ПИСМЕНА ИНФОРМАЦИЯ ИЛИ СЪВЕТ, ДАДЕН ОТ FORD MOTOR COMPANY ИЛИ ОТ НЕГОВ ОТОРИЗИРАН ПРЕДСТАВИТЕЛ, НЕ СЪЗДАВАТ ГАРАНЦИЯ. АКО СОФТУЕРЪТ, СОФТУЕРЪТ НА ТРЕТА СТРАНА ИЛИ УСЛУГИТЕ НА ТРЕТА СТРАТА ДАВАТ ДЕФЕКТИ, ВИЕ ПОЕМАТЕ ВСИЧКИ РАЗХОДИ ЗА ЦЯЛОТО НЕОБХОДИМО СЕРВИЗНО ОБСЛУЖВАНЕ, РЕМОНТ ИЛИ КОРЕКЦИЯ. НЯКОИ ЮРИСДИКЦИИ НЕ РАЗРЕШАВАТ ОТКАЗ ОТ ПОДРАЗБИРАЩИ СЕ ГАРАНЦИИ ИЛИ ОГРАНИЧЕНИЯ НА ПРИЛОЖИМИТЕ ЗАКОНОВИ ПРАВА НА ПОТРЕБИТЕЛЯ, ТАКА ЧЕ ГОРНИЯТ ОТКАЗ МОЖЕ ДА НЕ СЕ ПРИЛАГА ЗА ВСИЧКИ ВАС. ЕДИНСТВЕНАТА ОТГОВОРНОСТ, ДАДЕНА ОТ FORD MOTOR COMPANY, ТРЯБВА ДА НАМЕРИТЕ В ИНФОРМАЦИЯТА ЗА ГАРАНЦИЯТА, ВКЛЮЧЕНА ВЪВ ВАШЕТО РЪКОВОДСТВО ЗА СОБСТВЕНИКА. ДО СТЕПЕНТА, ДО КОЯТО НЯМА НИКАКЪВ КОНФЛИКТ МЕЖДУ УСЛОВИЯТА НА ТОЗИ РАЗДЕЛ И ГАРАНЦИОННАТА КАРТА, ВОДЕЩА Е ГАРАНЦИОННАТА КАРТА.

Приложим закон, окръжен съд, юрисдикция

Законите на щата Мичиган уреждат това споразумение EULA и използването на софтуера от Вас. Използването на софтуера от Вас, освен това, може да бъде предмет на други местни, държавни, национални или международни закони. Всеки съдебен спор, възникващ от или свързан с това споразумение EULA, трябва да се води и поддържа изключително в съд на щата Мичиган, намиращ се във Wayne Country или в Окръжния съд на САЩ за Източната област на Мичиган. С това Вие се съгласявате да се подчинявате на личната юрисдикция на съд в щата Мичиган, намиращ се във Wayne Country или в Окръжния съд на САЩ за Източната област на Мичиган за всякакви спорове, възникващи от или във връзка с това споразумение EULA.

О**бвързващ арбитраж и отказ от право на групов иск**

(a) Приложение. Този раздел се прилага за всички спорове С ИЗКЛЮЧЕНИЕ НА ТОВА, ЧЕ НЕ ВКЛЮЧВА СПОРОВЕ, СВЪРЗАНИ С НАРУШАВАНЕ НА АВТОРСКОТО ПРАВО ИЛИ С ИЗПЪЛНЕНИЕТО ИЛИ ВАЛИДНОСТТА НА ВАШИТЕ ПРАВА НА ИНТЕЛЕКТУАЛНА СОБСТВЕНОСТ, ПРАВАТА НА FORD MOTOR COMPANY ИЛИ ПРАВАТА НА НЯКОЙ ОТ ЛИЦЕНЗОДАТЕЛИТЕ НА FORD MOTOR COMPANY. Спор означава всеки диспут, действие или други противоречия между Вас и FORD MOTOR COMPANY, различни от посочените по-горе изключения, отнасящи се до СОФТУЕРА (включително неговата цена) или това споразумение EULA, независимо дали на основата на договор, гаранция, закононарушение, законодателен акт, регламент или наредба, или на някаква друга правна или справедлива основа.

(b) Уведомление за спор. В случай на спор, Вие или FORD MOTOR COMPANY трябва да дадете на другата страна „Известие за спор", което е писмено изявление за името, адреса и информация за контакти със страната, която подава известието, фактите, които дават основание за този спор и поисканото освобождаване от плащане. Вие и FORD MOTOR COMPANY ще се опитате да решите всеки спор чрез неформално договаряне в рамките на 60 дни от датата на изпращане на Известието за спор. След 60 дни Вие и FORD MOTOR COMPANY можете да започнете процедура по арбитраж.

(c) Съд за малки искове. Можете да отнесете всеки спор в съд за малки искове в страната на Вашето пребиваване или в основното място на дейност на FORD MOTOR COMPANY, ако спорът отговаря на всички изисквания да бъде изслушан в съд за малки искове. Независимо от това дали най-напред сте се договорили неформално, Вие можете да водите делото в съд за малки искове.

(d) Обвързващ арбитраж. Ако Вие и FORD MOTOR COMPANY не разрешите спора с неформално договаряне или в съд за малки искове, всички други усилия за разрешаване на спора ще се положат изключително чрез задължителен арбитраж. Вие се отказвате от правото да оспорвате (или да участвате като страна или член на група) всички спорове в съда пред съдия или съдебни заседатели. Вместо това, всички спорове ще бъдат решени пред неутрален арбитър, чието решение ще бъде окончателно, с изключение на ограниченото право на обжалване по силата на Федералния арбитражен акт. Всеки съд, който има юрисдикция над страните, може да наложи решението на арбитъра.

(e) Отказ от групов иск. Всяко производство за разрешаване или обжалване на всеки спор във всеки форум ще бъде извършено само на индивидуална основа. Нито Вие, нито FORD MOTOR COMPANY ще се опитвате да водите спор, който да бъде изслушан като групов иск, като частно адвокатско дело или във всяка друга процедура, в която някоя от страните действа или предлага да действа в качеството на представител. Никой арбитраж или процедура няма да бъде комбиниран с друг без предварителното писмено съгласие на всички страни по всички засегнати арбитражи или производства.

(f) Арбитражна процедура. Всеки арбитраж ще се проведе от Американската арбитражна асоциация („AAA") по нейните Правила за търговски арбитраж. Ако сте физическо лице и използвате СОФТУЕРА лично или в превозното средство, или ако стойността на иска е 75,000 USD или по-малко, независимо от това дали сте или не сте физическо лице и как използвате СОФТУЕРА, ще бъдат приложени и допълнителните процедури на AAA за спорове, свързани с потребители. За да започне арбитраж, представете на AAA Исково заявление за формата на арбитража. Можете да поискате телефонно или лично изслушване, като следвате правилата на AAA. При спор за 10,000 USD или по-малко, всяко изслушване ще бъде телефонно, освен ако вместо това арбитърът намери добра причина за лично изслушване. За повече информация вижте adr.org или се обадете на 1-800-778-7879. Вие сте съгласни да започнете арбитража само във Вашата държава на пребиваване или в основното място на дейност на FORD MOTOR COMPANY. Арбитърът

може да Ви присъди същите щети, каквито би Ви присъдил съда. Арбитърът може да присъди декларативно обезщетение или обезпечителна мярка само на Вас индивидуално и само до степента, необходима за удовлетворяване на Вашите индивидуални искове.

(**g) Арбитражни такси и стимули.**

- I. Спорове за 75,000 USD или по-малко. FORD MOTR COMPANY незабавно ще възстанови Вашите регистрационни такси и ще плати таксите и разходите за AAA и арбитъра. Ако отхвърлите последното писмено предложение на FORD MOTOR COMPANY, направено преди да бъде назначен арбитъра („Последно писмено предложение"), Вашият спор ще измине целият път до решение на арбитъра (наречено "Решение") и ако арбитърът Ви присъди повече от последното писмено предложение, FORD MOTOR COMPANY ще ви даде три стимула: (1) да плати повече от „Решението" или 1,000 USD; (2) да плати двойно размера на Вашите адвокатски хонорари, ако има такива; и (3) да възстанови всички разходи (включително такси и разходи за свидетел-експерти), които основателно се полагат на Вашия адвокат за разследване, подготовка и следене на Вашия иск в арбитража. Арбитърът ще определи сумите.

- II. Спорове за повече от 75,000 USD. Правилата на AAA ще уреждат плащането на регистрационната такса и таксите и разходите на AAA и арбитъра.

- III. Спорове за всякакви суми. Във всеки арбитраж, който започвате, FORD MOTOR COMPANY ще търси своите такси и разходи на AAA или арбитъра или Вашите регистрационни такси, които компанията е възстановила, само ако арбитърът намери арбитража за несериозен или направен за неподходяща цел. Във всеки арбитраж, който FORD MOTOR COMPANY започва, компанията ще плати всички регистрационни такси, такси и разходи на AAA и на арбитъра. Тя няма да търси своите адвокатски хонорари или разноски от Вас във всеки арбитраж. Не се вземат такси и разходи за определяне на размера на сумата на спора.

(h) Исковете или споровете трябва да бъдат подадени в рамките на една година. До степента, до която това е разрешено от закона, всяка претенция или спор, свързани с това споразумение EULA, за което се отнася този раздел, трябва да бъдат подадени в рамките на една година в съда за малки искове (Раздел c) или в арбитража (Раздел d). Едногодишният период започва да тече, когато искът или спора са подадени за първи път. Ако това искане или спор не е подадено в рамките на една година, той се прекратява по давност.

(I) Делимост на договора. Ако се установи, че отказът от групов иск („Раздел e") е незаконен или неизпълним по отношение на целия или на части от спора, тогава тази част от „Раздел e" няма да се прилага за тези части на спора. Вместо това, тези части ще бъдат отделени и ще се възбуди дело в съда, с останалите части продължаващи в арбитраж. Ако за някоя друга клауза от този „Раздел e" се установи, че е незаконна и неизпълнима, тази клауза ще бъде отделена, с останалата част от „Раздел e" оставащи в пълна сила и действие.

Лицензионно споразумение за крайния потребител на софтуера на Telenav

Моля прочетете внимателно тези условия, преди да използвате софтуера на Telenav. Използвайки софтуера на Telenav, това означава, че приемате тези условия. Ако не сте съгласни с тези условия, не нарушавайте пломбата на пакета, не стартирайте и не използвайте по друг начин софтуера на Telenav.

Telenav може да ревизира това Споразумение и политиката за поверителност, по всяко време, като Ви уведоми или не Ви уведоми за това. Вие се съгласявате да посещавате периодично http://www.telenav.com, за да преглеждате текущата версия на това Споразумение и политиката на поверителност.

Приложения

1. Безопасно и законно използване

Вие приемате, че отклоняването на вниманието към софтуера на Telenav, може да създадете риск от нараняване или смърт за Вас и други лица в ситуации, които иначе изискват цялото Ви внимание, поради което се съгласявате, когато използвате софтуера на Telenav, да спазвате следните условия:

(а) да спазвате всички закони за движение по пътищата и други правила за безопасно шофиране;

(в) да използвате своята лична преценка, докато шофирате. Ако считате, че маршрутът, предложен от софтуера на Telenav, Ви инструктира да направите незаконни или не-безопасни маневри, поставя Ви в опасна ситуация или Ви насочва към зона, която не намирате за безопасна, не следвайте такива инструкции;

(с) не въвеждайте дестинации или не манипулирайте по друг начин софтуера на Telenav, освен ако Вашето превозно средство е стационарно или паркирало;

(d) не използвайте софтуера на Telenav за каквито и да е незаконни, неразрешени, непредвидени, опасни или незаконни цели или по какъвто и да е начин, несъвместим с това Споразумение;

(е) подредете всички GPS и безжични устройства и кабели, необходими за използването на софтуера на Telenav, по безопасен начин във Вашето превозно средство, така че те да не пречат на шофирането Ви и да не пречат на работата на никакви предпазни устройства (примерно въздушна възглавница).

Вие сте съгласни да обезщетите Telenav и да не привличате Telenav към отговорност по отношение на всички претенции, произтичащи от някакво опасно или неподходящо по друг начин използване на софтуера на Telenav във всяко движещо се превозно средство, включително и в резултат на неспазване от Вас на посочените по-горе указания.

2. Информация за акаунта

Вие се съгласявате: (а) при регистриране на софтуера на Telenav, да предоставите на Telenav вярна, точна, актуална и пълна информация за себе си и (b) да информирате своевременно Telenav за всички промени в тази информация, както и да поддържате предоставените данни верни, точни, актуални и пълни.

3. Софтуерен лиценз

- При условие, че изпълнявате условията на настоящото Споразумение, Telenav Ви дава личен, не ексклузивен, не прехвърляем лиценз (с изключение на изрично разрешеното по-долу във връзка с постоянното прехвърляне на софтуерния лиценз на Telenav), без право за сублицензиране, да използвате софтуера на Telenav (само във вид на обектен код), за да получите достъп до и да използвате софтуера на Telenav. Този лиценз ще се счита за прекъснат при прекратяване или изтичането на това Споразумение. Вие се съгласявате да използвате софтуера на Telenav само за Вашия личен бизнес или за развлекателни цели, но не и за да предоставяте комерсиални навигационни услуги на други страни.

3.1 Ограничения на лиценза

- **(a)** обратен инженеринг, декомпилиране, деасамблиране, превод, модифициране, промяна или изменение по друг начин на софтуера на Telenav или на която и да е част от него; **(b)** опити за извеждане на програмния код, аудио-библиотеката или структурата на софтуера на Telenav без предварително изрично писмено съгласие на Telenav; **(c)** да изваждате от софтуера на Telenav или да модифицирате които и да е търговски марки на Telenav или на неговите доставчици, търговски наименования, логове, известия за патенти или авторски права или други известия или маркировки;

(d) да разпространявате, да лицензирате вторично или по друг начин да прехвърляте софтуера на Telenav на други, освен като част от постоянно прехвърляне на софтуера на Telenav или **(e)** да използвате софтуера на Telenav по какъвто и да е начин, който:

i. нарушава интелектуалната собственост или правата на собственост, правата на публичност или поверителност или други права на някоя от страните,
ii. нарушава всякакви закони, законодателни актове, наредби или регламенти, включително, но не ограничено до, закони и регламенти, свързани с разпространението на спам, неприкосновеността на личния живот, защитата на потребителите и децата, обиди и клевети или
iii. е вреден, заплашителен, оскърбителен, тормозещ, обезпокояващ, клеветнически, вулгарен, неприличен или нежелателен по друг начин; и

(f) да давате на лизинг, да отдавате под наем или да осигурявате по друг начин неразрешен достъп на трети лица до софтуера на Telenav без предварителното писмено разрешение на Telenav.

4. Декларация за отказ от права

- До максималната степен, допустима в съответствие с приложимото законодателство, Telenav, неговите лицензодатели и доставчици, или представителите или служителите на всички тях, в никакъв случай не носят отговорност за решенията или действията, предприети от Вас или от някой друг, на базата на информацията, предоставена от софтуера на Telenav. Telenav не гарантира точността на картите или другите данни, използвани за софтуера на Telenav. Тези данни могат да не отразяват винаги реалността, измежду другото поради затваряне на пътни участъци, извършвани строителни дейности, метеорологични условия, нови пътища и други променящи се условия. Вие носите отговорност за целия риск, произтичащ от използването на софтуера на Telenav. Например, но не ограничено до, Вие приемате да не разчитате на софтуера на Telenav за критична навигация в зони, където Вашето (и това на други хода) здраве или оцеляване зависи от точността на навигацията, тъй като картите или функционалността на софтуера на Telenav не са предназначени да поддържат такива високорискови приложения, особено в по-отдалечени географски райони.

- TELENAV ИЗРИЧНО ОТХВЪРЛЯ И ИЗКЛЮЧВА ВСИЧКИ ГАРАНЦИИ ВЪВ ВРЪЗКА СЪС СОФТУЕРА НА TELENAV, НЕЗАВИСИМО ДАЛИ СА НОРМАТИВНИ, ИЗРИЧНИ ИЛИ ИМПЛИЦИТНИ, ВКЛЮЧИТЕЛНО ВСИЧКИ ГАРАНЦИИ, КОИТО МОГАТ ДА ВЪЗНИКНАТ В ХОДА НА ДЕЛОВИТЕ ПОТРЕБИТЕЛСКИ ИЛИ ТЪРГОВСКИ ОТНОШЕНИЯ, ВКЛЮЧИТЕЛНО, НО НЕ ОГРАНИЧЕНО ДО, КОСВЕНИТЕ ГАРАНЦИИ ЗА ПРОДАВАЕМОСТ, ПРИГОДНОСТ ЗА ОПРЕДЕЛЕНА ЦЕЛ И НЕНАРУШАЕМОСТ НА ПРАВАТА НА ТРЕТА СТРАНА ПО ОТНОШЕНИЕ НА СОФТУЕРА НА TELENAV.
- Някои юрисдикции не разрешават отказ от права за определени гаранции, така че това ограничение може да не е приложимо за Вас.

5. Ограничаване на отговорността

- ДО СТЕПЕНТА, ДОПУСТИМА В СЪОТВЕТСТВИЕ С ПРИЛОЖИМОТО ЗАКОНОДАТЕЛСТВО, ПРИ НИКАКВИ ОБСТОЯТЕЛСТВА, TELENAV ИЛИ НЕГОВИТЕ ЛИЦЕНЗОДАТЕЛИ И ДОСТАВЧИЦИ НЕ НОСЯТ ОТГОВОРНОСТ КЪМ ВАС ИЛИ КЪМ ТРЕТА СТРАНА, ЗА КАКВИТО И ДА Е НЕПРЕКИ, СЛУЧАЙНИ, ПОСЛЕДВАЩИ, СПЕЦИАЛНИ ИЛИ ПРИМЕРНИ ЩЕТИ (ВКЛЮЧИТЕЛНО ВЪВ ВСЕКИ ОТДЕЛЕН СЛУЧАЙ, НО НЕ ОГРАНИЧЕНО ДО ЩЕТИ ЗАРАДИ НЕВЪЗМОЖНОСТ ДА СЕ ПОЛЗВА ОБОРУДВАНЕТО ИЛИ ДОСТЪПА ДО ДАННИ, ЗАГУБА НА ДАННИ, ЗАГУБА НА БИЗНЕС, ПРОПУСНАТИ ПОЛЗИ, ПРЕКЪСВАНЕ НА СТОПАНСКА ДЕЙНОСТ ИЛИ ДРУГИ ПОДОБНИ), ПРОИЗТИЧАЩИ ОТ ИЗПОЛЗВАНЕТО ИЛИ НЕВЪЗМОЖНОСТТА ДА СЕ ИЗПОЛЗВА СОФТУЕРА НА TELENAV, ДАЖЕ, КОГАТО TELENAV Е БИЛ ИНФОРМИРАН ЗА ВЪЗМОЖНОСТТА ЗА ВЪЗНИКВАНЕ НА ТАКИВА ЩЕТИ. НЕЗАВИСИМО ОТ ВСИЧКИ ЩЕТИ, КОИТО МОЖЕТЕ ДА

ПРЕТЪРПИТЕ, ПО КАКВАТО И ДА Е ПРИЧИНА (ВКЛЮЧИТЕЛНО, НО НЕОГРАНИЧЕНО ДО ВСИЧКИ СПОМЕНАТИ ТУК ЩЕТИ И ВСИЧКИ ПРЕКИ И ОБЩИ ЩЕТИ ПО ДОГОВОРА, НАРУШЕНИЯ (ВКЛЮЧИТЕЛНО НЕБРЕЖНОСТ) ИЛИ ДРУГИ ПРИЧИНИ), ЦЯЛАТА ОТГОВОРНОСТ НА TELENAV И НА ВСИЧКИ ДОСТАВЧИЦИ НА TELENAV СЕ ОГРАНИЧАВА ДО ДЕЙСТВИТЕЛНО ПЛАТЕНАТА ОТ ВАС СУМА ЗА СОФТУЕРА НА TELENAV. НЯКОИ ДЪРЖАВИ И/ ИЛИ ЮРИСДИКЦИИ НЕ ПОЗВОЛЯВАТ ИЗКЛЮЧВАНЕ ИЛИ ОГРАНИЧАВАНЕ НА СЛУЧАЙНИ ИЛИ ПОСЛЕДВАЩИ ЩЕТИ, ТАКА ЧЕ ГОРНИТЕ ОГРАНИЧЕНИЯ ИЛИ ИЗКЛЮЧЕНИЯ МОГАТ ДА НЕ СА ПРИЛОЖИМИ ЗА ВАС.

6. Арбитраж и действащо законодателство

- Вие сте съгласни, че всички спорове, претенции или искания, произтичащи от или във връзка с настоящото Споразумение или софтуера на Telenav, ще се уреждат от независим арбитраж с участието на неутрален арбитър и ще се администрират от Американската арбитражна асоциация в окръг Санта Клара, Калифорния. При арбитража ще се прилагат правилата за търговски арбитраж на Американската арбитражна асоциация, а решението на съда относно решението на арбитъра може да бъде вписано от съд, който има юрисдикция. Обърнете внимание, че при арбитражното производство няма съдия и няма съдебен състав, а решението на арбитъра е задължително и за двете страни. Вие изрично се съгласявате да се откажете от правото си на съдебен процес. Това споразумение и неговото изпълнение се уреждат и тълкуват в съответствие със законите на щата Калифорния, без оглед на конфликт с правни клаузи. До степента на необходимите съдебни действия във връзка със задължителния арбитраж, и двете страни - Telenav и Вие - приемате да се подчините на изключителната юрисдикция на съдилищата на окръг Санта Клара, Калифорния. Конвенцията на ООН за Договорите за международна продажба на стоки не се прилага.

7. Възлагане

- Вие нямате право да препродавате, възлагате или прехвърляте настоящото Споразумение или някои от Вашите права или задължения, освен изцяло, във връзка с Вашето безвъзвратно прехвърляне на софтуера на Telenav и при изричното условие новият потребител на софтуера на Telenav да е съгласен да се обвърже с условията на това Споразумение. Такава продажба, възлагане или прехвърляне, които не са изрично разрешени по силата на настоящия параграф, ще доведе до незабавно прекратяване на това Споразумение, без Telenav да носи отговорност за това, в който случай Вие и всички други страни трябва незабавно да прекратите всякакво използване на софтуера на Telenav. Независимо от казаното по-горе, Telenav може да възложи това Споразумение на някоя друга страна, по всяко време и без предизвестие, при условие че страната, на която то се прехвърля, остава обвързана с това Споразумение.

8. Разни

8.1

Това Споразумение конституира цялото споразумение между Telenav и Вас във връзка с описания в него предмет.

8.2

С изключение на ограничените лицензи, изрично дадени в това Споразумение, Telenav си запазва всички права, правото на собственост и интереси в и по отношение на софтуера на Telenav, включително, без ограничение, всички права, свързани с интелектуалната собственост. Никакви лицензи или други права, които не са изрично дадени с това Споразумение, не са предвидени нито ще бъдат дадени или

предоставени по подразбиране, статут, стимул, несъвместимост с предишни действия или по друг начин. С настоящето Telenav и неговите доставчици и лицензодатели си запазват всички права, различни от лицензите, изрично дадени в това Споразумение.

8.3

С използването на софтуера на Telenav Вие се съгласявате да получавате от Telenav всички комуникации, включително съобщения, споразумения, изискваните по закон оповестявания на данни или друга информация във връзка със софтуера на Telenav (наричани общо „Известия") по електронен път. Telenav може да предостави такива известия като ги регистрира на уебсайта на Telenav или като ги свали на Вашето безжично устройство. Ако решите да оттеглите съгласието си да получавате известия по електронен път, трябва да преустановите използването на софтуера на Telenav.

8.4

Непредявеният от Вас или от Telenav иск по отношение на някоя от клаузите, не се отразява на правото на тази страна да изисква изпълнение на Споразумението по всяко време след това; нито отказът от претенции за каквото и да е нарушение или неизпълнение на това Споразумение не конституира отказ от следващи претенции за нарушение или неизпълнение или отказ от самата клауза.

8.5

Ако се счете, че някоя от клаузите на това Споразумение е невалидна, тя ще бъде модифицирана, за да се отрази намерението на страните, а останалите клаузи на това Споразумение ще останат да действат в пълна сила.

8.6

Заглавията в това Споразумение са предназначени само за улеснение при справки, а не се считат за част от него и няма да бъдат използвани във връзка с тълкуването или интерпретирането му. Така както се използват в това Споразумение, думите „включва" и „включително", както и техните производни, не се считат за ограничаващи, а по-скоро ще се счита, че ще бъдат следвани от думите „без ограничение".

9. Условия на други доставчици

- Софтуерът на Telenav използва карти и други данни, предоставени с лиценз на Telenav от трета страна - доставчици в полза на Вас и на другите крайни потребители. Това Споразумение включва условия за крайните потребители, приложими за тези компании (включени в края на това Споразумение) и по този начин използването на софтуера на Telenav от Вас също е обект на такива условия. Вие приемате да изпълнявате следните допълнителни условия, които са наложени на Telenav от трета страна – доставчици на лицензи:

9.1 Условия за крайния потребител, изисквани от HERE North America, LLC
Данните („Данни") се предоставят само за Ваша лична употреба, а не за препродажба. Те са защитени с авторски права и са обект на посочените тук условия, които са договорени от Вас, от една страна, и от Telenav („Telenav") и неговите лицензодатели (включително техните лицензодатели и доставчици), от друга страна.

© 2013 HERE. Всички права запазени.

Данните за територията на Канада включват информация, взета с разрешение на Канадските власти, включително: © Her Majesty the Queen in Right of Canada, © Queen's Printer for Ontario, © Canada Post Corporation, GeoBase®, © Department of Natural Resources Canada.

HERE има неексклузивен лиценз от United States Postal Service® за публикуване и продаване на информация ZIP+4®.

©United States Postal Service® 2014. Цените не са установени, контролирани или одобрени от United States Postal Service®. Следните търговски марки и регистрации са собственост на USPS: United States Postal Service, USPS и ZIP+4.

Данните за Мексико включват определени данни от Instituto Nacional de Estadística y Geografía.

9.2 Условия за крайния потребител, изисквани от NAV2 (Shanhai) Co., Ltd

Данните („Данни") са предоставени за Вашия персонал, само за вътрешно ползване, а не за продажба. Защитени са с авторско право и са обект на следващите условия, които са договорени от Вас, от една страна, и NAV2 (Shanhai) Co., Ltd ("NAV2") и неговите лицензодатели (включително техните лицензодатели и доставчици), от друга страна. 20 xx. Всички права запазени.

Условия

Разрешено ползване. Вие се съгласявате да използвате тези Данни със софтуера на Telenav единствено служебно и за лични цели, за които сте били лицензирани, а не в бюра за справки и услуги, споделяне на времето или други подобни цели. Съответно, при спазване на ограниченията, изложени по-нататък в следващите параграфи, Вие се съгласявате да не възпроизвеждате, копирате, модифицирате, декомпилирате, деасамблирате или да създавате деривативни продукти, или да извършвате обратен инженеринг на каквато и да е част от тези Данни и не можете да ги прехвърляте или да ги разпространявате под каквато и да е форма, с каквато и да е цел, освен доколкото е разрешено от императивните норми на законодателството.

Ограничения. С изключение когато сте били специално лицензирани за това от Telenav и без да се ограничава предходния параграф, Вие не можете да използвате тези Данни (a) с каквито и да било продукти, системи или приложения, инсталирани на или свързани по друг начин към или в комуникация с превозни средства, които осигуряват автомобилна навигация, позициониране, следене, насочване в реално време по маршрут, управление на автопарк или други подобни приложения; или (b) с или в комуникация с устройства за позициониране или мобилни или безжично свързани електронни или компютърни устройства, включително, но неограничено до мобилни телефони, джобни и ръчно държими компютри, пейджъри и персонални цифрови помощници или PDA устройства.

Предупреждение. Данните могат да съдържат неточна или непълна информация, поради изминалото време, промяна в обстоятелствата, използваните източници и характера на събраните подробни географски данни, които могат да доведат до некоректни резултати.

Без гаранции. Тези данни Ви се предоставят „такива каквито са", а Вие се съгласявате да ги използвате на Ваш риск. Telenav и неговите лицензодатели (както и техните лицензодатели и доставчици) не дават никакво поръчителство, уверение или гаранции от какъвто и да е вид, изрични или подразбиращи се, произтичащи от закон или по друг начин, включително, но неограничено до, съдържание, качество, точност, пълнота, ефективност, надеждност, пригодност за определена цел, полезност, употреба или резултати, които трябва да бъдат получени от тези Данни, нито за това, че предаването на Данните или сървърът няма да бъдат прекъснати или че ще бъдат безгрешни.

Отказ от гаранция: TELENAV И НЕГОВИТЕ ЛИЦЕНЗОДАТЕЛИ (ВКЛЮЧИТЕЛНО ТЕХНИТЕ ЛИЦЕНЗОДАТЕЛИ И ДОСТАВЧИЦИ) НЕ ПОЕМАТ НИКАКВИ ГАРАНЦИИ, ИЗРИЧНИ ИЛИ ПОДРАЗБИРАЩИ СИ, ЗА КАЧЕСТВО, РАБОТА, КОМЕРСИАЛНОСТ, ПРИГОДНОСТ ЗА ОПРЕДЕЛЕНА ЦЕЛ ИЛИ

НЕНАРУШАВАНЕ НА ПРАВА. Някои Щати, територии и държави не позволяват определени изключвания от гаранции, така че до обхвата на горе изложеното те могат да не са приложими за Вас.

Отказ от отговорност: TELENAV И НЕГОВИТЕ ЛИЦЕНЗОДАТЕЛИ (ВКЛЮЧИТЕЛНО ТЕХНИТЕ ЛИЦЕНЗОДАТЕЛИ И ДОСТАВЧИЦИ) НЕ НОСЯТ ОТГОВОРНОСТ КЪМ ВАС: ПО ОТНОШЕНИЕ НА ПРЕТЕНЦИИ, ИСКАНИЯ ИЛИ ДЕЙСТВИЯ, НЕЗАВИСИМО ОТ ЕСТЕСТВОТО НА ПРИЧИНАТА ЗА ПРЕТЕНЦИЯТА, ИСКАНЕТО ИЛИ ДЕЙСТВИЕТО, ЗА ЗАГУБИ, УВРЕЖДАНИЯ ИЛИ ЩЕТИ, ПРЕКИ ИЛИ КОСВЕНИ, КОИТО МОГАТ ДА ВЪЗНИКНАТ ВСЛЕДСТВИЕ НА УПОТРЕБАТА ИЛИ ПРИТЕЖАВАНЕТО НА ИНФОРМАЦИЯТА; ИЛИ ЗА КАКВИТО И ДА Е ПРОПУСНАТИ ПЕЧАЛБИ, ПРИХОДИ, ДОГОВОРИ ИЛИ ИКОНОМИИ ИЛИ ЗА ДРУГИ ПРЕКИ, КОСВЕНИ, СЛУЧАЙНИ, СПЕЦИАЛНИ ИЛИ ПОСЛЕДВАЩИ ЩЕТИ, ПРОИЗТИЧАЩИ ОТ ИЗПОЛЗВАНЕТО НА ИНФОРМАЦИЯТА ИЛИ ОТ НЕВЪЗМОЖНОСТТА ДА СЕ ИЗПОЛЗВА ТАЗИ ИНФОРМАЦИЯ, ВСЯКАКВИ ДЕФЕКТИ В ИНФОРМАЦИЯТА ИЛИ ВСЛЕДСТВИЕ НА НАРУШАВАНЕ НА ТЕЗИ УСЛОВИЯ, НЕЗАВИСИМО ДАЛИ ЧРЕЗ ДЕЙСТВИЕ ПО ДОГОВОР ИЛИ ЗАКОНОНАРУШЕНИЕ, ИЛИ ВЪЗ ОСНОВА НА ГАРАНЦИЯ, ДОРИ АКО TELENAV ИЛИ НЕГОВИТЕ ЛИЦЕНЗОДАТЕЛИ СА БИЛИ УВЕДОМЕНИ ЗА ВЪЗМОЖНОСТТА ЗА ВЪЗНИКВАНЕ НА ТАКИВА ЩЕТИ. Някои Щати, територии и държави не позволяват определени изключвания от отговорност или ограничения на щетите, така че до обхвата на горе изложеното те могат да не са приложими за Вас.

Контрол на експорта. Вие няма да извършвате експорт от където и да е, на каквато и да е част от Данните или на всеки директен продукт от тях, освен в съответствие с и с всички лицензи и разрешителни, изисквани съгласно действащото експортно законодателство, правила и регламенти, включително, но не ограничено до, законите, правилата и регламентите, администрирани от Службата за контрол на чуждестранните активи на Търговския департамент на САЩ и Службата по промишленост и безопасност на Търговския департамент на САЩ. До обхвата, в който такива експортни закони, правила или регламенти забраняват на HERE да изпълнява някои от своите задължения за предоставяне или разпространяване на Данни, това неизпълнение ще бъде оправдано и няма да представлява нарушение на настоящото Споразумение.

Цялото споразумение. Тези условия конституират цялото Споразумение между Telenav (и неговите лицензодатели, включително техните лицензодатели и доставчици) и Вас, отнасящо се до неговия предмет, и заместват в тяхната цялост всякакви и всички писмени или устни споразумения, съществуващи по-рано между нас по отношение на подобен предмет.

Приложимо законодателство. Горните условия се уреждат в съответствие със законодателството на щата Илинойс [вмъкнете „Холандия”, където се използват Данните на European HERE] без оглед на (i) неговия конфликт със законовите разпоредби и (ii) Конвенцията на ООН за сключване на договори за международна продажба на стоки, която е изрично изключена. Вие се съгласявате да сте под юрисдикцията на щата Илинойс [вмъкнете „Холандия”, където се използват Данните на European HERE] във връзка с всякакви и всички спорове, искове и действия, произтичащи от или във връзка с Данните, предоставени Ви вследствие на това Споразумение.

Информация за крайния потребител, предоставена от правителствени институции. Ако Данните са придобити от или от името на Правителството на САЩ или всяка друга институция, търсеща или прилагаща права, подобни на тези, каквито обичайно се предявяват от Правителството на САЩ, тези Данни представляват „търговски продукт”, както е дефинирано в 48 C.F.R. („FAR”) 2.101 и са лицензирани в съответствие с тези Условия за крайния потребител, като всяко копие на данни, доставено или предоставено по друг начин, трябва да бъде маркирано и щамповано, както е подходящо с посоченото по-долу: „Указание за ползване” и трябва да бъде третирано в съответствие с такова Указание:

УКАЗАНИЕ ЗА ПОЛЗВАНЕ
ИМЕ НА ИЗПЪЛНИТЕЛЯ (ПРОИЗВОДИТЕЛЯ/ ДОСТАВЧИКА): HERE АДРЕС НА ИЗПЪЛНИТЕЛЯ (ПРОИЗВОДИТЕЛЯ/ДОСТАВЧИКА): c/o Nokia, 425 West Randolph Street, Chicago, Illinois 60606 Тези Данни са търговска позиция, според дефинициите на FAR 2.101 и са предмет на настоящите Условия за крайния потребител, при които тези Данни са предоставени. © 1987 – 2014 HERE – Всички права запазени.

Ако договарящият служител, федерална правителствена агенция или някой федерален служител откаже да използва дадената тук легенда, договарящият служител, федерална правителствена агенция или този федерален служител трябва да уведомят HERE, преди да потърсят допълнителни или алтернативни права в Данните.

I. На територията на САЩ/Канада

A. Данни за САЩ. Условията за крайния потребител за всяко приложение, съдържащо Данни за Съединените щати, следва да съдържат следните уведомления:

„HERE има неексклузивен лиценз от United States Postal Service® да публикува и продава информация ZIP+4®.”

„©United States Postal Service® 20XX. Цените не са установени, контролирани или одобрени от United States Postal Service®. Следните търговски марки и регистрации са собственост на USPS: United States Postal Service, USPS, и ZIP+4.”

B. Данни за Канада. Следните клаузи важат за данните за Канада, които могат да включват или отразяват данни на лицензодатели - трета страна („Данни на Трета страна”), включително Her Majesty the Queen in Right of Canada („Her Majesty”), Canada Post Corporation („Canada Post”) и Department of Natural Resources of Canada („NRCan”):

1. Отказ от права и ограничения: Клиентът се съгласява да използва Данни на трета страна при следните условия:

a. Отказ от отговорност: Данните на трета страна са лицензирани „така както са”. Лицензодателите на такива данни, включително Her Majesty, Canada Post и NRCan, не дават никакво поръчителство, уверение или гаранции по отношение на такива данни, изрични или подразбиращи се, произтичащи от закона или по друг начин, включително, но неограничено до ефективността, пълнотата, точността или пригодността за определена цел.

b. Ограничение на отговорността: Лицензодателите на Данни на трета страна, включително Her Majesty, Canada Post и NRCan, няма да са отговорни (i) по отношение на претенции, искания или действия, независимо от естеството на причината за претенцията, искането или действието, за загуби, нараняване или щети, преки или косвени, които могат да възникнат вследствие на употребата или притежанието на тези Данни; или (ii) за каквито и да е пропуснати печалби или договори или всички други последващи загуби от всякакъв вид, произтичащи от някакви дефекти в Данните.

2. Уведомление за авторски права: Във връзка с всяко копиране на цялото съдържание или на части от данните за територията на Канада, Клиентът ще постави по видим начин следното уведомление за авторско право, поне на едно от следните места: (i) на етикета на медийни носители на копието; (II) на опаковката на копието; или (iii) на други материали, опаковани заедно с копието, примерно Ръководства за потребителя или Лицензионни споразумения за крайния потребител: „Тези Данни включват информация, взета с разрешение на Канадските власти, включително © Her Majesty the Queen in Right of Canada, © Queen's Printer for Ontario, © Canada Post Corporation, GeoBaseO®, © The Department of Natural Resources Canada. Всички права запазени."

3. Условия за крайния потребител: Освен, ако между страните не е договорено нещо друго във връзка с предоставянето на каквато и да е част от Данните за територията на Канада на крайни потребители, което може да бъде разрешено по силата на Споразумението, Клиентът ще осигури на такива крайни потребители, по един разумен и видим начин, условията (указани по-нататък с други условия за крайния потребител, които трябва да бъдат предоставени по силата на Споразумението или по друг начин, от Клиента), които трябва да включват следните клаузи от името на лицензодателите - Трета страна, включително Her Majesty, Canada Post и NRCan:

Данните могат да включват или да отразяват данни на лицензодатели, включително Her Majesty the Queen in Right of Canada („Her Majesty”), Canada Post Corporation („Canada Post”) и Department of Natural Resources of Canada („NRCan”). Тези данни са лицензирани „така както са”. Лицензодателите, включително Her Majesty, Canada Post и NRCan, не дават никакво поръчителство, уверение или гаранции по отношение на тези данни, изрични или подразбиращи се, произтичащи от закона или по друг начин, включително, но не ограничено до, ефективност, пълнота, точност или пригодност за определена цел. Лицензодателите, включително Her Majesty, Canada Post и NRCan, няма да носят отговорност по отношение на всякакви претенции, искания или действия, независимо от естеството на причината за претенцията, искането или действието, за загуби, увреждания или щети, преки или косвени, които могат да възникнат вследствие на използването или притежанието на данните или „Данните”. Лицензодателите, включително Her Majesty, Canada Post и NRCan, няма да носят отговорност по никакъв начин за никакви пропуснати печалби или договори, или други последващи загуби от всякакъв вид, произтичащи от някакъв дефект в данните или Данните.
Крайният потребител ще обезщети и ще спести главоболия на лицензодателите, включително Her Majesty, Canada Post и NRCan, и техните длъжностни лица, служители и агенти от и срещу каквито и да било претенции, искове или действия, независимо от естеството на причината за претенциите, исковете или действията, позоваващи се на загуби, разноски, разходи, щети или наранявания (включително и наранявания, довели до смърт), произтичащи от използването или притежанието на тези данни или Данните.

4. Допълнителни условия: Условията, които се съдържат в този Раздел, са добавени към всички права и задължения на страните по Споразумението. До степента, в която някоя от клаузите на този Раздел не съответства или противоречи на други клаузи на Споразумението, клаузите в този раздел имат предимство.

II. Мексико. Следните клаузи се прилагат за данните за Мексико, които включват определени данни от Instituto Nacional de Estadística y Geografía („INEGI”):

А. Всяко и всички копия на Данните и/или опаковките, съдържащи Данни за Мексико, ще съдържат следното уведомление: „Fuente: INEGI (Instituto Nacional de Estadística y Geografía)”.

III. На територията на Латинска Америка

А. Уведомления за трета страна. Всяко и всички копия на Данни и/или опаковки, свързани с тях, включват съответните Уведомления за трета страна, посочени по-долу и използвани, както е описано по-долу, в съответствие с територията (или част от нея), включена в това копие:

Територия	Уведомление
Еквадор	„INSTITUTO GEOGRAFICO MILITAR DEL ECUADOR AUTORIZACION N° IGM-2011- 01- PCO-01 DEL 25 DE ENERO DE 2011” „Източник: © IGN 2009 – BD TOPO ®”
Гуаделупе, Френска Гвиана и Мартиника Мексико	„Fuente: INEGI (Instituto Nacional de Estadística y Geografía)”

IV. За територията на Близкия Изток

А. Уведомления за трета страна. Всяко и всички копия на Данните и/или опаковки, свързани с тях, включват съответните Уведомления за трета страна, посочени по-долу и използвани, както е описано по-долу, в съответствие с територията (или част от нея), включена в това копие:

Страна	Уведомление
Йордания	„© Royal Jordanian Geographic Centre”. Изискването за горното уведомление за данни за Йордания е неразделна част от това Споразумение. Ако Клиентът или някой от неговите оторизирани подлицензанти (ако има такива) не успее да изпълни това изискване, HERE има правото да прекрати лиценза на Клиента по отношение на данните за Йордания.

В. Данни за Йордания. Клиентът и неговите оторизирани подлицензанти (ако има такива) са ограничени да лицензират и/или да разпространяват по друг начин базата данни на HERE за страната Йордания („Jordan Data”) за използване в корпоративни приложения до (i) лица, които не са граждани на Йордания, за използване на данните за Йордания единствено в Йордания или до (ii) установени в Йордания клиенти. В допълнение Клиентът, неговите оторизирани подлицензанти (ако има такива) и крайните потребители са ограничени да използват данните за Йордания в корпоративни приложения, ако (i) това са лица, които не са граждани на Йордания, да използва данните за Йордания единствено в Йордания и (ii) ако това са установени в Йордания клиенти. За целите на горното, „Корпоративни приложения” ще означава приложения за геомаркетинг, приложения на GIS, мобилни приложения за бизнес мениджмънт на активи, приложения за CALL-центрове, телематични приложения, интернет приложения за обществени организации или за предоставяне на услуги по геокодиране.

V. На територията на Европа

A. Използване на определени Правилници за движение по пътищата в Европа

1.Общи ограничения, приложими за Правилниците за движение по пътищата. Купувачът признава и се съгласява, че в някои страни на територията на Европа, Клиентът ще трябва да получи права директно от трета страна - доставчици на RDS-TMC (Правилник за движение по пътищата), за да получи и да използва Правилника за движение по пътищата в Данните и да предостави на крайните потребители транзакции, които по някакъв начин са извлечени от или са базирани на такива Правилници за движение по пътищата. За тези държави, HERE ще предостави на Клиента, Данните, включващи Правилници за движение по пътищата само след като получи сертификат от Клиента за получени такива права.

2. Показване на Легенди за Правата на трета страна за Белгия. За всяка такава транзакция, която използва Правилници за движение по пътищата за Белгия, Клиентът ще осигури на Крайния потребител следното уведомление: „Правилниците за движение по пътищата за Белгия са предоставени от Ministerie van de Vlaamse Gemeenschap и от Ministèrie de l'Equipement et des Transports."

B. Хартиени карти. Във връзка с всякакви лицензи, дадени на Клиента и свързани с изготвянето, продажбата или разпространението на хартиени карти (т.е. карти, фиксирани върху хартия или среда, подобна на хартия): (a) подобен лиценз по отношение на Данните за територията на Великобритания се основава на сключването и спазването от страна на Клиента на отделно писмено споразумение с Ordnance Survey („OS") за създаване и продажба на хартиени карти, за което Клиентът заплаща на OS всякакъв вид и всички приложими авторски и лицензионни възнаграждения за хартиени карти и Клиентът спазва изискванията на OS по отношение на авторските права;
(b) подобен лиценз за продажба или за разпространение по друг начин срещу заплащане по отношение на данните за територията на Република Чехия се основава на предварително получено от Клиента писмено съгласие от Kartografie a.s.; (c) такъв лиценз за продажба или разпространение по отношение на данните за територията на Швейцария се основава на получаване от страна на Клиента на разрешително от Bundesamt für Landestopografie of Switzerland; (d) Клиентът е ограничен да използва данните за територията на Франция за създаване на хартиени карти с мащаб между 1:5,000 и 1:250,000; и (e) Клиентът няма право да използва никакви данни за създаване, продажба или разпространение на хартиени карти, които са еднакви или подобни по същество, по отношение на съдържанието на данните и специфичната употреба на цвят, символи и мащаб, за хартиени карти, публикувани от европейските национални картографски агенции, включително, но неограничено до, Landervermessungämter - Германия, Topografische Dienst - Холандия, Nationaal Geografisch Instituut - Белгия, Bundesamt für Landestopografie - Швейцария, Bundesamt für Eich- und Vermessungswesen - Австрия и National Land Survey - Швеция.

C. Прилагане на правото на OS. Без ограничаване до Раздел IV (B) по-горе, по отношение на данните за територията на Великобритания, Клиентът признава и приема, че Ordnance Survey ("OS") може да предприеме директни действия срещу Клиента, за да наложи спазването на уведомлението на OS за авторски права (вижте раздел IV (D) по-долу) и изискванията за хартиени карти (вижте Раздел IV (B) по-горе), съдържащи се в това Споразумение.

D. Уведомления за трета страна. Всяко и всички копия на данни и/или опаковки, свързани с тях, включват съответните уведомления за трета страна, посочени по-долу и използвани, както е описано по-долу, в съответствие с територията (или част от нея), включена в това копие:

Държава(и)	Уведомление
Австрия	„© Bundesamt für Eich- und Vermessungswesen”
Харватия, Кипър, Естония, Латвия, Литва, Молдова, Полша, Словения и/или Украйна	„© EuroGeographics”
Франция	„Източник: © IGN 2009 – BD TOPO ®”
Германия	„Основните данни са получени с разрешението на компетентните власти”
Велико-британия	„Съдържа Ordnance Survey data © Crown copyright и Права върху базата данни 2010. Съдържа Royal Mail data © Royal Mail copyright и Права върху базата данни 2010”
Гърция	„Copyright Geomatics Ltd.”
Унгария	„Copyright © 2003; Top Map Ltd.”
Италия	„La Banca Dati Italiana è stata prodotta usando quale riferimento anche cartografia numerica ed al tratto prodotta e fornita dalla Regione Toscana.”
Норвегия	„Copyright © 2000; Norwegian Mapping Authority”
Португалия	"Източник: IgeoE – Португалия”
Испания	„Información geográfica propiedad del CNIG”
Швеция	„На базата на електронни данни © National Land Survey Швеция.”
Швейцария	„Топографски основи: © Bundesamt für Landestopographie”

E. Разпространение в съответната държава. Клиентът признава, че HERE не е получила одобрение за разпространение на картови данни за следните страни, в съответните държави: Албания, Беларус, Киргистан, Молдова и Узбекистан. HERE може да актуализира този списък от време на време. Лицензионните права, предоставени на Клиента с настоящото TL споразумение по отношение на данните за тези страни изискват от Клиента да спазва всички приложими закони и регламенти, включително, но не ограничено до, всички необходими лицензи или разрешения за разпространение на Приложението, включващо такива данни в съответните страни.

VI. На територията на Австралия

A. Уведомления за трета страна. Всяко и всички копия на данните и/или опаковки, свързани с тях, включват съответните уведомления на трета страна, посочени по-долу и използвани, както е описано по-долу, в съответствие с територията (или част от нея), включени в това копие:

Авторско право. Въз основа на данните,
предоставени по лиценз от PSMA Australia Limited (www.psma.com.au).

Продуктът съдържа данни, които са на © 20XX Telstra Corporation Limited, GM Holden Limited, Intelematics Australia Pty Ltd и Continental Pty Ltd.

В. Уведомления за трета страна - Австралия. В допълнение към изброеното по-горе, Условията за крайния потребител за всяко приложение, съдържащо RDS TMC Правилници за движение по пътищата за Австралия трябва да съдържа следната бележка:
„Продуктът съдържа кодове за местоположение на трафика, които са на © 20XX Telstra Corporation Limited и на
неговите лицензодатели.”

VII. На територията на Китай

Само за лично ползване

Вие се съгласявате да използвате тези Данни заедно с [впишете наименованието на Приложението за Клиента] само за лични, нетърговски цели, за които имате лиценз, а не за бюра за справки и услуги, споделяне на времето или други подобни цели. Съответно, но при спазване на ограниченията, изложени в следващите параграфи, можете да копирате тези Данни само доколкото Ви е необходимо за лична употреба, а именно:
(i) за да ги прегледате и (ii) за да ги съхраните, при условие, че не отстранявате появяващите се бележки за авторско право и не променяте Данните по никакъв начин. Вие се съгласявате да не възпроизвеждате, копирате, модифицирате, декомпилирате, деасамблирате или да извършвате обратен инженеринг на каквато и да е част от тези Данни, и не можете да ги прехвърляте или да ги разпространявате под каквато и да е форма, с каквато и да е цел, освен доколкото е разрешено от императивните норми на законодателството.

Ограничения

Освен в случаите, където имате изрично разрешение за това от NAV2 и без ограничения до предходния параграф, вие не можете да използвате тези Данни (a) с каквито и да е продукти, системи или приложения, инсталирани или свързани по друг начин или в комуникация с превозни средства, които осигуряват автомобилна навигация, позициониране, следене, насочване в реално време по маршрут и мениджмънт на автопарк или други подобни приложения; или (b) със или при комуникация с устройства за позициониране или мобилни или безжично свързани електронни или компютърни устройства, включително без ограничаване до мобилни телефони, джобни и ръчно държими компютри, пейджъри и персонални цифрови помощници или PDA устройства. Вие се съгласявате да спрете да използвате тези Данни, ако не спазвате тези условия.

Ограничена гаранция

NAV2 гарантира, че: (a) Данните ще се използват основно в съответствие с приложените писмени материали за срок от деветдесет (90) дни от датата на получаването им, и (в) всички услуги за поддръжка, предоставени от NAV2, трябва да бъдат по същество както е описано в приложимите писмени материали, предоставени Ви от NAV2, при което инженерите по поддръжката на NAV2 ще направят разумни търговски усилия за решаване на всички възникнали проблеми.

rigCustomer - Правни средства за защита

Цялата отговорност на NAV2 и неговите доставчици и Вашите изключителни правни средства за защита ще бъдат лично решение на NAV2 чрез: (a) връщане на платената цена, ако има такава или (b) чрез поправка или замяна на Данните, които не отговарят на Ограничената гаранция на NAV2 и които са върнати на NAV2 с копие от Вашата касова бележка. Тази Ограничена гаранция ще се счита за невалидна, ако грешките в Данните се дължат на инцидент, нарушение или неправилно приложение. Всички заместващи Данни ще бъде гарантирана за остатъка от първоначалния гаранционен период или за тридесет (30) дни, който от периодите е по-дълъг. Нито тези средства за правна защита, нито каквито и да било услуги за поддръжка на продукти, предлагани от NAV2, са достъпни без документ за покупка от оторизиран международен източник.

Без други гаранции:
С ИЗКЛЮЧЕНИЕ НА ОГРАНИЧЕНАТА ГАРАНЦИЯ, КАКТО Е ПРЕДСТАВЕНА ПО-ГОРЕ, И ДО СТЕПЕНТА, РАЗРЕШЕНА ОТ ПРИЛОЖНОТО ЗАКОНОДАТЕЛСТВО, NAV2 И НЕГОВИТЕ ЛИЦЕНЗОДАТЕЛИ (ВКЛЮЧИТЕЛНО ТЕХНИТЕ ЛИЦЕНЗОДАТЕЛИ И ДОСТАВЧИЦИ) НЕ ПОЕМАТ НИКАКВИ ГАРАНЦИИ, ИЗРИЧНИ ИЛИ ПОДРАЗБИРАЩИ СЕ, ЗА КАЧЕСТВОТО, РАБОТАТА, КОМЕРСИАЛНОСТТА, ПРИГОДНОСТТА ЗА ОПРЕДЕЛЕНА ЦЕЛ, СОБСТВЕНОСТТА ИЛИ ЛИПСАТА НА НАРУШЕНИЯ. Някои изключения от гаранцията могат да не са разрешени съгласно действащия закон, така че до степента на горното изключение те могат да не са приложими за Вас.

Ограничена отговорност:
ДО СТЕПЕНТА, ДОПУСТИМА ОТ ДЕЙСТВАЩОТО ЗАКОНОДАТЕЛСТВО, NAV2 И НЕГОВИТЕ ЛИЦЕНЗОДАТЕЛИ (ВКЛЮЧИТЕЛНО ТЕХНИТЕ ЛИЦЕНЗОДАТЕЛИ И ДОСТАВЧИЦИ) НЕ НОСЯТ ОТГОВОРНОСТ КЪМ ВАС ПО ОТНОШЕНИЕ НА: ПРЕТЕНЦИИ, ИСКАНИЯ ИЛИ ДЕЙСТВИЯ, НЕЗАВИСИМО ОТ ЕСТЕСТВОТО НА ПРИЧИНАТА ЗА ПРЕТЕНЦИЯТА, ИСКАНЕТО ИЛИ ДЕЙСТВИЕТО,
НА КОИТО СЕ ПРИПИСВАТ ЗАГУБА, УВРЕЖДАНИЯ ИЛИ ЩЕТИ, ПРЕКИ ИЛИ КОСВЕНИ, КОИТО МОГАТ ДА ВЪЗНИКНАТ ВСЛЕДСТВИЕ НА ИЗПОЛЗВАНЕТО ИЛИ ПРИТЕЖАВАНЕТО НА ИНФОРМАЦИЯТА; ИЛИ ЗА КАКВИТО И ДА Е ПРОПУСНАТИ ПЕЧАЛБИ, ПРИХОДИ, ДОГОВОРИ ИЛИ ИКОНОМИИ ИЛИ КАКВИТО И ДА Е ДРУГИ ПРЕКИ, КОСВЕНИ, СЛУЧАЙНИ, СПЕЦИАЛНИ ИЛИ ПОСЛЕДВАЩИ ЩЕТИ, ПРОИЗТИЧАЩИ ОТ ИЗПОЛЗВАНЕТО ИЛИ НЕВЪЗМОЖНОСТТА ДА СЕ ИЗПОЛЗВА ТАЗИ ИНФОРМАЦИЯ, ВСИЧКИ ДЕФЕКТИ В ИНФОРМАЦИЯТА ИЛИ НАРУШАВАНЕТО НА ТЕЗИ УСЛОВИЯ, НЕЗАВИСИМО ДАЛИ ЧРЕЗ ДЕЙСТВИЕ ПО ДОГОВОР ИЛИ ЗАКОНОНАРУШЕНИЕ ИЛИ ВЪЗ ОСНОВА НА ГАРАНЦИЯ, ДОРИ АКО NAV2 ИЛИ НЕГОВИТЕ ЛИЦЕНЗОДАТЕЛИ СА БИЛИ УВЕДОМЕНИ ЗА ВЪЗМОЖНОСТТА ЗА ТАКИВА ЩЕТИ. ПРИ НИКАКВИ ОБСТОЯТЕЛСТВА ОТГОВОРНОСТТА НА NAV2 ИЛИ НЕГОВИТЕ ДОСТАВЧИЦИ НЯМА ДА ПРЕВИШАВА ТУК ПЛАТЕНАТА ЦЕНА. Някои изключения от отговорността могат да не са разрешени съгласно приложимото законодателство, така че до степента на горното изключение те могат да не са приложими за Вас.

Контрол на експорта

Вие приемате да не осъществявате експорт на Данните, които са Ви предоставени, или на всеки директен от тях продукт, освен в съответствие със и заедно с всички лицензи и разрешителни, изисквани съгласно приложимите експортно законодателство, правилници и регламенти.

Защита на IP
Данните са собственост на NAV2 или на неговите доставчици и са защитени с действащите закони за авторски права и с други закони за интелектуална собственост и договори. Данните са предоставени единствено на базата на лиценз за ползване, а не за продажба.

Цялото споразумение
Тези условия конституират цялото Споразумение между NAV2 (и неговите лицензодатели, включително техните лицензодатели и доставчици) и Вас, отнасящо се до предмета на договора, и заместват в неговата цялост всяко и всички писмени или устни споразумения, съществуващи преди това между нас по отношение на такъв предмет на договора.

Приложимо право
Горните условия се уреждат в съответствие със законите на Народна република Китай, без оглед на (i) техните противоречия със законовите разпоредби или (ii) Конвенцията на ООН за Договори за международна продажба на стоки, които са изрично изключени. Всеки спор, възникнал от или във връзка с Данните, предоставени Ви по настоящото Споразумение, ще бъде представен за разрешаване на Международната икономическа и търговска арбитражна комисия в Шанхай (International Economic and Trade Arbitration Commission).

Авторско право на Gracenote®
Данни на CD и свързани с музика, от Gracenote, Inc., copyright©

2000-2007 Gracenote. Софтуер на Gracenote, авторско право © 2000-2007 Gracenote. Този продукт и услуга могат да използват един или повече от следните патенти на САЩ 5, 987, 525; 6,061,680; 6,154,773; 6,161,132; 6,230,192; 6,230,207; 6,240,459; 6,330,593 и други патенти - издадени или предстоящи. Някои услуги, предоставени по лиценз от Open Globe, Inc. за патент на САЩ: 6,304,523.

Gracenote и CDDB са регистрирани търговски марки на Gracenote. Логото и логотипът на Gracenote и логото "Powered by Gracenote™" („Осъществено от Gracenote") са търговски марки на Gracenote.

Лицензионно споразумение за крайния потребител (EULA) на Gracenote®

Това устройство съдържа софтуер от Gracenote, Inc., адрес: 2000 Powell Street Emeryville, California 94608 ("Gracenote").

Софтуерът от Gracenote ("Gracenote Software") дава възможност това устройство да прави идентификация на дискове и/или музикални файлове и да получава информация, свързана с музиката, включително име, изпълнители, записи и информация към заглавия ("Gracenote Data") от онлайн сървъри ("Gracenote Servers") и да изпълнява други функции. Можете да използвате Данните на Gracenote, само с помощта на функциите, предназначени за крайния потребител на това устройство. Това устройство може да съдържа съдържание, принадлежащо на доставчици на Gracenote. Ако е така, всички ограничения, посочени тук по отношение на Данните на Gracenote, трябва да се прилагат и за такова съдържание, а доставчиците на това съдържание ще имат права върху всички доходи и защити, указани тук, които са на разположение на Gracenote.
Вие се съгласявате да използвате съдържанието от Gracenote („Gracenote Content"), Данните на Gracenote, софтуера на Gracenote и сървърите на Gracenote само за Ваша лична некомерсиална цел. Вие се съгласявате да не възлагате, копирате, прехвърляте или предавате съдържанието на Gracenote, софтуера на Gracenote или каквито и да било Данни на Gracenote (с изключение на данните, свързани в таг с музикален файл) на която и да е трета страна. ВИЕ СЕ СЪГЛАСЯВАТЕ ДА НЕ ИЗПОЛЗВАТЕ ИЛИ ДА НЕ ИЗВЛИЧАТЕ ПОЛЗА ОТ СЪДЪРЖАНИЕТО НА GRACENOTE, ДАННИТЕ НА GRACENOTE, СОФТУЕРА НА GRACENOTE ИЛИ СЪРВЪРИТЕ НА GRACENOTE, ОСВЕН АКО ТОВА НЕ Е ИЗРИЧНО ПОЗВОЛЕНО В ТОВА СПОРАЗУМЕНИЕ.
Вие се съгласявате, че ще бъдат прекратени Вашите неизключителни права за използване на съдържанието на Gracenote, данните на Gracenote, софтуера на Gracenote и сървърите на Gracenote, ако нарушите тези ограничения. Ако Вашите лицензи бъдат прекъснати, Вие се съгласявате да преустановите всякакво ползване на съдържанието на Gracenote, Данните на Gracenote, софтуера на Gracenote и сървърите на Gracenote.

Gracenote, респективно, си запазва всички права върху Данните на Gracenote, софтуера на Gracenote, сървърите на Gracenote и съдържанието на Gracenote, включително всички права на собственост. При никакви обстоятелства Gracenote няма да носи отговорност за каквото и да е плащане на Вас, за всяка информация, която предоставяте, включително информация за материали или музикални файлове, защитени с авторски права. Вие се съгласявате, че Gracenote може да налага своите права, колективно или поотделно, по това Споразумение срещу Вас, директно от собственото има на всяка компания. Gracenote използва уникален идентификатор за проследяване на запитвания към базата данни за статистически цели. Целта на случайното включване на цифров идентифатор е да даде възможност на Gracenote да брои запитванията, без да знае нищо за това кой сте Вие. За повече информация за политиката за конфиденциалност на Gracenote вижте уеб страницата www.gracenote.com.
СОФТУЕРЪТ НА GRACENOTE, ВСЕКИ ЕЛЕМЕНТ ОТ ДАННИТЕ НА GRACENOTE И СЪДЪРЖАНИЕТО НА GRACENOTE СА ЛИЦЕНЗИРАНИ ЗА ВАС ВЪВ ВИДА "КАКТО СА". GRACENOTE НЕ ПРАВИ НИКАКВИ ПРЕЗЕНТАЦИИ ИЛИ НЕ ДАВА НИКАКВИ ГАРАНЦИИ, ИЗРИЧНИ ИЛИ ПОДРАЗБИРАЩИ СЕ, ВЪВ ВРЪЗКА С ТОЧНОСТТА НА КАКВИТО И ДА Е ДАННИ НА GRACENOTE ОТ

СЪРВЪРИ НА GRACENOTE ИЛИ ОТ СЪДЪРЖАНИЕ НА GRACENOTE. GRACENOTE, КОЛЕКТИВНО И ПООТДЕЛНО, СИ ЗАПАЗВА ПРАВОТО ДА ИЗТРИВА ДАННИ И/ИЛИ СЪДЪРЖАНИЕ ОТ СЪОТВЕТНИТЕ СЪРВЪРИ НА КОМПАНИЯТА ИЛИ, В СЛУЧАЙ ЧЕ GRACENOTE ПРОМЕНИ КАТЕГОРИЯТА НА ДАННИТЕ, ПО КАКВАТО И ДА Е ПРИЧИНА, КОЯТО GRACENOTE СМЕТНЕ ЗА ДОСТАТЪЧНА. НЕ СЕ ДАВА ГАРАНЦИЯ, ЧЕ КАКТО СЪДЪРЖАНИЕТО НА GRACENOTE, ТАКА И СОФТУРЪТ НА GRACENOTE ИЛИ СЪРВЪРИТЕ НА GRACENOTE СА БЕЗГРЕШКИ ИЛИ ЧЕ ФУНКЦИОНИРАНЕТО НА СОФТУЕРА НА GRACENOTE ИЛИ СЪРВЪРИТЕ НА GRACENOTE НЯМА ДА БЪДЕ ПРЕКЪСВАНО. GRACENOTE НЯМА ЗАДЪЛЖЕНИЯ ДА ВИ ПРЕДОСТАВИ КАКВИТО И ДА Е ПОДОБРЕНИ ИЛИ ДОПЪЛНИТЕЛНИ ТИПОВЕ ДАННИ, КОИТО GRACENOTE МОЖЕ ДА РЕШИ ДА ПРЕДОСТАВЯ В БЪДЕЩЕ И Е СВОБОДНА ДА ПРЕУСТАНОВИ СВОИТЕ ОН-ЛАЙН УСЛУГИ ПО ВСЯКО ВРЕМЕ. GRACENOTE ОТХВЪРЛЯ ВСИЧКИ ГАРАНЦИИ, ИЗРИЧНИ ИЛИ ПОДРАЗБИРАЩИ СЕ, ВКЛЮЧИТЕЛНО, НО НЕОГРАНИЧЕНИ ДО, ПОДРАЗБИРАЩИ СЕ ГАРАНЦИИ ЗА КОМЕРСИАЛНОСТ, ПРИГОДНОСТ ЗА ОПРЕДЕЛЕНА ЦЕЛ, ПРАВО НА СОБСТВЕНОСТ И ЛИПСА НА НАРУШЕНИЕ. НИТО ПЪК GRACENOTE ГАРАНТИРА РЕЗУЛТАТИТЕ, КОИТО ЩЕ ПОЛУЧИТЕ ОТ ТОВА, ЧЕ ИЗПОЛЗВАТЕ СОФТУЕРА НА GRACENOTE ИЛИ НЯКОЙ СЪРВЪР НА GRACENOTE. ПРИ НИКАКВИ ОБСТОЯТЕЛСТВА GRACENOTE НЯМА ДА НОСИ ОТГОВОРНОСТ ЗА КАКВИТО И ДА Е ПОСЛЕДВАЩИ ИЛИ ИНЦИДЕНТНИ ЩЕТИ ИЛИ ЗА ВСЯКАКВИ ПРОПУСНАТИ ПОЛЗИ ИЛИ ЗА ЗАГУБА НА ПРИХОДИ, НЕЗАВИСИМО ОТ ПРИЧИНАТА.

© Gracenote 2007.

Информация за радио честотите

FCC ID: ACJ-SYNCG3-L
IC: 216B-SYNCG3-L

Това устройство отговаря на Част 15 на Правилата на FCC и на RSS-210 на Industry Canada (Промишленост на Канада). Работата му е предмет на следните две условия:

(1) Това устройство да не причинява вредна интерференция и
(2) Това устройство трябва да приема всякакви смущения, включително смущенията, които могат да предизвикат нежелана работа.

Бележка: *Изменения или модификации, които не са изрично одобрени от органа, отговорен за съответствието, биха могли да направят невалидно правото на потребителя да използва това оборудване. Терминът "IC" пред сертификационния номер на радиото означава само, че са изпълнени техническите спецификации на „Industry Canada".*

Антената, използвана за този предавател, не трябва да се намира в близост до или да работи заедно с каквато и да е друга антена или трансмитер.

На територията на Тайван

Бележка: *В съответствие с двигателите с радиоактивно излъчване с малка мощност*:
Член 12: За одобрени и сертифицирани модели на двигатели с радиоактивно излъчване с малка мощност, компаниите, фирмите или потребителите не трябва да променят честотата, да увеличават мощността или да променят характеристиките и функциите на първоначалната конструкция, без да е получено разрешение за това.

Член 14: Използването на двигателите с радиоактивно излъчване с малка мощност не трябва да се отразява на безопасността на самолетните полети и да смущава легалните телекомуникации. Ако бъде установена интерференция, незабавно спрете да използвате устройството и възстановете работата му само след като се уверите, че повече няма никаква интерференция. За легалната комуникация и безжичната комуникация на telco, двигателите с радиоактивно излъчване с малка мощност трябва да са в състояние да понасят законовите граници на интерференцията от телекомуникационните, промишлените, научните и радиовълновите устройства.

SUNA TRAFFIC CHANNEL (КАНАЛ ЗА ТРАФИК SUNA) – УСЛОВИЯ

Като активирате, използвате и/или имате достъп до SUNA Traffic Channel, SUNA Predictive или друго съдържание или материал, осигурени от Intelematics (заедно, **Продукти и/или услуги SUNA**), Вие трябва да приемете определени условия. Следва кратко обобщение на условията, които се прилагат за Вас. За да видите всички условия, релевантни на използваните от Вас Продукти и/или услуги SUNA, моля направете справка в:

Уебсайт
www.sunatraffic.com.au/termsandconditions/

1. Приемане

Приемайки Продуктите и/или услуги SUNA, счита се, че сте приели и сте съгласни да се обвържете с условията, подробно описани в:

Уебсайт
www.sunatraffic.com.au/termsandconditions/

2. Интелектуална собственост

Продуктите и/или услугите SUNA са за Ваше лично ползване. Вие не можете да записвате или препредавате съдържанието, нито да използвате съдържанието във връзка с всякаква друга информация за трафика или услуга за насочване по маршрута или устройство, което не е одобрено от Intelematics. Вие не получавате право на собственост върху всички права на интелектуална собственост (включително авторско право) в данните, които се използват за осигуряване на Продуктите и/или услугите SUNA.

3. Подходящо използване

Продуктите и/или услугите SUNA са предвидени като помощ за управление на лично превозно средство и за планиране на пътуването, а не осигуряват изчерпателна или точна информация за всички случаи. В някои случаи може да усетите допълнително забавяне, като резултат от използването на Продуктите и/или услугите SUNA. Вие приемате, че продуктът не е предназначен или не е подходящ за използване в приложения, където времето на пристигане, или посоките на шофиране могат да се отразят на безопасността на хората или на самите Вас.

4. Използване на Продуктите и услугите SUNA докато шофирате

Вие и другите оторизирани шофьори на превозни средства, в които са налични или са инсталирани и са активни Продуктите и/или услугите SUNA, сте отговорни през цялото време за спазване на всички релевантни закони и кодекси за безопасно шофиране. В частност, Вие се съгласявате активно да използвате Продуктите и/или услугите SUNA, само когато превозното средство е напълно спряло и е безопасно да направите това.

5. Непрекъсваемост на услугата и приемане на SUNA Traffic Channel

Ние ще положим необходимите усилия да предоставяме SUNA Traffic Channel (Канала за трафик SUNA) 24 часа в денонощието, 365 дена в годината. SUNA Traffic Channel може временно да не бъде достъпен по технически причини или заради планирана поддръжка. Ние ще се опитаме да извършваме поддръжката, когато натоварването на пътния трафик е малко. Запазваме си правото да изтеглим Продуктите и/или услугите SUNA по всяко време.

Също така, ние не можем да гарантираме непрекъснато приемане на сигнала RDS-TMC на SUNA Traffic Channel на всяка конкретно място.

6. Ограничаване на отговорността

Нито Intelematics (нито нейните доставчици или производителят на Вашето устройство („**Доставчиците**")) ще бъдат отговорни спрямо Вас или спрямо трета страна за каквито и да е повреди, които са преки, косвени, случайни, последващи или възникващи по друга причина от използването на или невъзможността да се използват Продуктите и/или услугите SUNA,

даже ако Intelematics или Доставчика са били уведомени за възможността от такива повреди. Също така, Вие приемате, че нито Intelematics, нито който и да е Доставчик гарантират, нито могат да дадат гаранции, свързани с достъпността, точността и пълнотата на Продуктите и/или услугите SUNA и до обхвата, до който е разумно да се направи това; и двете страни – Intelematics и всеки доставчик – изключват всякакви гаранции, които иначе могат да бъдат приложени от всяко щатско и федерално законодателство във връзка с Продуктите и/или услугите SUNA.

7. Моля, обърнете внимание

При подготовката на това Ръководство се полагат големи усилия. Постоянното развитие на продукта може да означава, че част от информацията в Ръководството не е напълно актуализирана. Информацията в този документ подлежи на промяна без предизвестие.

ПРЕДУПРЕЖДЕНИЕ

Ако шофирате, без да сте концентрирани, това може да доведе до загуба на контрол над превозното средство, катастрофа и нараняване. Строго Ви препоръчваме да бъдете изключително внимателни, когато ползвате устройство, отклоняващо вниманието Ви от пътя. Ваша основна отговорност е безопасното управление на Вашето превозно средство. Препоръчваме Ви, докато шофирате, да не ползвате никакви ръчно-държими устройства и ако е възможно, ползвайте системи с гласово разпознаване. Уверете се, че познавате всички действащи местни закони, които могат да засягат използването на електронни устройства по време на шофирането.

Индекс

A	
A/C	
Вижте: Контрол на климата	78
Относно това Ръководство	7
ABS (Антиблокираща спирачна система)	
Вижте: Спирачки	127
Съвети за шофиране с антиблокиращи спирачки (ABS)	
Вижте: Съвети за шофиране с антиблокиращи спирачки	127
Аксесоари	
Вижте: Препоръка за заменяеми части	10
ACC (Адаптивен круиз контрол)	
Вижте: Използване на адаптивния круиз контрол	140
Регулиране на волана	44
Кондициониране на въздуха	
Вижте: Контрол на климата	78
Вентилационни дюзи	78
Аларма	
Вижте: Аларма против кражби	38
Задвижване на всички колела	126
Аларма против кражби	38
Алармена система	38
Активиране на алармата	39
Деактивиране на алармата	40
Настройки за ниво на охраната	39
Задействане на алармата	39
Приложения	412
Apps (Приложения)	386
Пепелник	99
Накратко	12
Звукови предупреждения и индикатори	66
Вторично предупреждение за въздушна възглавница	66
Недобре затворена врата	66
Отворена аварийна врата	66
Включен двигател	66
Включено екстериорно осветление	66
Предупреждение за превишена скорост	67
Включена спирачка за паркиране	67
Напомняне за предпазен колан	67
Аудио управление	44
Тип 1	45
Тип 2	45
Жак за аудио вход	301
Аудио система	275
Обща информация	275

Индекс

Издирване и отстраняване на неизправности в аудиосистемата	302
Аудио уредба – превозни средства с: AM/FM/CD	288
Алтернативни честоти	292
Bluetooth аудио стрийминг	296
Декларация за съответствие	296
iPod	296
Осъществяване и получаване на обаждания	295
Предаване на новини	292
Телефон	293
Опции на телефона	294
Бутон Radio (Радио)	290
Режим Regianal (Регионален)	292
Бутон SET (Настройка)	290
Бутони за предварително запаметени настройки на станции	291
Управление на настройката на станция	291
Управление на информацията за трафика	291
USB	295
Аудио уредба – превозни средства със: SYNC/AM/FM/CD	276
Алтернативни честоти	281
Автоматично управление на силата на звука	280
Управление на автоматичното запаметяване	279
Предаване на новини	280
Бутон Radio (Радио)	279
Режим Regianal (Регионален)	281
Бутон Sound (Звук)	278
Бутони за предварително запаметени настройки на станции	279
Управление на настройката на станция	279
Управление на информацията за трафика	279
Аудио уредба – превозни средства със: SYNC/Навигационна система	281
Алтернативни честоти	286
Автоматично управление на силата на звука	285
Управление на автоматичното запаметяване	284
Цифрова обработка на сигнала	285
Предаване на новини	286
Бутон Radio (Радио)	284
Режим Regianal (Регионален)	286
Бутон Sound (Звук)	284
Бутони за предварително запаметени настройки на станции	284
Управление на настройката на станция	284
Управление на информацията за трафика	285
Аудио уредба – превозни средства със: SYNC3	287
Работа на аудио уредбата	288
Автоматични светлини	51

Индекс

Автоматично управление на дългите светлини	52
Активиране на системата	53
Ръчно преодоляване на системата	54
Автоматична скоростна кутия	122
Адаптивно обучение на автоматичната скоростна кутия	125
Блокиране на превключването на предавките	124
Ако Вашето превозно средство заседне в кал или сняг	125
Автоматична скоростна кутия SelectShift™	123
Запознаване с позициите на Вашата автоматична трансмисия	122
Автоматичен-Старт-Стоп – 2.0L Дизел	103
Ограничения за използване	103
Изключване и включване на системата	104
Използване на Автоматичен-Старт-Стоп с автоматична скоростна кутия	103
Използване на Автоматичен-Старт-Стоп с ръчна скоростна кутия	103
Автоматичен-Старт-Стоп – 2.2L Дизел	104
ECO система	105
Ограничения за използване	105
Изключване и включване на системата	105
Използване на Автоматичен-Старт-Стоп	104
Автоматични чистачки	47
Настройки за автоматични чистачки	48
Допълнителен отоплител	82
Отоплител за паркиране	83
Принципи на работа	83
Описание на системата	82
Точки за допълнително електрозахранване	95
Точка за електрозахранване 230 Volt AC	95
Местоположения	95
AWD	
Вижте: Задвижване на всички колела	126
В	
Батерия	
Вижте: Смяна на акумулаторна батерия 12V	219
Достъп до товарната платформа	161
Достъп до товарната платформа	162
Отваряне на страничния панел	161
Комплект окачени аеродинамични елементи	233
Заключване на предния капак	
Вижте: Отваряне и затваряне на предния капак	204
Държач на бутилки	99

Индекс

Проверка на течността за спирачката и съединителя	216
Спирачки	127
Обща информация	127
Пробна експлоатация	166
Спирачки и съединител	166
Двигател	166
Гуми	166
Таблица със спецификации на крушките	229
C	
Капацитети и спецификации – 2.0L Дизел	266
Капацитети	267
Спецификации	269
Кондициониране на въздуха на превозното средство	266
Капацитети и спецификации – 2.2L Дизел	270
Капацитети	271
Спецификации	272
Кондициониране на въздуха на превозното средство	270
Капацитети и спецификации	256
Автомивка	
Вижте: Почистване на превозното средство отвън	231
Смяна на крушка	223
Лампа за спирачни светлини, монтирана високо в центъра	226
Предни фарове за мъгла	225
Преден фар	224
Интериорна лампа	227
Плафон за регистрационната табела	227
Лампи за четене	228
Задни фарове	226
Страничен повторител	225
Лампа на сенника с огледало	228
Смяна на предпазител	201
Предпазители	201
Смяна на ходово колело	243
Предни точки за повдигане с крик	245
Монтиране на ходово колело	248
Секретни нестандартни гайки	243
Задни точки за повдигане с крик	246
Сваляне на ходово колело	247
Прибиране на колелото и крика на превозното средство	249
Крик на превозното средство	244
Превозни средства с резервно колело	243
Смяна на акумулаторна батерия 12V	219
Инсталиране на батерията	221
Сваляне на батерията	219

Индекс

Смяна на перата на предните чистачки	221
Смяна на перата на задните чистачки	222
Проверка на перата на чистачките	221
Позициониране на средство за обезопасяване на деца (детско столче)	19
Безопасност на децата	15
Ключалки за безопасност на деца	23
Лява страна	23
Дясна страна	23
Запалка за цигари	96
Почистване на превозното средство отвън	231
Предпазване на лаково-бояджийското покритие на каросерията	231
Почистване на залепени ивици или графики	231
Почистване на декоративни хромирани елементи	231
Почистване на предните фарове	231
Почистване на задното стъкло	231
Почистване на превозното средство отвътре	231
Тъкани, килими, платнени седалки, хедлайнери и стелки за пода	232
Екрани на клъстера с контролно-измервателни уреди, LCD-екрани и радио-екрани	232
Кожен интериор	232
Задни стъкла	233
Предпазни колани	232
Секции за съхранение, държачи за чаши и пепелници	233
Велурени тъкани от микровлакна	232
Почистване на колелата	233
Контрол на климата	78
Принцип на действие	78
Часовник	71
Тип 1	71
Тип 2	71
Предпазни мерки при студено време	167
Проверка на охлаждащата течност за двигателя	
Вижте: Проверка на охлаждащата течност за двигателя	215
Лампи-указатели за завиването	55
Круиз контрол	46
Принцип на действие	139
Круиз контрол	
Вижте: Използване на системата за круиз контрол	139
Държачи за чаши	98
D	
Записване на данни	9
Дневни светлини	52

Индекс

Филтър за твърди частици	116
Автоматично регенериране на филтъра за твърди частици	117
Ръчно регенериране на филтъра за твърди частици	118
Система за бордова диагностика	116
Цифрово радио– превозни средства със: SYNC3	299
Обща информация	299
Използване на цифрово аудио предаване и SYNC със сензорен екран	300
Използване на цифрово аудио предаване в система без сензорен екран	299
Цифрово радио – превозни средства със: SYNC	297
Обща информация	297
Индикатори за посока	56
Деактивиране на въздушната възглавница за пътника	28
Изключване на въздушната възглавница за пътника	28
Включване на въздушната възглавница за пътника	29
Врати и ключалки	32
Източване на водата от водосборника на горивния филтър – 2.0L Дизел	217
Източване на водата от водосборника на горивния филтър	218
Източване на водата от водосборника на горивния филтър – 2.2L Дизел	218
Въздушна възглавница за шофьора	27
Предупреждения за шофьора	148
Принцип на действие	148
Използване на предупрежденията за шофьора	149
Подпомагане на шофирането	147
Съвети за шофиране	166
Шофиране през вода	167
DRL	
Вижте: Дневни светлини	52
E	
ECO режим	153
Възстановяване на режима ECO	153
Тип 1	153
Тип 2 и 3	153
Икономично шофиране	166
Аксесоари	167
Предвиждане	166
Ефективна скорост	166
Електрически системи	167
Превключване на предавките	166

Индекс

Налягане в гумите	166
Електромагнитна съвместимост	412
Авариен изход	169
Лицензионно споразумение за крайния потребител	414
Лицензионно споразумение за крайния потребител на софтуера на превозното средство (EULA)	414
Проверка на охлаждащата течност за двигателя	215
Добавяне на охлаждаща течност	215
Охлаждащ вентилатор за двигателя	214
Контрол на емисията на двигателя	113
Имобилайзер на двигателя	
Вижте: Пасивна система против кражби	38
Проверка на моторното масло	213
Добавяне на моторно масло	213
Нивомер за моторното масло – 2.0L Дизел	213
Нивомер за моторното масло – 2.2L Дизел	213
Развлечения	365
AM/FM/DAB Радио	366
Bluetooth Аудио	367
CD	367
Източници	366
Поддържани медийни плейъри, формати и информация с метаданни	370
USB или iPod	369
USB-портове	370
Записване на данни за събития	
Вижте: Записване на данни	9
Екстериорни огледала	59
Разгъващи се навън екстериорни огледала	60
Електрически екстериорни огледала	59
Електрически сгъващи се огледала	59
F	
Вентилатор	
Вижте: Охлаждащ вентилатор за двигателя	214
Затягане на предпазните колани	24
Използване на предпазни колани при бременност	24
Комплект за първа помощ	169
Помпане на мека гума	
Вижте: Комплект за залепване и напомпване на гуми	234
Стелки за пода	167
Фарове за мъгла - отпред	
Вижте: Предни фарове за мъгла	54
Фарове за мъгла - отзад	
Вижте: Задни фарове за мъгла	54
Спешно обаждане на Ford	172
След спешно обаждане	174

Индекс

Смяна на батерията за автономно захранване	174
Катастрофа или преобръщане	173
Режим на тестване	174
Използване на ръчно спешно обаждане	173
Секция за съхранение на предната врата	100
Предни фарове за мъгла	54
Пера на предните чистачки	
Вижте:Смяна на перата на предните чистачки	221
Гориво и зареждане	107
Отоплител, работещ с течно гориво	
Допълнителен отоплител	82
Данни за разхода на гориво	273
Разход на гориво	111
Пресмятане на икономията на гориво	112
Зареждане на резервоара за гориво	111
Местоположение на фунията за наливане на гориво	108
Проверка на индикатора за работата на горивния филтър	217
Качество на горивото	108
Продължително съхранение	108
Спиране на горивото	169
Превключвател за запалването	169
Безключово стартиране	169
Местоположение на кутиите с предпазители	176
Кутия с предпазители на модула за контрол на колебанията на каросерията	176
Кутия с предпазители в отделението на двигателя	176
Кутия с предпазители в купето за пътници	176
Кутия с входни предпазители	176
Предпазители	176
Таблица със спецификация на предпазителите – 2.0L Дизел	177
Кутия с предпазители на модула за контрол на колебанията на каросерията	188
Кутия с предпазители в отделението на двигателя	177
Панел с предпазители в купето за пътници	180
Кутия с входни предпазители	185
Таблица със спецификация на предпазителите – 2.2L Дизел	191
Кутия с предпазители на модула за контрол на колебанията на каросерията	199
Кутия с предпазители в отделението на двигателя	191
Панел с предпазители в купето за пътници	194
Кутия с входни предпазители	197
G	
Измервателни уреди	62
Датчик за температурата на охлаждащата течност за двигателя	63
Датчик за гориво	63
Информационен дисплей	62

Индекс

Скоростна кутия	
Вижте: Трансмисия/Скоростна кутия	122
Обща информация за радио честотите	31
Н	
Ръчна спирачка	
Вижте: Спирачка за паркиране – Автоматична скоростна кутия	128
Вижте: Спирачка за паркиране – Ръчна скоростна кутия	129
Аварийни мигащи светлини	169
Задържане на предните фарове при излизане от превозното средство	52
Регулиране на нивото на светлинните лъчи на предните фарове	54
Сваляне на преден фар	
Вижте: Сваляне на преден фар	223
Опори за глава	86
Регулиране на опората за глава	87
Сваляне на опората за глава	87
Седалки с подгряване	94
Стъкла и огледала с подгряване	82
Екстериорни огледала с подгряване	82
Задно стъкло с подгряване	82
Предно стъкло с подгряване	82
Отопление	
Вижте: Контрол на климата	78
Подпомагане на стартирането по наклон	130
Включване и изключване на системата	131
Използване на системата за подпомагане на стартирането на наклон	130
Съвети за контролиране на климата в купето	80
Бързо охлаждане на купето	80
Общи съвети	80
Бързо затопляне на купето	80
Максимална охлаждаща способност в позиция за панел с контролно-измервателни уреди или позиции за панел с контролно-инструментални уреди и зона на краката	81
Препоръчителни настройки за охлаждането	80
Препоръчителни настройки за отоплението	80
Премахване на запотяването на страничните прозорци при студено време	81
Превозното средство е стационарно за продължително време при екстремно високи околни температури	80
Съвети за шофиране с антиблокиращи спирачки	127
Начална страница	357

Индекс

Заключване на предния капак	
Вижте: Отваряне и затваряне на предния капак	204
I	
Превключвател на запалването	101
Управление чрез информационния дисплей	46
Информационни дисплеи	68
Обща информация	68
Информационни съобщения	73
Инсталиране на средства за обезопасяване на деца (детски столчета)	15
Монтиране на детско столче с опорно краче	18
Монтиране на детско столче с горно привързване (TopTethers)	17
Повдигащи седалки	16
Детски столчета за различни теглови групи	15
Точки за закрепване ISOFIX	17
Клъстер Контролно-измервателни уреди	62
Регулатор на осветлението на контролно-измервателните уреди (димер)	52
Преглед на панела с контролно-измервателни уреди – Ляво кормилно управление LHD	12
Преглед на панела с контролно-измервателни уреди – Дясно кормилно управление RHD	13
Интериорно осветление	56
Лампа за осветяване на купето	56
Лампи на входа	57
Лампи за четене	57
Интериорно огледало	60
Автоматично затъмняващо се огледало	60
Въведение	7
J	
Стартиране на превозното средство от външен източник	170
За да свържете кабелите за стартиране от външен източник	170
За да стартирате двигателя	171
K	
Ключове и дистанционни управления	31
L	
Система за поддържане на движението в лентата	150
Предупреждаване за поддържане на движението в лентата	150
Управление на осветлението	50
Предни фарове с мигачи	51
Дълги светлини	51
Позиции на органа за управление на осветлението	50

Индекс

Светлини за паркиране	50
Осветление	50
Обща информация	50
Носачи на товари	
Вижте: Багажници за покрива и носачи на товари	158
Превозване на товари	158
Обща информация	158
Фиксатори за задържане на товари	159
Долни точки за привързване	159
Заключване и отключване	32
Автоматично заключване	35
Повторно автоматично заключване	35
Автоматично отключване	36
Конфигурируемо отключване	36
Двойно заключване на вратите	32
Заключване и отключване на вратите от вътрешната страна	33
Заключване на вратите	32
Отваряне и затваряне на плъзгащата се врата	33
Отваряне на двойните задни врати	34
Авариен изход, отзад	37
Заключване с удар	35
Отключване на вратите	32
Отключване на вратите (Отключване на една стъпка)	36
Отключване на вратите (Отключване на две стъпки)	36
Покривала за багажа	158
Секретни нестандартни гайки	
Вижте: Смяна на ходово колело	243
М	
Техническа поддръжка	203
Обща информация	203
Ръчен контрол на климата	79
Ръчни седалки	87
Регулиране на подлакътника	88
Регулиране на височината на седалката на шофьора	88
Регулиране на лумбалната опора	87
Преместване на седалката назад и напред	87
Регулиране на наклона	88
Регулиране на възглавницата на седалката	88
Въртяща се седалка	88
Ръчна скоростна кутия	122
Избор на предавка за заден ход	122

Център за съобщения	
Вижте: Информационни дисплеи	68
Огледала	
Вижте: Стъкла и огледала с подгряване	82
Вижте: Прозорци и огледала	58
Оборудване за мобилни комуникации	11
N	
Навигация	376
Режим Destination (Дестинация)	378
Режим Map (Карта)	376
Режим Map search (Търсене по карта)	383
Пътеводител на Michelin	386
Актуализации на навигационната карта	386
Меню Navigation (Навигация)	384
Режим Route Guidance (Насочване по маршрута)	381
Ориентири	386
O	
Връщане на индикатора за смяна на масло в изходно положение – 2.0L Дизел	214
Връщане на индикатора за смяна на масло в изходно положение – 2.2L Дизел	214
Връщане в изходно положение на Системата за мониторинг на живота на маслото	214
Проверка на маслото	
Вижте: Проверка на моторното масло	213
Отваряне и затваряне на предния капак	204
Затваряне на предния капак	204
Отваряне на предния капак	204
Конзола над главата	98
Секции за съхранение над главата	98
P	
Подпомагане на паркирането	134
Изключване на системата за подпомагане на паркирането	136
Подпомагане на паркирането	134
Принцип на действие	134
Спирачка за паркиране - автоматична скоростна кутия	128
Спирачка за паркиране, централна	128
Спирачка за паркиране, външна	128

Индекс

Спирачка за паркиране - ръчна скоростна кутия	129
Спирачка за паркиране, централна	129
Спирачка за паркиране, външна	129
Въздушна възглавница за пътника	27
Пасивна система против кражби	38
Активиране на имобилайзера на двигателя	38
Кодирани ключове	38
Деактивиране на имобилайзера на двигателя	38
Принцип на действие	38
PATS	
Вижте: Пасивна система против кражби	38
Персонализирани настройки	72
Звукови сигнали	72
Мерни единици	72
Телефон	371
По време на телефонно обаждане	374
Осъществяване на телефонни обаждания	373
Сдвояване на Вашия мобилен телефон за първи път	371
Меню Phone (Телефон)	372
Получаване на телефонни обаждания	374
Свързаност със смартфон	375
Обмен на текстови съобщения	375
Електрически ключалки на вратите	
Вижте: Заключване и отключване	32
Електрически степенки	41
Електрически регулируеми седалки	89
Електрически регулируема лумбална опора	91
Проверка на течността за кормилното управление с усилвател	216
Добавяне на течност за кормилното управлението с усилвател	217
Електрически стъклоповдигачи	58
Защита Bounce-Back	58
Затваряне с едно докосване от страната на шофьора	58
Отваряне с едно докосване от страната на шофьора	58
Система за подпомагане преди сблъсък	154
Използване на системата за подпомагане преди сблъсък	154
R	
Задни фарове за мъгла	54
Управление на климата за пътниците отзад	81
Задни малки странични прозорци	60
Затваряне на задните малки странични прозорци	61
Отваряне на задните малки странични прозорци	60
Задни седалки	91
Инсталиране на седалките	93

Индекс

Регулиране на наклона	91
Сваляне на седалките – Двойна кабина във ван и ван комби	92
Сваляне на седалките – M2 бус	91
Камера за задно виждане	136
Разширено подпомагане на паркирането или паркинг-пилот (ParkPilot)	138
Настройки на системата	138
Използване на камерата за задно виждане	137
Камера за задно виждане	
Вижте: Камера за задно виждане	136
Чистачка и уредба за миене на задното стъкло	49
Уредба за миене на задното стъкло	49
Чистачка на задното стъкло	49
Пера на задните чистачки	
Вижте: Смяна на перата на задните чистачки	222
Намалена характеристика на двигателя	166
Зареждане с гориво	109
Предупреждения на системата	111
Дистанционно управление	31
Препрограмиране на функцията за отключване	31
Сваляне на преден фар	223
Поправка на минимални повреди на лаково-бояджийското покритие	233
Препоръка за заменяеми части	10
Ремонти след сблъсък	10
Планова поддръжка и механични ремонти	10
Гаранция за заменяемите части	10
Замяна на загубен ключ или дистанционно управление	31
Аварии на пътя	169
Багажници на покрива и носачи на товари	158
Разработване	
Вижте: Пробна експлоатация	166
Изчерпване на горивото	108
Добавяне на гориво в резервоара от портативен контейнер за гориво	108
Пълнене на портативен контейнер за гориво	108
S	
Мерки за безопасност	107
Регулиране на предпазния колан по височина	25
Предпазен колан на предната седалка	25
Предпазен колан на задните седалки	25
Напомняне за предпазен колан	26
Изключване на напомнянето за предпазен колан	26

Индекс

Предпазни колани	24
Седалки	86
Сигурност	38
Система за избирателна каталитична редукция	113
Указания за течността за очистване на отработилите газове при дизелово гориво (AdBlue)	113
Ниво на течността за очистване на отработилите газове при дизелово гориво (AdBlue)	113
Нефункционираща система за избирателна каталитична редукция, лошо качество или замърсена течност за пречистване на отработилите газове при дизелово гориво (AdBlue)	115
Предупредителни лампи и съобщения	113
Настройки	388
Околно осветление	397
Bluetooth	390
Часовник	389
Дисплей	398
Emergency Assistance (Спешна помощ)	393
Общо	396
Медиен плейър	389
Мобилни приложения	395
Навигация	394
Телефон	390
Радио	393
Звук	388
Режим за паркиране от служител (Valet mode)	399
Превозно средство	397
Гласово управление	399
Wi-Fi	397
Странични въздушни възглавници	29
Странични въздушни възглавници тип „Завеса”	30
Сядане в правилната позиция	86
Плъзгащи се прозорци	60
Вериги за сняг	
Вижте: Използване на вериги за сняг	238
Специални бележки	10
Контрол на скоростта	
Вижте: Круиз контрол	139
Ограничител на скоростта	147
Ограничител на оборотите на двигателя	147
Ограничаване на скоростта на превозното средство – регулируемо	147
Ограничаване на скоростта на превозното средство – фиксирано	147
Контрол на стабилността	133
Принцип на действие	133
Превключвател за стартера	
Вижте: Превключвател на запалването	101
Стартиране на дизелов двигател	102
Неуспешно стартиране	102

Индекс

Стартиране и спиране на двигателя	101
Обща информация	101
Ключалка на волана	101
Волан	44
Лампи за осветяване на стъпалата	56
Секции за съхранение	98
Система за допълнителна безопасност	27
Принцип на действие	27
Изключване на двигателя	102
Превозни средства с турбонагнетател	102
Речник на символите	7
SYNC™ 3	345
Обща информация	345
Издирване и отстраняване на грешки на SYNC™ 3	399
SYNC™ Приложения и услуги	319
В случай на катастрофа	321
Включване и изключване на Emergency Assistance (Спешна помощ)	320
SYNC AppLink	323
Функция Emergency Assistance на SYNC (Спешна помощ)	320
SYNC™	303
Обща информация	303
Издирване и отстраняване на грешки на SYNC™	334
T	
Заден капак	160
Спускане на задния капак	161
Технически спецификации	
Вижте: Капацитети и спецификации	256
Грижа за гумите	237
Надуване на гума, когато е спукана	
Вижте: Комплект за залепване и напомпване на гуми	234
Система за мониторинг на налягането в гумите	239
Как температурата се отразява на налягането в гумите	240
Процедура за връщане на системата за мониторинг на налягането в гумите в изходно положение	242
Запознаване със системата за мониторинг на налягането в гумите	241
Когато сменяте гуми	240
Когато сменяте колела	240
Когато помпате гуми	240
Комплект за поправка на гуми	
Вижте: Комплект за залепване и напомпване на гуми	234
Комплект за залепване и напомпване на гуми	234
Проверка на налягането в гумата	237
Обща информация	234

Индекс

Напомпване на гумата	235
Използване на комплекта за временна мобилност	235
Гуми	
Вижте: Колела и гуми	234
Размери на прикачното устройство/теглича – Бус/Комби/Ван	261
Размери на прикачното устройство/теглича – Шаси-кабина/Шаси с двойна кабина	263
Прикачно устройство/теглич	165
Теглене на ремарке	164
Осветление на ремаркето	164
Когато теглите ремарке	164
Точки за теглене	172
Предна точка за теглене	172
Задна точка за теглене	172
Местоположение на куката за евакуиране на повреденото превозно средство	172
Теглене на превозно средство на четири колела	165
Теглене	164
Контрол на тягата	132
Принцип на действие	132
Система за разпознаване на пътни знаци	152
Принцип на действие	152
Използване на системата	152
Контрол на клатенето на ремаркето	165
Трансмисия/скоростна кутия	122
Бордови компютър	71
Всички стойности	72
Среден разход на гориво	72
Средна скорост	72
Дистанция до празен резервоар	71
Разход на гориво в момента	72
Външна температура	72
Връщане на бордовия компютър в изходно състояние	71
Трип-метър (Одометър за отделни пътувания)	71
U	
Преглед под предния капак - 2.0L Дизел, AWD/RWD/LHD	205
Преглед под предния капак - 2.0L Дизел, AWD/RWD/RHD	207
Преглед под предния капак - 2.0L Дизел, FWD/ LHD	206
Преглед под предния капак - 2.0L Дизел, FWD/RHD	208
Преглед под предния капак - 2.2L Дизел, AWD/RWD/LHD	209

Индекс

Преглед под предния капак - 2.2L Дизел, AWD/RWD/RHD	211
Преглед под предния капак - 2.2L Дизел, FWD/ LHD	210
Преглед под предния капак - 2.2L Дизел, FWD/RHD	212
Секция за съхранение под седалките	99
Седалка за пътници отпред	99
Втори ред седалки	100
Уникални характеристики на шофиране	103
USB-порт	302
Използване на адаптивния круиз контрол	140
Автоматична отмяна	143
Блокиран сензор	145
Отмяна на настроената скорост	143
Смяна на настроената скорост	143
Проблеми при детектирането	144
Следване на превозно средство	141
Използване в хълмисти условия	143
Преодоляване на системата	143
Възобновяване на настроената скорост	143
Настройване на скоростта на адаптивния круиз контрол	141
Настройване на междината за дистанция	142
Изключване на адаптивния круиз контрол	144
Включване на адаптивния круиз контрол	140
Превключване на нормален круиз контрол	146
Системата не е налична	145
Използване на задвижването на всички колела	126
Режим на блокиране на задвижването на всички колела	126
Автоматичен режим	126
Използване на системата за круиз контрол	139
Изключване на системата за круиз контрол	139
Включване на системата за круиз контрол	139
Използване на електрическите степенки	41
Автоматично електрическо разгъване	41
Автоматично електрическо прибиране	41
Защитна характеристика Bounce-back	42
Активиране и деактивиране	42
Ръчен режим на работа	43
Ръчно разгъване на електрическите степенки	41
Връщане на системата в изходно положение	43
Използване на вериги за сняг	238
Превозни средства с контрол на стабилността	239
Използване на системата за контрол на стабилността	133

Индекс

Използване на SYNC™ с Вашия медиен плейър	326
Достъп до библиотеката с песни на Вашето USB	330
Bluetooth устройства и системни настройки	334
Свързване на Вашия медиен плейър към USB-порта	326
Line In Audio (Входящ жак за допълнителен източник)	332
Характеристики на менюто на медията	329
Гласови команди за медията	327
USB 2	332
Използване на гласови команди	331
Гласови команди за аудио източници	332
Какво се възпроизвежда?	327
Използване на SYNC™ с Вашия мобилен телефон	307
Достъп до характеристики през менюто на мобилния телефон	312
Достъп до настройките на Вашия мобилен телефон	315
Bluetooth устройства	317
Опции на мобилния телефон, по време на активно обаждане	311
Гласови команди за мобилния телефон	309
Осъществяване на обаждане	310
Сдвояване на мобилен телефон за първи път	307
Сдвояване на следващи мобилни телефони	308
Телефонна гласова услуга	308
Приемане на обаждане	311
Обмен на текстови съобщения	313
Използване на системата за контрол на тягата	132
Изключване и включване на системата като се използва бутона	132
Изключване и включване на системата като се използват органите за управление на информационния дисплей	132
Използване на гласово разпознаване	305
Гласови команди за аудио системата	359
Автоматично намаляване на скоростта на вентилатора	364
Гласови команди за климата (като опция)	360
Полезни съвети	305
Инициализиране на гласова сесия	305
Гласови команди за мобилно приложение	363
Гласови команди за навигация	361
Гласови команди за телефона	360
Взаимодействие на системата и обратна връзка	305
Команди за гласови настройки	363
Използване на зимни гуми	238

V	
Грижи за превозното средство	231
Размери на превозното средство – Бус/Комби/Ван	256
Удължена колесна база	256
Удължена колесна база, удължена рама	256
Средна колесна база	256
Размери на превозното средство – конверсии на Кемпъри	260
Много удължена колесна база – удължена рама	260
Удължена колесна база	260
Средна колесна база	260
Размери на превозното средство – шаси-кабина/шаси двойна кабина	257
Много удължена колесна база – удължена рама – шаси с двойна кабина	259
Много удължена колесна база – удължена рама – шаси с единична кабина	259
Удължена колесна база	258
Удължена колесна база – удължена рама – шаси с двойна кабина	258
Удължена колесна база – удължена рама – шаси с единична кабина	258
Средна колесна база	257
Скъсена колесна база	257
Идентификационен номер на превозното средство	266
Идентификационна табела на превозното средство	265
Вентилиране	
Вижте: Контрол на климата	78
Вентилационни дюзи	
Вижте: Вентилационни дюзи	78
VIN	
Вижте: Идентификационен номер на превозното средство	266
Гласово управление	46
W	
Предупредителни лампи и индикатори	63
Предупредителна лампа за въздушна възглавница	63
Индикатор за блокирано задвижване на всички колела	63
Предупредителна лампа за антиблокираща спирачна система	63
Индикатор за автоматичен Старт-Стоп	63
Предупредителна лампа за спирачната система	64
Индикатор на системата за предупреждаване за сблъсък	64
Предупредителна лампа за течността за избирателна каталитична редукция на отработилите газове при дизеловите двигатели (AdBlue)	64

Индекс

Индикатор за посока	64
Предупредителна лампа за температурата на охлаждащата течност за двигателя	64
Предупредителни лампи за двигателя	64
Предупредителна лампа за затягане на предпазен колан	65
Индикатор за предни фарове за мъгла	65
Предупредителна лампа за замръзване	65
Индикатор за запалителна свещ	65
Индикатор за фарове за дълги светлини	65
Предупредителна лампа за запалването	65
Лампички на индикатора	65
Предупредителен индикатор за напускане на лентата за движение	65
Предупредителна лампа за ниско ниво на горивото	65
Предупредителна лампа за ниско налягане в гумите	65
Предупредителна лампа за ниско ниво на течността за чистачките	65
Индикатор за Центъра за съобщения	65
Предупредителна лампа за налягането на маслото	66
Предупредителен индикатор за превишена скорост	66
Индикатор за задни фарове за мъгла	66
Индикатор за превключване	66
Индикатор за контрол на стабилността и контрол на тягата	66
Предупредителна лампа за изключен контрол на стабилността и контрол на тягата	66
Предупредителен триъгълник	169
Проверка на течността за чистачките	217
Уредби за миене на стъкла	
Вижте: Почистване на превозното средство отвън	231
Вижте: Чистачки и уредби за миене на стъкла	47
Секретни нестандартни гайки	
Вижте: Смяна на ходово колело	243
Колела и гуми	234
Обща информация	234
Технически спецификации	249
Прозорци и огледала	58
Уредба за миене на предното стъкло	48
Чистачки за предното стъкло	47
Периодично забърсване	47
Чистачки, зависещи от скоростта	47
Зимни гуми	
Вижте: Използване на зимни гуми	238
Пера на чистачките	
Вижте: Проверка на перата на чистачките	221
Чистачки и уредби за миене на стъкла	47